Digimatic Mikrometreler ve Mekanik Mikrometreler
Sayfa 35

Mikrometre Aksesuarları
Sayfa 94

Mikrometre Kafaları (başlıkları)
Sayfa 103

Mikrometre Kafası Aksesuarları
Sayfa 127

Absolute Yüksek Hassasiyetli Digimatic Mikrometre

Seri 293

- 0,1 µm çözünürlükte ölçüm mümkünlüğü.
- Yüksek Hassasiyetli Digimatic Mikrometre,yeni 0,1µm çözünürlükte ABS (mutlak) sistem ve yüksek hassasiyet vidalama makine teknolojisi ile alet hatasını 0,5 µm ye düşürür.
- Sağlam yapılı ve yüksek performanslı sabit kuvvet mekanizması (7-9N), daha stabil ölçüm sağlar.

Fonksiyonlar	Seri 293
Açma-Kapama	●
Otomatik kapanma fonksiyonu (20 dk kadar kullanılmadığında)	●
Düşük voltaj alarmı	●
Fonksiyon kilidi	●
Dondurma fonksiyonu	●
Bilgi çıkışı	●
Ön seçim	●
Çözünürlük değişimi	●

Özellikler

Hassasiyet	Özellikler listesine bakınız (sayısal olarak belirtme hatası hariç)
Ölçüm kuvveti (N)	7-9 N
Düzlemsellik	0,3 µm
Paralellik	0,6 µm
Ölçüm yüzeyi	ø3,2 mm, karbürdür, hassas taşlanmış ve leblenmiştir.
Ölçüm mili	Mil kilitlemeli, ø6,35mm, 0,5mm mil adımı
Güç kaynağı	Lityum pil (CR2032) x 1
Ölçüm sistemi	Elektromanyetik endüksiyon tipi ABS döner sensör
Pil ömrü	Yaklaşık 2 yıl
Teslimat	Takım kutusu, anahtar, yazılım sürücüsü, 1 adet pil,ısı yalıtım örtüsü, izlenebilirlik sertifikası beraberindedir.

Opsiyonel aksesuarlar

No.	Tanım
05CZA662	Digimatic data tuşlu kablo (1 m)
05CZA663	Digimatic data tuşlu kablo (2 m)
02AZD790B	Data tuşlu U-Wave Bağlantı kablosu, Veri düğmesi IP Mikro Ölçer Tip
06AFM380B	USB kablo-data tuşlu (2 m), Veri düğmesi IP Mikro Ölçer Tip

Sarf malzeme yedekleri

No.	Tanım
05SAA217D	Lityum pil CR-2032, 1 adet

0,1µm dijital adım

QR kodu mobil cihazınız ile tarayın ve ürün videolarımızı YouTube dan izleyin.

Yüksek Hassasiyetli Mikrometre
Isı yalıtım örtüsü ile birlikte (standart aksesuar)

Metrik

No.	Ölçüm aralığı [mm]	Cetvel Çözünürlüğü	Hata Sınırı	Ağırlık [g]
293-100	0-25	0,0001 mm/ 0,0005 mm (değiştirilebilir)	±0,5 µm	400

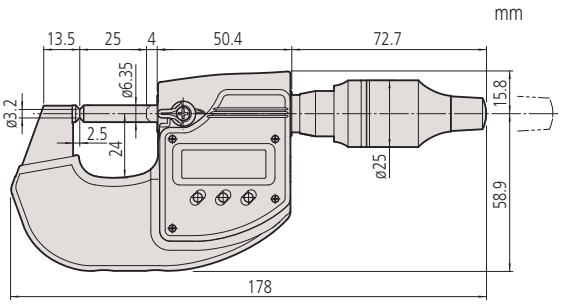

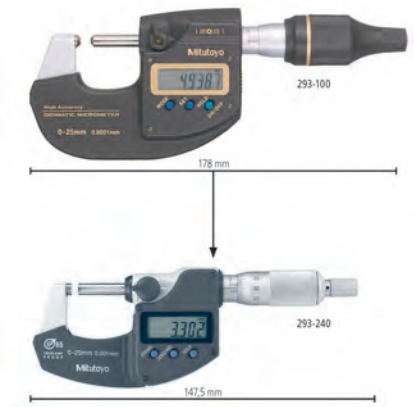

Boyut karşılaştırması:
Çok sağlam yapılı Yüksek Hassasiyetli Mikrometre
ve standart yapılı standart Mikrometre

Digimatic QuantuMike Mikrometre IP65

Seri 293

Hızlı ölçüm için,2 mm./tur mil adımlı
Digimatic Mikrometre QuantuMike IP65 size aşağıdaki avantajları sunar:

- 0,5mm mil adımlı bir standart mikrometreye göre yaklaşık 4 kat daha hızlı.
- Tek elle kullanım kolaylığı veya standlı kullanımı,hızlı cırcırlı tamburu ile çift fonksiyon sunulmaktadır.
- Olağanüstü hassasiyet, sadece ±1µm alet hatası (75mm veya daha düşük ölçüm aralığındaki modellerde)
- IP65 suya ve toza karşı koruma

Sadece 0-25, 25-50 mm için

QuantuMike®

293-140-30

Renkli cırcır kapakları

Metrik

No.	Ölçüm aralığı [mm]	Hata Sınırı [µm]	Bilgi çıkışı	L [mm]	a [mm]	b [mm]	Ağırlık [g]
293-140-30	0-25	±1	●	0	9	25	265
293-145-30	0-25	±1		0	9	25	265
293-141-30	25-50	±1	●	25	9,8	32	325
293-146-30	25-50	±1		25	9,8	32	325
293-142-30	50-75	±1	●	50	12,6	47	465
293-147-30	50-75	±1		50	12,6	47	465
293-143-30	75-100	±2	●	75	14	60	620
293-148-30	75-100	±2		75	14	60	620

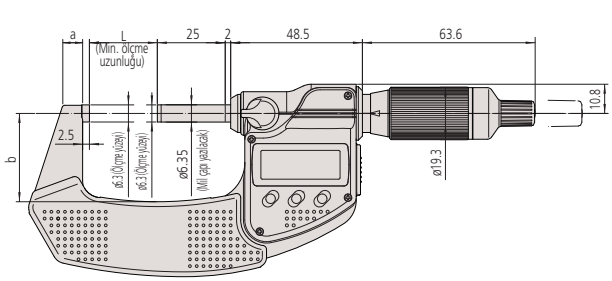

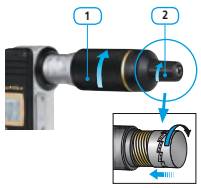

1 : Cırcır tamburlu
2 : Hızlı ayar (cırcır)

Fonksiyonlar	Seri 293
ORIGIN (100 mm ye kadar)	●
Sıfırlama/ABS	●
Otomatik kapanma fonksiyonu (20 dk kadar kullanılmadığında)	●
Düşük voltaj alarmı	●
Fonksiyon kilidi	●
Dondurma fonksiyonu	●

Özellikler

Hassasiyet	Özellikler listesine bakınız (sayısal olarak belirtme hatası hariç)
Ölçüm kuvveti (N)	7-12 N
Cetvel Çözünürlüğü	0,001 mm
Düzlemsellik	0,3 µm
Paralellik	1 µm, 50 mm'ye kadar olan modeller için 2 µm, 100 mm'ye kadar olan modeller için
Ölçüm yüzeyleri	Karbür,hassas taşlanmış ve leblenmiştir
Ölçüm mili	Mil kilitlemeli, ø6,35mm, 2 mm mil adımlı
Pil ömrü	Yaklaşık 2,4 yıl
Teslimat	Takım kutusu, anahtar, 1 ad. pil, ölçü ayarı standardı (25 mm'den itibaren) ve kontrol sertifikası (0-50 mm ölçüm aralığı) dahildir

Opsiyonel aksesuarlar

No.	Tanım
05CZA662	Digimatic data tuşlu kablo (1 m)
05CZA663	Digimatic data tuşlu kablo (2 m)
02AZD790B	Data tuşlu U-Wave Bağlantı kablosu, Veri düğmesi IP Mikro Ölçer Tip
04GAA900	Kırmızı cırcır kapak, .
04GAA901	Sarı kapak, .
04GAA902	Yeşil cırcır kapağı, .
04GAA903	Mavi dişli çark mandalı, .
04AAB208	Yeşil cırcır kapağı, .
06AFM380B	USB kablo-data tuşlu (2 m), Veri düğmesi IP Mikro Ölçer Tip

Sarf malzeme yedekleri

No.	Tanım
938882	SR44 Pil
04GAA899	Siyah dişli çark mandalı, .

QR kodu mobil cihazınız ile tarayın ve ürün videolarımızı YouTube dan izleyin.

Digimatic Mikrometre IP65 Metrik

Seri 293

Bu metrik mikrometre olağanüstü hassasiyet sunar, bilgi çıkışlı yada bilgi çıkışsız olabilir ve sağlam yapıya sahiptir. Digimatic Metrik Mikrometre (IP65) size aşağıdaki avantajları sunar:

- Olağanüstü hassasiyet, sadece ±1µm alet hatası (75mm veya daha düşük ölçüm aralığındaki modellerde)

Sadece 0-25, 25-50 mm için

Fonksiyonlar	Seri 293
ORIGIN (100 mm ye kadar)	●
Sıfırlama/ABS	●
2 x PRESET (100 mm üzeri)	●
Otomatik kapanma fonksiyonu (20 dk kadar kullanılmadığında)	●
Düşük voltaj alarmı	●
Fonksiyon kilidi	●
Dondurma fonksiyonu	●

Özellikler

Hassasiyet	Özellikler listesine bakınız (sayısal olarak belirtme hatası hariç)
Cetvel	Skala tamburu ve kovanı mat krom kaplıdır ø18 mm
Ölçüm kuvveti (N)	5-10 N
Cetvel Çözünürlüğü	0,001 mm
Düzlemsellik	0,3 µm
Paralellik	1 µm 50 mm'ye kadar olan modeller için 2 µm 100 mm'ye kadar olan modeller için 3 µm 175 mm'ye kadar olan modeller için 4 µm 275 mm'ye kadar olan modeller için 5 µm 300 mm üzeri modeller için
Ölçüm yüzeyleri	Karbür,hassas taşlanmış ve leblenmiştir
Ölçüm mili	Mil kilitlemeli, ø 6,35 mm, 0,5 mm mil adımlı
Pil ömrü	Yaklaşık 2,4 yıl
Teslimat	Takım kutusu, anahtar, 1 adet pil, ölçü ayarı-(25mm den itibaren) ve kontrol sertifikası (0-50 mm ölçüm aralığı) dahildir.

Opsiyonel aksesuarlar

No.	Tanım
05CZA662	Digimatic data tuşlu kablo (1 m)
05CZA663	Digimatic data tuşlu kablo (2 m)
02AZD790B	Data tuşlu U-Wave Bağlantı kablosu, Veri düğmesi IP Mikro Ölçer Tip
06AFM380B	USB kablo-data tuşlu (2 m), Veri düğmesi IP Mikro Ölçer Tip

Sarf malzeme yedekleri

No.	Tanım
938882	SR44 Pil

Geliştirilmiş Pil Ömrü (yaklaşık 8700 saat)

QR kodu mobil cihazınız ile tarayın ve ürün videolarımızı YouTube dan izleyin.

293-234-30 cırcırlı

293-230-30 cırcır stoplu

293-252-30

Su ve toza karşı mükemmel direnç IP65

Metrik Cırcırlı mikrometre

No.	Ölçüm aralığı [mm]	Hata Sınırı [µm]	Bilgi çıkışı	L [mm]	a [mm]	b [mm]	c [mm]	Ağırlık [g]
293-230-30	0-25	±1	●	0	6,5	25	2,5	270
293-240-30	0-25	±1		0	6,5	25	2,5	270
293-231-30	25-50	±1	●	25	7,3	32,5	2,5	330
293-241-30	25-50	±1		25	7,5	32,5	2,5	330
293-232-30	50-75	±1	●	50	10,1	47	2,5	470
293-242-30	50-75	±1		50	10,1	47	2,5	470
293-233-30	75-100	±2	●	75	11,5	60	2,5	625
293-243-30	75-100	±2		75	11,5	60	2,5	625
293-250-30	100-125	±2	●	100	16,7	76	5,3	600
293-251-30	125-150	±2	●	125	18,8	90	5,7	740
293-252-30	150-175	±3	●	150	19,1	103	6,1	800
293-253-30	175-200	±3	●	175	18,2	115	6,3	970
293-254-30	200-225	±3	●	200	16,8	126	6,7	1100
293-255-30	225-250	±4	●	225	18	139	5,5	1270
293-256-30	250-275	±4	●	250	18	152	6,5	1340
293-257-30	275-300	±4	●	275	18	166	6,5	1540

Ölçüler sonraki sayfada

Metrik Cırcır tamburlu

No.	Ölçüm aralığı [mm]	Hata Sınırı [µm]	Bilgi çıkışı	L [mm]	a [mm]	b [mm]	c [mm]	Ağırlık [g]
293-234-30	0-25	±1	●	0	6,5	25	2,5	270
293-244-30	0-25	±1		0	6,5	25	2,5	270
293-235-30	25-50	±1	●	25	7,3	32,5	2,5	330
293-245-30	25-50	±1		25	7,3	32,5	2,5	330
293-236-30	50-75	±1	●	50	10,1	47	2,5	470
293-246-30	50-75	±1		50	10,1	47	2,5	470
293-237-30	75-100	±2	●	75	11,5	60	2,5	625
293-247-30	75-100	±2		75	11,5	60	2,5	625

Ölçüler sonraki sayfada

Digimatic Mikrometre IP65 Metrik

Seri 293 - Mikrometre Setleri

Digimatic Mikrometre IP65 Metrik

- Data çıkışlı

Dust- and Waterproof IP65
TÜVRheinland CERTIFIED
www.tuv.com ID 4011207400

IP65

PROPRIETARY INSPECTION CERTIFICATE

Sadece 0-25mm, 25-50mm için

293-963-30

Metrik

Set/Mandallı , durdurmalı

No.	Ölçüm aralığı [mm]	Bilgi çıkışı	Set kombinasyonu
293-966-30	0-50	●	293-230-30 / 293-231-30 + 25 mm seramik ayar standardı
293-962-30	0-75	●	293-230-30 / 293-231-30 / 293-232-30 + 25 mm ve 50 mm ayar standardı
293-963-30	0-100	●	293-230-30 / 293-231-30 / 293-232-30 / 293-233-30 + 25 mm, 50 mm ve 75 mm ayar standardı

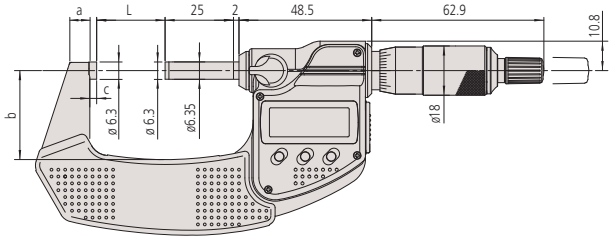

Cırcır stoplı

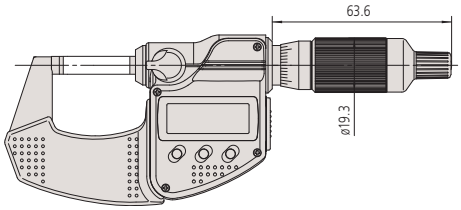

Cırcır tamburlu

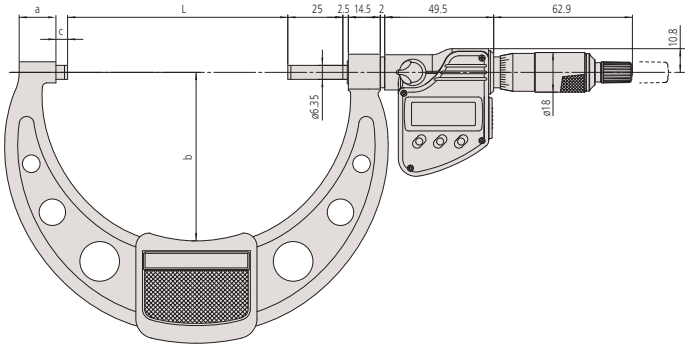

100mm üzeri cırcır stoplu

Fonksiyonlar	Seri 293 - Mikrometre Setleri
ORIGIN (100 mm ye kadar)	●
Sıfırlama/ABS	●
Otomatik kapanma fonksiyonu (20 dk kadar kullanılmadığında)	●
Düşük voltaj alarmı	●
Fonksiyon kilidi	●
Dondurma fonksiyonu	●

Özellikler

Hassasiyet	Tek tiplere bakınız
Cetvel	Skala tamburu ve kovanı mat krom kaplıdır ø18 mm
Ölçüm kuvveti (N)	5-10 N
Cetvel Çözünürlüğü	0,001 mm
Düzlemsellik	0,3 µm
Paralellik	1 µm 50 mm'ye kadar olan modeller için 2 µm 100 mm'ye kadar olan modeller için
Ölçüm yüzeyleri	Karbür,hassas taşlanmış ve leblenmiştir
Ölçüm mili	Mil kilitlemeli, ø 6,35 mm, 0,5 mm mil adımlı
Pil ömrü	Yaklaşık 2,4 yıl
Teslimat	Takım kutusu, anahtar,1 adet pil, ölçü ayarı (25 mm' den itibaren) ve kontrol sertifikası (0-50 mm ölçüm aralığı) dahildir.

Opsiyonel aksesuarlar

No.	Tanım
05CZA662	Digimatic data tuşlu kablo (1 m)
05CZA663	Digimatic data tuşlu kablo (2 m)
02AZD790B	Data tuşlu U-Wave Bağlantı kablosu, Veri düğmesi IP Mikro Ölçer Tip
06AFM380B	USB kablo-data tuşlu (2 m), Veri düğmesi IP Mikro Ölçer Tip

Sarf malzeme yedekleri

No.	Tanım
938882	SR44 Pil

Digimatic Mikrometre 300-500mm

Seri 293

Digimatic Mikrometreler ölçüm aralığı 300-500mm :

- 330º derece dönebilen ekranı sayesinde her ölçüm sonucunu kolay okuma
- 300-500mm ölçüm aralığı

Fonksiyonlar	Seri 293
Sıfırlama/ABS	●
2 x PRESET (100 mm üzeri)	●
Otomatik kapanma fonksiyonu (20 dk kadar kullanılmadığında)	●
Düşük voltaj alarmı	●
Fonksiyon kilidi	●
Bilgi çıkışı	●
Dondurma fonksiyonu	●

Özellikler

Hassasiyet	Özellikler listesine bakınız (sayısal olarak belirtme hatası hariç)
Cetvel	Skala tamburu ve kovanı mat krom kaplıdır
Ölçüm kuvveti (N)	10-14 N
Cetvel Çözünürlüğü	0,001 mm
Düzlemsellik	0,6 µm
Paralellik	375 mm'e kadar olan modeller için 5 µm 475 mm'e kadar olan modeller için 6 µm 500 mm'e kadar olan modeller için 7 µm
Ölçüm yüzeyleri	Taşlanmış ve leblenmiş karbür yüzeyli
Ölçüm mili	Mil kilitlemeli, ø 8 mm, 0,5 mm mil adımlı
Pil ömrü	Yaklaşık 1,8 yıl
Teslimat	Takım kutusu, ayar standardı, anahtar, 2 pil dahildir

Opsiyonel aksesuarlar

No.	Tanım
04AZB512	Digimatic data tuşlu kablo (1 m)
04AZB513	Digimatic data tuşlu kablo (2 m)
959149	Digimatic data tuşlu kablo (1 m)
959150	Digimatic data tuşlu kablo (2 m)
02AZD790C	Data tuşlu, U-WAVE veri kablosu
06AFM380C	USB kablo,data tuşlu, Düz tip (2m)

Sarf malzeme yedekleri

No.	Tanım
938882	SR44 Pil

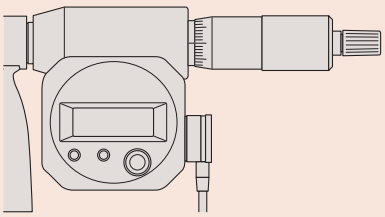

Kablo yönlendirme aşağıya doğru
04AZB512, 04AZB513

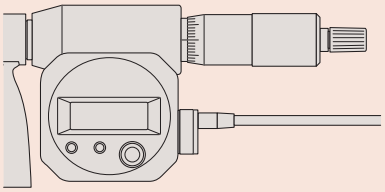

Tambur yönünde kablo yönlendirme
959149, 959150

293-582

Metrik

No.	Ölçüm aralığı [mm]	Hata Sınırı [µm]	L [mm]	a [mm]	Ağırlık [g]
293-582	300-325	±6	353	187	2000
293-583	325-350	±6	378	199	2150
293-584	350-375	±6	403	212	2300
293-585	375-400	±7	428	224	2450
293-586	400-425	±7	453	236	2600
293-587	425-450	±7	478	248	2750
293-588	450-475	±8	503	261	2900
293-589	475-500	±8	528	273	3100

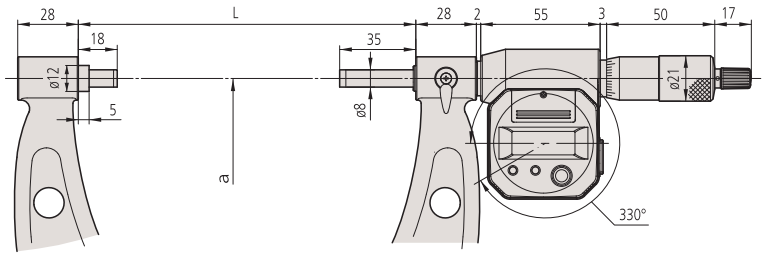

Ekran 330° dönebilir

Digimatic Mikrometre

Seri 293

- Uygun fiyatlı ve uygulamalar için basitleştirilmiş fonksiyonlu model.
- Sabit ölçüm kuvveti için cırcırlı veya sürtünme tamburlu .
- Bilgi çıkışsız

293-821-30

Metrik

Cırcırlı

No.	Ölçüm aralığı [mm]	Hata Sınırı [µm]	Ağırlık [g]
293-821-30	0-25	±2	275

Aynca mevcut! inc/Metrik Modeller

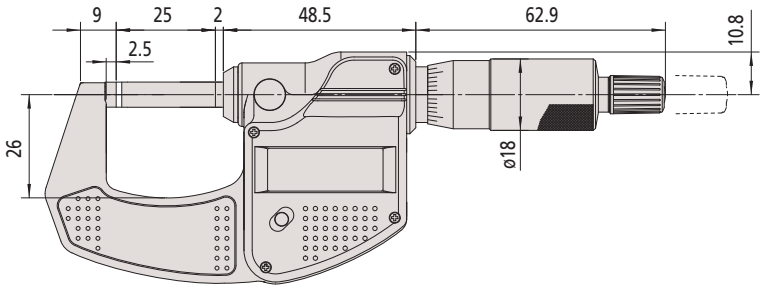

Fonksiyonlar	Seri 293
ORIGIN	●
Otomatik kapanma fonksiyonu (20 dk kadar kullanılmadığında)	●
Düşük voltaj alarmı	●

Özellikler

Hassasiyet	Özellikler listesine bakınız (sayısal olarak belirtme hatası hariç)
Ölçüm kuvveti (N)	5-10 N
Cetvel Çözünürlüğü	0,001 mm
Cetvel	Skala tamburu ve kovanı mat krom kaplıdır ø18 mm
Düzlemsellik	0,3 µm
Paralellik	2 µm
Ölçüm yüzeyleri	Taşlanmış ve leblenmiş karbür yüzeyli
Ölçüm mili	ø 6,35 mm, 0,5 mm mil adımlı
Pil ömrü	Yaklaşık 2,4 yıl
Teslimat	Takım kutusu, anahtar, 1 pil kontrol sertifikası beraberindedir

Sarf malzeme yedekleri

No.	Tanım
938882	SR44 Pil

Sabit Mil Tipi Dış Çap Mikrometresi

Seri 406

Dönmeyen milli mikrometre

- Kayan milli
- Kilitleme tertibatı
- Bilgi çıkışlı

Fonksiyonlar	Seri 406
ORIGIN	●
Sıfırlama/ABS	●
Otomatik kapanma fonksiyonu (20 dk kadar kullanılmadığında)	●
Düşük voltaj alarmı	●
Fonksiyon kilidi	●
Bilgi çıkışı	●
Dondurma fonksiyonu	●

Özellikler

Hassasiyet	Özellikler listesine bakınız (sayısal olarak belirtme hatası hariç)
Cetvel	Skala tamburu ve kovanı mat krom kaplaıdır ø 18 mm
Ölçüm kuvveti (N)	3-8 N
Cetvel Çözünürlüğü	0,001 mm
Düzlemsellik	0,3 µm
Paralellik	3 µm, 75 mm'e kadar olan modeller için 4 µm, 75 mm üzeri modeller için
Ölçüm yüzeyleri	Karbür ölçüm yüzeyli, hassas taşlanmış ve leblenmiş
Ölçüm mili	Mil kilitlemeli, ø 6,35 mm, 0,5mm mil adımlı
Pil ömrü	Yaklaşık 2,4 yıl
Teslimat	Takım kutusu, ölçü ayarı standardı (25 mm'den itibaren), anahtar dahildir

Opsiyonel aksesuarlar

No.	Tanım
05CZA662	Digimatic data tuşlu kablo (1 m)
05CZA663	Digimatic data tuşlu kablo (2 m)
02AZD790B	Data tuşlu U-Wave Bağlantı kablosu, Veri düğmesi IP Mikro Ölçer Tip
06AFM380B	USB kablo-data tuşlu (2 m), Veri düğmesi IP Mikro Ölçer Tip

Sarf malzeme yedekleri

No.	Tanım
938882	SR44 Pil

406-250-30

Metrik

No.	Ölçüm aralığı [mm]	Hata Sınırı [µm]	L [mm]	a [mm]	b [mm]	c [mm]	Ağırlık [g]
406-250-30	0-25	±3	0	7	32	2,8	330
406-251-30	25-50	±3	25	9,8	47	2,8	470
406-252-30	50-75	±3	50	11,2	60	2,8	625
406-253-30	75-100	±4	75	14,6	57	2,3	460

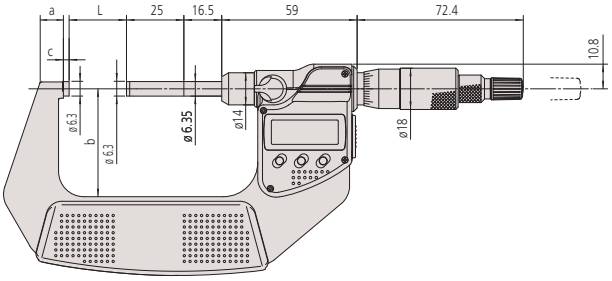

0 - 75 mm

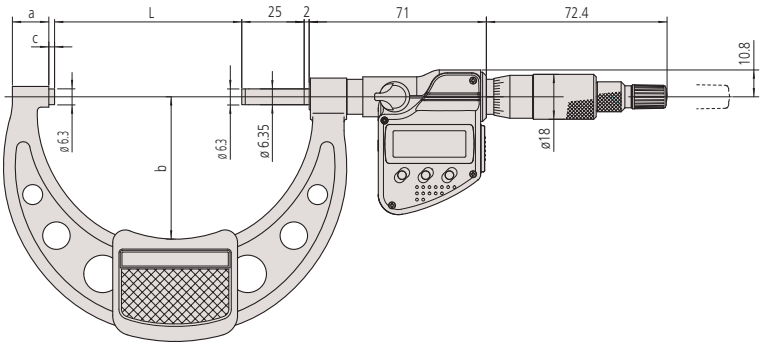

75 - 100 mm

ABSOLUTE Digimatic Hızlı Mikrometre

Seri 293

Dönmeyen milli hızlı model.

- dönüş başına 10 mm besleme standart modele göre 20 kat daha fazla ayar hızı verir.
- IP54 koruma ile geniş çalışma ortamına sahiptir (sadece veri kablosu takılı olmadığında sağlanır).
- ABSOLUTE doğrusal skala hız ayarlamada kısıtlama yoktur anlamına gelir.
- 25 mm (1") ölçüm aralıklı standart mikrometrelerle karşılaştırıldığında geniş ölçüm aralığı - 30 mm (1,2").

293-666

293-667

293-668

293-669

Fonksiyonlar	Seri 293		
	293-661-10	293-666	293-667 e kadar 293-669
ORIGIN	●	●	●
Sıfırlama/ABS			●
Açma-Kapama	●	●	●
Düşük voltaj alarmı	●	●	●
Bilgi çıkışı		●	●
Dondurma fonksiyonu		●	●

Özellikler

Hassasiyet	Özellikler listesine bakınız (sayısal olarak belirtme hatası hariç)
Ölçüm kuvveti (N)	5-10 N
Cetvel Çözünürlüğü	0,001 mm
Düzlemsellik	0,3 µm
Paralellik	80 mm'ye kadar olan modeller için 2 µm 105 mm'ye kadar olan modeller için 3 µm
Ölçüm yüzeyleri	Taşlanmış ve leblenmiş karbür yüzeyli
Ölçüm mili	ø6,35 mm, dönmeyen milli, 10 mm pitch
Pil ömrü	Yaklaşık 3 yıl(0-30 mm), 1 yıl (> 30 mm)
Teslimat	Takım kutusu, ölçü ayarı-(25mm den itibaren), 1 pil ile birlikte teslim edilir.

Opsiyonel aksesuarlar

No.	Tanım
937387	Digimatic kablo, 1 m
965013	Digimatic kablo, 2 m
02AZD790E	U-Wave Bağlantı kablosu, .
06AFM380E	USB giriş kablosu, 2 m

Sarf malzeme yedekleri

No.	Tanım
938882	SR44 Pil

293-666; 156-105-10 kod no'lu standı ile birlikte (opsiyonel aksesuar)

Metrik

No.	Ölçüm aralığı [mm]	Hata Sınırı [µm]	L [mm]	a [mm]	b [mm]	c [mm]	Ağırlık [g]
293-661-10	0-30	±2	34,8	2,8	6,2	25	275
293-666	0-30	±2	34,8	2,8	6,2	25	275
293-667	25-55	±2	59,8	2,8	8,5	36	355
293-668	50-80	±3	84,8	2,8	10,3	47	525
293-669	75-105	±3	109,8	2,8	10,7	60	625

Ayrıca mevcut! Inç/Metrik Modeller

mm

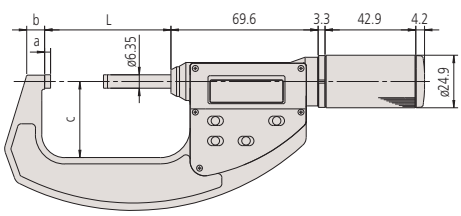

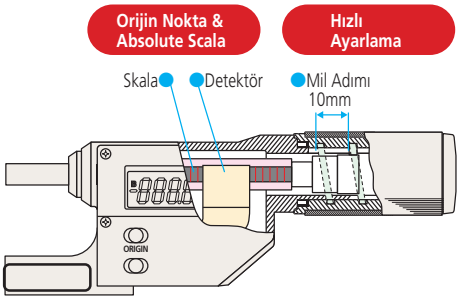

ABSOLUTE Digimatic Hızlı Mikrometre

Seri 227

ABSOLUTE®

ABSOLUTE Digimatic Mikrometre QuickMike

- Kablo, karton, plastik, kauçuk parçaları gibi ölçümler için sabit /düşük kuvvet uygulaması
- Dönmeyen milli
- Hızlı mil beslemesi 10mm/rev

227-201

Fonksiyonlar	Seri 227	
	227-201 227-205	227-203 e kadar 227-207
ORIGIN	●	
Sıfırlama/ABS		●
Açma-Kapama	●	●
Düşük voltaj alarmı	●	●
Bilgi çıkışı	●	●
Ön seçim		●
Dondurma fonksiyonu	●	●

Özellikler

Ölçüm yönü	yatay
Hassasiyet	Özellikler listesine bakınız (sayısal olarak belirtme hatası hariç)
Cetvel Çözünürlüğü	0,001 mm
Düzlemsellik	0,3 µm
Ölçüm yüzeyleri	Taşlanmış ve leblenmiş karbür yüzeyli
Ölçüm mili	ø6,35 mm, dönmeyen, 10 mm adımlı
Paralellik	2 µm
Pil ömrü	Yaklaşık 1 yıl, yaklaşık 3 yıl (227-205)
Teslimat	Takım kutusu,ölçü ayarı (10-30mm modellerde), vida, 1 adet pil ile birlikte teslim edilir.

Opsiyonel aksesuarlar

No.	Tanım
937387	Digimatic kablo, 1 m
965013	Digimatic kablo, 2 m
02AZD790E	U-Wave Bağlantı kablosu, .
06AFM380E	USB giriş kablosu, 2 m

Sarf malzeme yedekleri

No.	Tanım
938882	SR44 Pil

Ölçüm kuvveti ayarlanabilir

Metrik

No.	Ölçüm aralığı [mm]	Hata Sınırı [µm]	Ölçüm kuvveti hassasiyeti (1) [N]	Ölçüm Kuvveti [N] Scala(1) [N]	Ağırlık [g]
227-201	0-15	±2	±0,1 + (ayarlanmış ölçüm kuvveti/10)	0,5; 1; 1,5; 2; 2,5	300
227-203	15-30	±2	±0,1 + (ayarlanmış ölçüm kuvveti/10)	0,5; 1; 1,5; 2; 2,5	380
227-205	0-10	±2	0,4 + (ayarlı ölçüm kuvveti/10)	2; 4; 6; 8; 10	340
227-206	10-20	±2	0,4 + (ayarlı ölçüm kuvveti/10)	2; 4; 6; 8; 10	425
227-207	20-30	±2	0,4 + (ayarlı ölçüm kuvveti/10)	2; 4; 6; 8; 10	415

(1) Ölçerken cihaz yönelimi sadece yatayda ±3 derece olan ölçü aletleri için geçerlidir.

Ayrıca mevcut! İnç/Metrik Modeller

mm

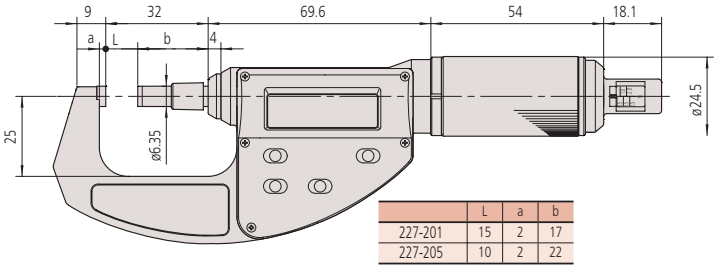

	L	a	b
227-201	15	2	17
227-205	10	2	22

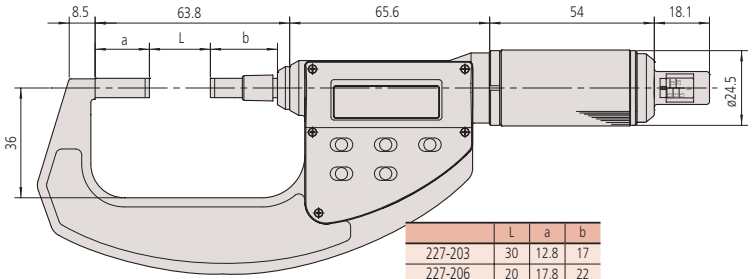

	L	a	b
227-203	30	12.8	17
227-206	20	17.8	22
227-207	30	7.8	22

Mitutoyo

Cırcırlı Tamburlu Mikrometre

Seri 102

- Kombine hassas ayar cırcırlı mikrometre,Tek el veya stand ile kullanım
- Tek el ile kullanımda yüksek güvenilirlik: Bu yeni mikrometre ile ilk kullanıcıların bile test sonuçlarında iyi ölçüm sonuçları elde ettikleri görülmüştür.
- Kontrol serifikalı.

102-701

102-702

Metrik

No.	Ölçüm aralığı [mm]	Çözünürlük	Hata Sınırı [µm]	Ağırlık [g]
102-701	0-25	0,01 mm	±2	180
102-707	0-25	0,001 mm	±2	180
102-702	25-50	0,01 mm	±2	270
102-708	25-50	0,001 mm	±2	270

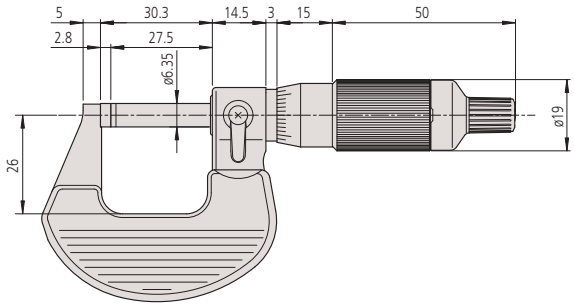

0-25 mm

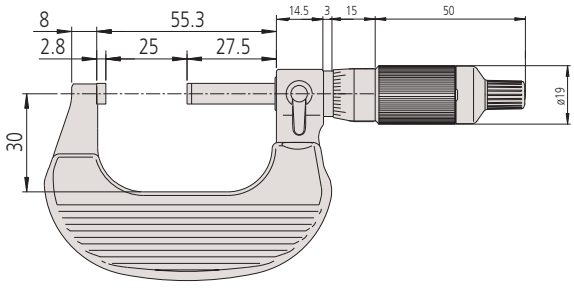

25-50 mm

Renkli cırcır kapakları (opsiyonel aksesuarlar)

Özellikler

Hassasiyet	Özellikler listesine bakınız
Cetvel	Tambur ve kovanı parlak krom kaplıdır, Ø 19 mm
Ölçüm kuvveti (N)	5-10 N
Düzlemsellik	0,6 µm
Ölçüm yüzeyleri	Taşlanmış ve leblenmiş karbür yüzeyli
Ölçüm mili	Mil kilitlemeli, ø 6,35 mm, 0,5 mm mil adımlı
Paralellik	2 µm
Teslimat	Takım kutusu, anahtar, ayar standardı (25 mm den itibaren), kontrol sertifikası beraberindedir

Opsiyonel aksesuarlar

No.	Tanım
04GAA899	Siyah dişli çark mandalı, .
04GAA900	Kırmızı cırcır kapak, .
04GAA901	Sarı kapak, .
04GAA902	Yeşil cırcır kapağı, .
04GAA903	Mavi dişli çark mandalı, .

Sarf malzeme yedekleri

No.	Tanım
04AAB208	Yeşil cırcır kapağı, .

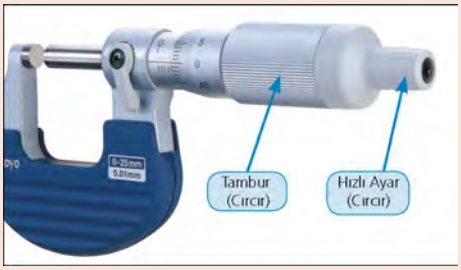

Dış Çap Mikrometresi

Özellikler

Hassasiyet	Özellikler listesine bakınız
Cetvel	Skala tamburu ve kovanı mat krom kaplıdır ø18 mm
Ölçüm kuvveti (N)	5-10 N
Çözünürlük	0,01 mm
Düzlemsellik	0,6 µm
Ölçüm yüzeyleri	Taşlanmış ve leblenmiş karbür yüzeyli
Ölçüm mili	Mil kilitlemeli, ø6,35 mm, mil adımı 0,5 mm
Paralellik	2 µm, 0 - 75 mm arası model için 3 µm, 75-100 mm modelleri için
Teslimat	Takım kutusu, ölçü ayarı standardı (25 mm'den itibaren), kontrol sertifikası (0-50mm ölçüm aralıklarında) beraberindedir

Seri 102

- Isı yalıtımlı çerçeve ve ulaşılması zor yerlere ulaşabilme
- Kilitleme tertibatlı.

Sadece 0-25 ve 25-50 mm için

102-301

Metrik

No.	Ölçüm aralığı [mm]	Hata Sınırı [µm]	L [mm]	a [mm]	b [mm]	c [mm]	d [mm]
102-301	0-25	±2	30,3	2,8	5	26	6,35
102-302	25-50	±2	55,3	2,8	8	32	6,35
102-303	50-75	±2	80,3	2,8	9	45	6,35
102-304	75-100	±3	105,3	2,8	10	58	6,35

Metrik Mikrometre seti

No.	Ölçüm aralığı [mm]	Setin içindekiler	Ağırlık [g]
102-911-40	0-100	102-301, 102-302, 102-303, 102-304, 3 ayar ölçüleri	1200

102-911-40

mm

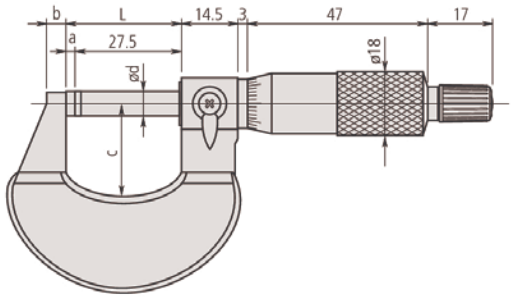

Dış Çap Mikrometresi

Seri 103

Bu dış çap mikrometresi yeni nesil olup doğru ve güvenilir ölçüm yapar ve aşağıdaki avantajı sunar:
- Hafif ağırlıklı atölye tasarımı.

103-137

Sadece 0-25 ve 25-50 mm için

Özellikler

Hassasiyet	Özellikler listesine bakınız
Cetvel	Skala tamburu ve kovanı mat krom kaplıdır
Çözünürlük	0,01 mm / 0,001 mm
Düzlemsellik	300 mm'e kadar olan modeller için 0,6 µm 300 mm üzeri modeller için 1 µm
Ölçüm yüzeyleri	Taşlanmış ve leblenmiş karbür yüzeyli
Ölçüm mili	Mil kilitlemeli, 0,5 mm mil adımlı
Paralellik	(2+L/100) µm, L = maks. ölçüm aralığı (mm)
Ölçüm kuvveti	5-10 N (100 mm den yukarı: 5-15 N)
Teslimat	Takım kutusu, ayar çubuğu (25 mm'den itibaren), anahtar, kontrol sertifikası (0-50 mm aralık) dahildir

Metrik Okuma hassasiyeti 0,001 mm

No.	Ölçüm aralığı [mm]	Hata Sınırı [µm]	L [mm]	a [mm]	b [mm]	c [mm]	d [mm]	Ağırlık [g]
103-129	0-25	±2	30,3	2,8	9	28	6,35	175
103-130	25-50	±2	55,3	2,8	10	38	6,35	215

Metrik Okuma hassasiyeti 0,01 mm

No.	Ölçüm aralığı [mm]	Hata Sınırı [µm]	L [mm]	a [mm]	b [mm]	c [mm]	d [mm]	Ağırlık [g]
103-137	0-25	±2	30,3	2,8	9	28	6,35	175
103-138	25-50	±2	55,3	2,8	10	38	6,35	215
103-139-10	50-75	±2	80,3	2,8	12	46	6,35	315
103-140-10	75-100	±3	105,3	2,8	14	57	6,35	375
103-141-10	100-125	±3	132,8	5,3	17	76	6,35	515
103-142-10	125-150	±3	158,2	5,7	19	90	6,35	665
103-143-10	150-175	±4	183,6	6,1	20	102	6,35	720
103-144-10	175-200	±4	208,8	6,3	19	115	6,35	920
103-145-10	200-225	±4	234,2	6,7	18	127	6,35	1080
103-146-10	225-250	±5	258	5,5	18	139	6,35	1255
103-147-10	250-275	±5	284	6,5	18	152	6,35	1405
103-148-10	275-300	±5	309	6,5	18	166	6,35	1565
103-149	300-325	±6	353	18	28	187	8	1985
103-150	325-350	±6	378	18	28	199	8	2155
103-151	350-375	±6	403	18	28	212	8	2305
103-152	375-400	±7	428	18	28	224	8	2455
103-153	400-425	±7	453	18	28	236	8	2715
103-154	425-450	±7	478	18	28	248	8	2965
103-155	450-475	±8	503	18	28	261	8	3215
103-156	475-500	±8	528	18	28	273	8	3450
103-157	500-525	±9	575	40	28	307	8	4060
103-158	525-550	±9	575	15	28	307	8	4080
103-159	550-575	±9	625	40	28	332	8	4500
103-160	575-600	±9	625	15	28	332	8	4525
103-161	600-625	±9	675	40	28	355	8	4915
103-162	625-650	±9	675	15	28	355	8	4930
103-163	650-675	±9	725	40	28	382	8	5200
103-164	675-700	±9	725	15	28	382	8	5215
103-165	700-725	±9	775	40	28	405	8	5835
103-166	725-750	±9	775	15	28	405	8	5860
103-167	750-775	±9	825	40	28	430	8	6385
103-168	775-800	±9	825	15	28	430	8	6410
103-169	800-825	±9	875	40	28	455	8	6925
103-170	825-850	±9	875	15	28	455	8	6940
103-171	850-875	±9	925	40	28	480	8	7565
103-172	875-900	±9	925	15	28	480	8	7590
103-173	900-925	±9	975	40	28	505	8	8215
103-174	925-950	±9	975	15	28	505	8	8240
103-175	950-975	±9	1025	40	28	530	8	8860
103-176	975-1000	±9	1025	15	28	530	8	8880

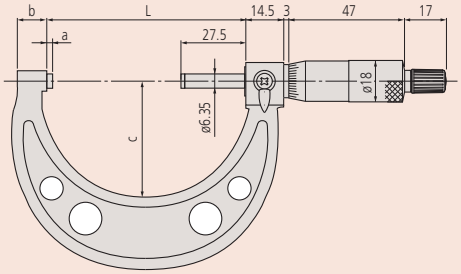

50 mm'ye kadar olan modeller

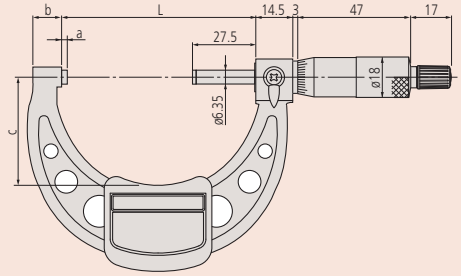

50-300mm modeller; plaka yalıtımlıdır

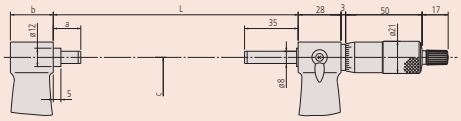

300 mm üzeri modeller

Dış Çap Mikrometre Seti

Özellikler

Çözünürlük	0,01 mm

Seri 103

Bu yeni jenerasyon hassas ve güvenilir dış çap mikrometresi size aşağıdaki avantajları sağlar:

- Atölyeler için hafif dizayn.
- Kutu içinde gelir.

103-913-50

Metrik

Mikrometre seti

No.	Ölçüm aralığı [mm]	Setin içindekiler	Ağırlık [g]
103-927-10	0-75	103-137, 103-138, 103-139-10, 2 ölçü ayarı	750
103-913-50	0-150	103-137, 103-138, 103-139-10, 103-140-10, 103-141-10, 103-142-10, 5 ölçü ayarı	2260
103-915-10	150-300	103-143-10, 103-144-10, 103-145-10, 103-146-10, 103-147-10, 103-148-10, 6 ölçü ayarı	7695
103-914-50	0-300	103-913-50 ve 103-915-10'un tüm mikrometreleri bir sette, 11 ölçü ayarı	9300

Mekanik Sayaçlı Dış Çap Mikrometresi

Seri 193

Mekanik Sayaçlı Dış Çap Mikrometreleri

– Kolay ve hızlı okuma için direkt-okumalı Dış Çap Mikrometresi.

193-101

Metrik

1. Cırcır durdurmalı (okuma 0,01 mm)

No.	Ölçüm aralığı [mm]	Hata Sınırı [µm]	L [mm]	a [mm]	b [mm]	c [mm]	Ağırlık [g]
193-101	0-25	±2	30	2,5	5	26	224
193-102	25-50	±2	55	2	8	32	275
193-103	50-75	±2	80	2	9	45	379
193-104	75-100	±3	105	2	9	57	489

Metrik

2. Cırcır durdurmalı (0,001 mm okuma verniyer ile elde edilir)

No.	Ölçüm aralığı [mm]	Hata Sınırı [µm]	L [mm]	a [mm]	b [mm]	c [mm]	Ağırlık [g]
193-111	0-25	±2	30	2,5	5	26	224
193-112	25-50	±2	55	2	8	32	275
193-113	50-75	±2	80	2	9	45	379
193-114	75-100	±3	105	2	9	57	489

Metrik

3. Mikrometre seti

No.	Ölçüm aralığı [mm]	Setin içindekiler	Ağırlık [g]
193-901	0-75	193-101, 193-102, 193-103, 2 ölçü ayarı	820
193-902	0-100	193-101, 193-102, 193-103, 193-104, 3 ölçü ayarı	1367

Ayrıca mevcut! İnç Modeller

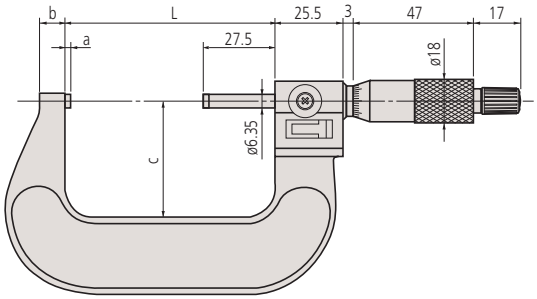

Özellikler

Hassasiyet	Özellikler listesine bakınız
Ölçüm kuvveti (N)	5-15 N
Çözünürlük	0,001 mm; 0,01 mm
Gösterge okuma	0,01 mm
Cetvel	Tambur ve kovanı parlak krom kaplıdır
Düzlemsellik	0,6 µm
Paralellik	(2+L/100) µm, L = maks. ölçüm aralığı (mm)
Ölçüm yüzeyleri	Taşlanmış ve leblenmiş karbür yüzeyli
Ölçüm mili	Mil kilitlemeli, ø 6,35 mm, 0,5 mm mil adımlı
Teslimat	Takım kutusu, anahtar, ölçü ayarı çubuğu (25 mm den itibaren) beraberindedir

193-902

Değiştirilebilir Çeneli Dijital Dış Çap Mikrometresi

Seri 340

- Değiştirilebilir uçlar
- Sabit kuvvette kilitleme

Dust- and Waterproof IP65

IP65

300 mm'e kadar

Fonksiyonlar	Seri 340	
	340-251-30 340-252-30	340-520 e kadar 340-526
Sıfırlama/ABS	●	●
ON		●
Otomatik kapanma fonksiyonu (20 dk kadar kullanılmadığında)	●	●
2 x PRESET	●	●
Düşük voltaj alarmı	●	●
Fonksiyon kilidi	●	●
Bilgi çıkışı	●	●
Dondurma fonksiyonu	●	●

Özellikler

Hassasiyet	±(4+L/75) µm, L = maks. ölçüm aralığı (mm) (sayısal örnekleme hatası hariç)
Cetvel Çözünürlüğü	0,001 mm
Cetvel	Skala tamburu ve kovanı mat krom kaplıdır ø 18 mm (300 mm' ye kadar), ø 21 mm (300 mm den büyük)
Düzlemsellik	0,6 µm, 1 µm (300 mm üzeri)
Paralellik	2 µm 75 mm'ye kadar olan modeller için 3 µm 150 mm'ye kadar olan modeller için (2+L/100) µm 150 mm üzeri modeller için, L = maks. ölçüm aralığı (mm)
Ölçüm yüzeyleri	Sertleştirilmiş, hassas taşlanmış (Uç), karbür uçlu, hassas taşlanmış (mil tarafı)
Ölçüm mili	ø 6,35 mm, ø 8 mm (300 mm üzeri), 0,5 mm mil adımlı, kilitleme tertibatlıdır
Pil ömrü	Yaklaşık 2,4 yıl, ortalama 1,8 yıl (300 mm üzeri)
Ölçüm kuvveti	5-10 N, 10-14 N (300 mm nin üzerinde)
Teslimat	Takım kutusu, ölçü ayarı standardı, ölçüm uçları, anahtar, 1 pil (300mm üzeri 2 pil) dahildir

Opsiyonel aksesuarlar

No.	Tanım
05CZA662	Digimatic data tuşlu kablo (1 m)
05CZA663	Digimatic data tuşlu kablo (2 m)
02AZD790B	Data tuşlu U-Wave Bağlantı kablosu, Veri düğmesi IP Mikro Ölçer Tip
04AZB512	Digimatic data tuşlu kablo (1 m)
04AZB513	Digimatic data tuşlu kablo (2 m)
959149	Digimatic data tuşlu kablo (1 m)
959150	Digimatic data tuşlu kablo (2 m)
06AFM380B	USB kablo-data tuşlu (2 m), Veri düğmesi IP Mikro Ölçer Tip

05CZA662/05CZA663/02AZD790B/06ADV380B, 300 mm'ye kadar olan modeller için
04AZB512/04AZB513/959149/959150/02AZD790C/06ADV380C, 300 mm üzeri modeller için

Sarf malzeme yedekleri

No.	Tanım
938882	SR44 Pil

340-251-30

Metrik

No.	Ölçüm aralığı [mm]	Ölçüm Uç Sayısı	Korunma IP-65	Ayar mastarları	Ağırlık [kg]
340-251-30	0-150	6	●	5	0,96
340-252-30	150-300	6	●	6	1,88
340-520	300-400	4		4	2,6
340-521	400-500	4		4	4,1
340-522	500-600	4		4	5,5
340-523	600-700	4		4	6,8
340-524	700-800	4		4	8,2
340-525	800-900	4		4	9,5
340-526	900-1000	4		4	10,9

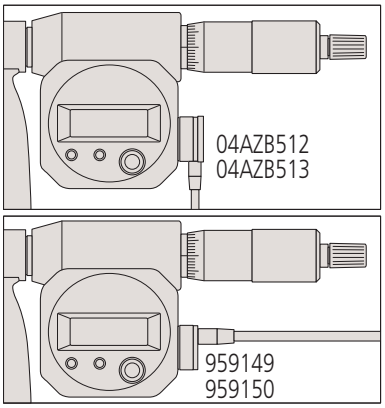

300 mm üzeri modeller

Mitutoyo

Değiştirilebilir Ölçüm Uçlu Dış Çap Mikrometresi

Seri 104

Bu dış çap mikrometresi size daha geniş ölçüm aralığı sunar.

- Kolay değiştirilebilir uçlar sayesinde geniş ölçüm aralığı.
- Sabitleme mekanizması

104-171

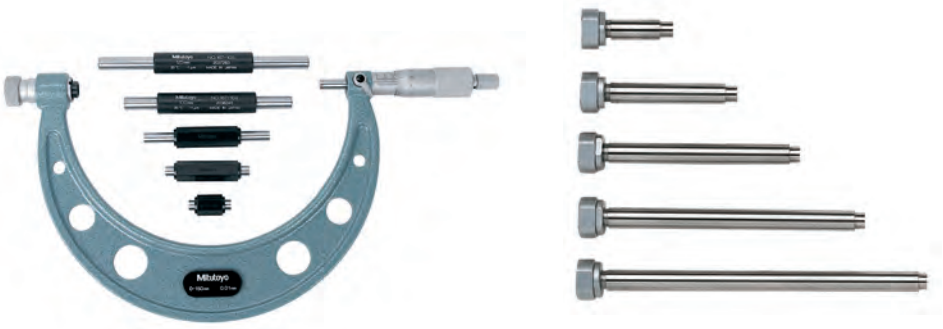

104-135A

Özellikler

Hassasiyet	±(4+L/75) µm, L = maks. ölçüm aralığı (mm)
Çözünürlük	0,01 mm
Cetvel	Skala tamburu ve kovanı mat krom kaplıdır ø 18 mm (300 mm' ye kadar), ø 21 mm (300 mm den büyük)
Düzlemsellik	0,6 µm, 300 mm'ye kadar olan modeller için 1 µm, 300 mm üzeri modeller için
Paralellik	2 µm 75 mm'ye kadar olan modeller için 3 µm 150 mm'ye kadar olan modeller için (2+L/100) µm 150 mm üzeri modeller için L = maks. ölçüm aralığı (mm)
Ölçüm yüzeyleri	Sertleştirilmiş, hassas taşlanmış (Uç), karbür uçlu, hassas taşlanmış (mil tarafı)
Ölçüm mili	ø 6,35 mm (300 mm'ye kadar), ø 8 mm (300 mm üzeri), 0,5 mm mil adımlı, kilitleme tertibatlı
Ölçüm kuvveti	5-10 N, 10-14 N (300 mm nin üzerinde)
Teslimat	Takım kutusu, ölçü ayarı, ölçüm uçları, anahtar ile birlikte teslim edilir.

Metrik

No.	Ölçüm aralığı [mm]	Ölçüm Uç Sayısı	Ayar mastarları	Ağırlık [kg]
104-171	0-50	1	1	0,32
104-139A	0-100	4	3	0,79
104-135A	0-150	6	5	1,35
104-161A	50-150	4	4	1,35
104-140A	100-200	4	4	1,38
104-136A	150-300	6	6	2,65
104-141A	200-300	4	4	2,22
104-142A	300-400	4	4	3,31
104-143A	400-500	4	4	4,81
104-144A	500-600	4	4	6,35
104-145A	600-700	4	4	7,72
104-146A	700-800	4	4	9,08
104-147A	800-900	4	4	10,41
104-148A	900-1000	4	4	11,78

Ayrıca mevcut! İnç Modeller

Değiştirilebilir Ölçüm Uçlu Dış Çap Mikrometresi

Seri 104/340

104 ve 340 serileri ile kullanabileceğiniz isteğe bağlı değiştirilebilir uçlar vardır.

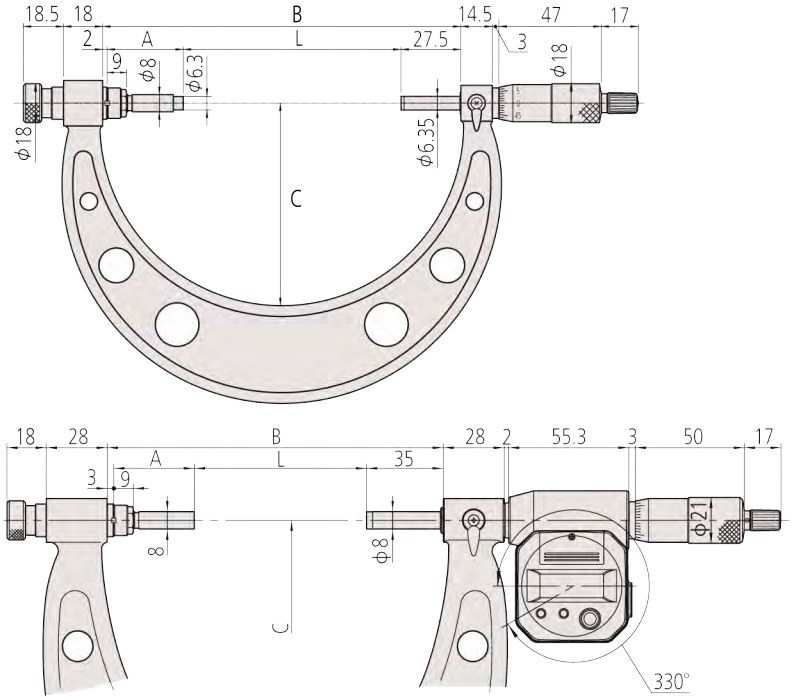

Not: B mm ve C mm değerler aşağıdaki tabloda gösterilen tüm ürünler için geçerlidir:

B mm:
Ölçüm aralığı için değer:
0/150 mm: 164,5; 150/300 mm: 314,5; 300/400 mm: 425; 400/500 mm: 525; 500/600 mm: 625; 600/700 mm: 725; 700/800 mm: 825; 800/900 mm: 925; 900/1000 mm: 1025

C mm:
Ölçüm aralığı için değer:
0/150 mm: 90; 150/300 mm: 166; 300/400 mm: 220; 400/500 mm: 270; 500/600 mm: 332; 600/700 mm: 382; 700/800 mm: 430; 800/900 mm: 480; 900/1000 mm: 530

0 - 300 mm

Değiştirilebilir uç tanımı	M1 mm	M2 mm	M3 mm	M4 mm	M5 mm	M6 mm
No.	**303950**	**303951**	**303952**	**303953**	**303954**	**303955**
L=0/150 mm	0-25	25-50	50-75	75-100	100-125	125-150
L=150/300 mm	150-175	175-200	200-225	225-250	250-275	275-300
a mm	135	110	85	60	35	10

300 - 1000 mm

Değiştirilebilir uç tanımı	M3 mm	M4 mm	M5 mm	M6 mm
No.	**304001**	**304002**	**304003**	**304004**
L=300/400 mm	300-325	325-350	350-375	375-400
L=400/500 mm	400-425	425-450	450-475	475-500
L=500/600 mm	500-525	525-550	550-575	575-600
L=600/700 mm	600-625	625-650	650-675	675-700
L=700/800 mm	700-725	725-750	750-775	775-800
L=800/900 mm	800-825	825-850	850-875	875-900
L=900/1000 mm	900-925	925-950	950-975	975-1000
a mm	87	62	37	12

Ayarlabilen Çeneli Dış Çap Mikrometresi

Seri 105

Dış Çap Mikrometresi uçları uzatma kelepçesiyle gelir.

- Kelepçeler hafif olmalarına karşın sağlam yapıda ve geniş mikrometreler için idealdir.
- 50mm mil ölçüsü, standart mil ölçülerine göre daha geniş aralık verir.
- Kurulan standartlar bütün ölçüm aralığını kapsar.

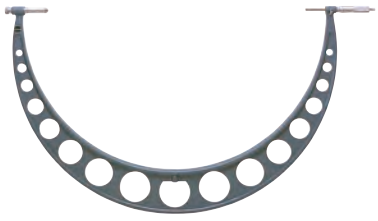

105-105

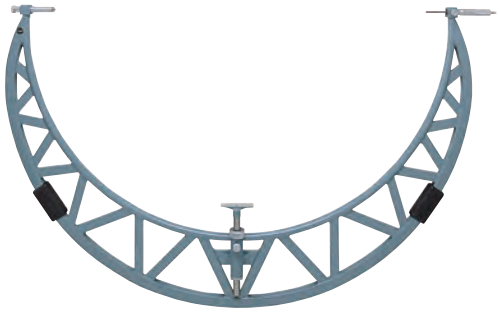

105-408

Özellikler

Hassasiyet	±(6+L/75) µm, L = maks. ölçüm aralığı (mm)
Cetvel	Tambur ve kovanı parlak krom kaplıdır. Ø 21 mm
Ölçüm kuvveti (N)	5-10 N
Çözünürlük	0,01 mm
Düzlemsellik	1,3 µm
Paralellik	(2+L/100) µm (mm), L = maks. ölçüm aralığı (mm)
Ölçüm yüzeyleri	Taşlanmış ve leblenmiş karbür yüzeyli
Ölçüm mili	Mil kilitlemeli, ø8 mm 0,5 mm mil adımlı
Teslimat	Takım kutusu, ayar ölçüsü (2 adet), ayarlanabilir dayanak (1000mm üzeri modeller için) birlikte teslim edilir.

Metrik

Uzatma Çubuğu: 50 mm

No.	Ölçüm aralığı [mm]	Genişleme [mm]	Ağırlık [kg]
105-103	500-600	50	5,53
105-104	600-700	50	6,35
105-105	700-800	50	7,17
105-106	800-900	50	7,99
105-107	900-1000	50	8,81
105-408	1000-1100	50	10,49
105-409	1100-1200	50	11,28
105-410	1200-1300	50	12,05
105-411	1300-1400	50	12,72
105-412	1400-1500	50	13,4
105-413	1500-1600	50	14,33
105-414	1600-1700	50	15,26
105-415	1700-1800	50	16,44
105-416	1800-1900	50	18,1
105-417	1900-2000	50	19,76

Metrik

Uzatma Çubuğu: 50 mm, 100 mm

No.	Ölçüm aralığı [mm]	Genişleme [mm]	Ağırlık [kg]
105-418	1000-1200	50, 100	13,77
105-419	1200-1400	50, 100	15,77
105-420	1400-1600	50, 100	17,91
105-421	1600-1800	50, 100	20,8
105-422	1800-2000	50, 100	22,76

Ayrıca mevcut! İnç Modeller

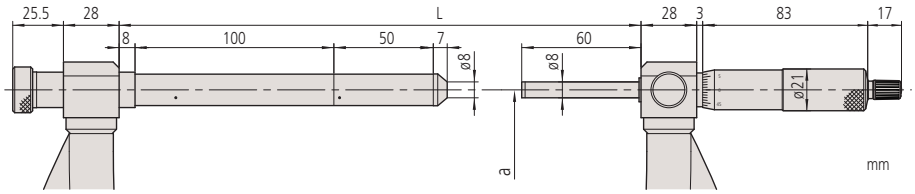

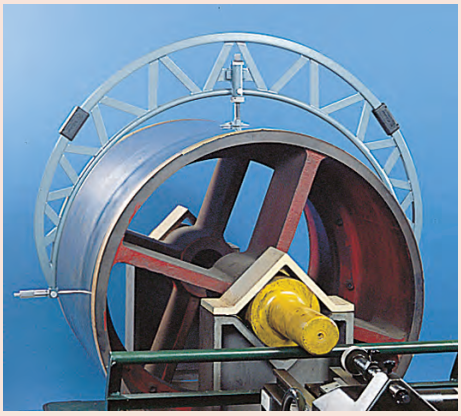

İş parçası üzerinde ayarlanabilir durdurmalı uygulama

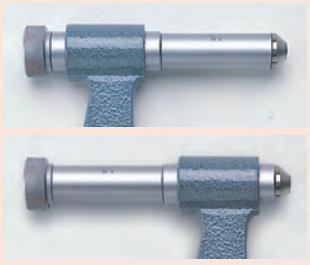

Uç uzatma parçası

Ölçüm Aralığı	L (mm)	a (iş parçası ve durdurucu mesafesi) mm
1000 - 1200 mm	1225	500 - 600
1200 - 1400 mm	1425	600 - 700
1400 - 1600 mm	1625	700 - 800
1600 - 1800 mm	1825	800 - 900
1800 - 2000 mm	2025	900 - 1000

Digimatic Saç Mikrometresi

Seri 389

– Standart mikrometrelere göre, levha malzeme et kalınlığı ölçümlerinde boğaz derinliği daha büyük olarak tasarlanmıştır.

Fonksiyonlar	Seri 389
ORIGIN	●
Sıfırlama/ABS	●
Otomatik kapanma fonksiyonu (20 dk kadar kullanılmadığında)	●
2 x PRESET	●
Düşük voltaj alarmı	●
Fonksiyon kilidi	●
Bilgi çıkışı	●
Dondurma fonksiyonu	●

Özellikler

Hassasiyet	Özellikler listesine bakınız (sayısal olarak belirtme hatası hariç)
Cetvel Çözünürlüğü	0,001 mm
Ölçüm kuvveti (N)	3-8, 10-14 (389-514) N
Cetvel	Skala tamburu ve kovanı mat krom kaplıdır, ø 18 mm/ ø 21 mm
Düzlemsellik	0,6 µm, boğaz açıklığı 160/165 mm olan modeller için 1 µm, boğaz açıklığı 330 mm olan modeller için
Paralellik	3 µm
Ölçüm yüzeyleri	Taşlanmış ve leblenmiş karbür yüzeyli
Ölçüm mili	Mil kilitlemeli, ø 6,35 mm/ø 8 mm (389-514), 0,5 mm mil adımlı
Pil ömrü	Yaklaşık 2,4 yıl/ ortalama 1,8 yıl (389-514)
Teslimat	Takım kutusu,anahtar, 1 adet pil / 2 adet pil ile birlikte (389-514)

Opsiyonel aksesuarlar

No.	Tanım
05CZA662	Digimatic data tuşlu kablo (1 m)
05CZA663	Digimatic data tuşlu kablo (2 m)
02AZD790B	Data tuşlu U-Wave Bağlantı kablosu, Veri düğmesi IP Mikro Ölçer Tip
04AZB512	Digimatic data tuşlu kablo (1 m)
04AZB513	Digimatic data tuşlu kablo (2 m)
959149	Digimatic data tuşlu kablo (1 m)
959150	Digimatic data tuşlu kablo (2 m)
02AZD790C	Data tuşlu, U-WAVE veri kablosu
06AFM380B	USB kablo-data tuşlu (2 m), Veri düğmesi IP Mikro Ölçer Tip
06AFM380C	USB kablo,data tuşlu, Düz tip (2m)

389-514 için
04AZB512/04AZB513/959149/959150/02AZD790C/06ADV380C

Sarf malzeme yedekleri

No.	Tanım
938882	SR44 Pil

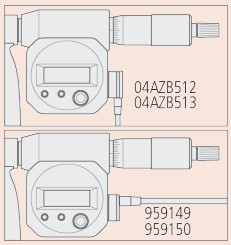

389-514 için digimatic kablo

389-251-30

Metrik

No.	Ölçüm aralığı [mm]	Uç/Tip	Hata Sınırı [µm]	IP65	Ağırlık [g]
389-251-30	0-25	A	±4	●	840
389-261-30	0-25	B	±4	●	840
389-271-30	0-25	C	±4	●	840
389-514	0-25	A	±5		2750
389-252-30	25-50	A	±4	●	920
389-262-30	25-50	B	±4	●	920
389-272-30	25-50	C	±4	●	920

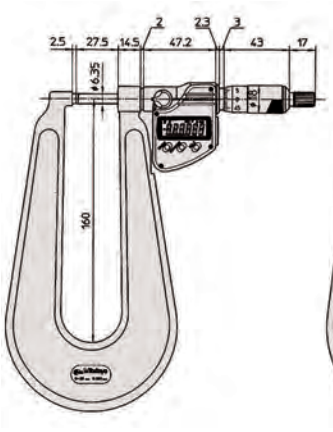

0-25 mm

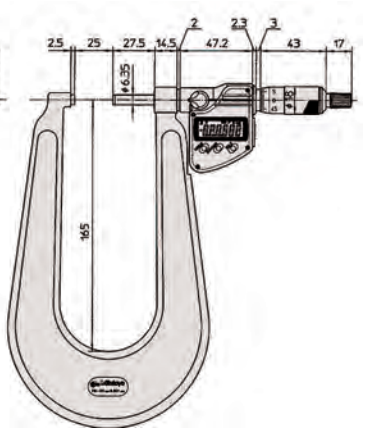

25-50 mm

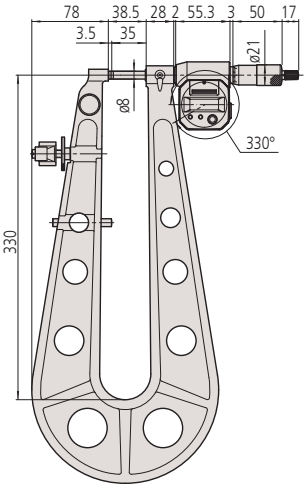

389-514

Sac Mikrometresi

Seri 118

Levha malzeme et kalınlığı ölçümlerinde boğaz derinliği daha büyük olarak tasarlanmıştır.

118-102

Metrik

No.	Ölçüm aralığı [mm]	Uç/Tip	Hata Sınırı [µm]	L [mm]	a [mm]	b [mm]	c [mm]	d [mm]	e [mm]	f [mm]	g [mm]	Ağırlık [g]
118-101	0-25	A	±4	30,3	110	27,5	2,8	18	6,35	14,5	39	445
118-102	0-25	A	±4	30,3	160	27,5	2,8	18	6,35	14,5	48	740
118-103	0-25	A	±5	38,5	330	35	3,5	21	8	28	84	2650
118-110	25-50	A	±4	55,3	165	27,5	2,5	18	6,35	14,5	45	820
118-114	0-25	B	±4	30,3	160	27,5	2,8	18	6,35	14,5	48	740
118-118	0-25	C	±4	30,3	160	27,5	2,8	18	6,35	14,5	48	740
118-126	25-50	C	±4	55,3	165	27,5	2,5	18	6,35	14,5	48	820

Ayrıca mevcut! İnç Modeller

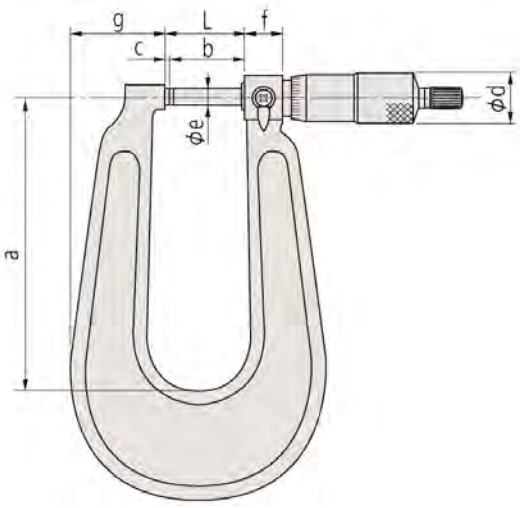

Özellikler

Hassasiyet	Özellikler listesine bakınız
Ölçüm kuvveti (N)	3-8 N
Çözünürlük	0,01mm
Cetvel	Tambur ve kovanı parlak krom kaplıdır.Ø 18 mm ve Ø 21 mm
Düzlemsellik	0,6 µm, boğaz açıklığı 110, 160, 165 mm olan modeller için 1 µm, boğaz açıklığı 300 mm olan modeller için
Paralellik	3 µm
Ölçüm yüzeyleri	Karbür uçlu, hassas taşlanmış ve leblenmiş
Ölçüm mili	Çene derinliği 150 mm: ø 6,35 mm Çene derinliği 300 mm : ø 8 mm 0,5 mm mil adımlı, kilitleme tertibatlıdır
Teslimat	Takım kutusu, anahtar, ayar standardı (25 mm'den itibaren) beraberindedir

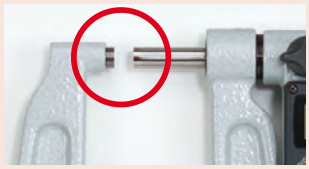

Tip A
Düz-Düz

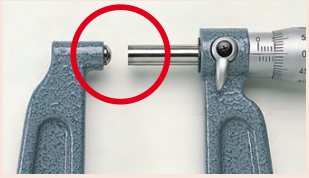

Tip B
Küresel-Düz

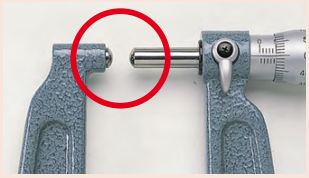

Tip C
Küresel-Küresel

Kadranlı Saç Mikrometresi

Özellikler

Hassasiyet	Özellikler listesine bakınız
Çözünürlük	0,01 mm
Cetvel	Skala tamburu ve kovanı mat krom kaplıdır
Ölçüm yüzeyleri	Konveks uçlu ve düz milli
Ölçüm mili	Ø 6,35 mm, kilitleme tertibatlı

Seri 119 kolay ve hızlı okuma için düğmeye sahiptir.

Seri 119

Levha Metal Mikrometre

- Derin çerçevesi sayesinde levha malzemelerin kalınlığını ölçme
- Saati sayesinde kolay okuma

119-202

Metrik

Çevirmeli Model

No.	Ölçüm aralığı [mm]	Hata Sınırı [µm]	Boğaz [mm]	Ağırlık [g]
119-202	0-25	±4	50	305

mm

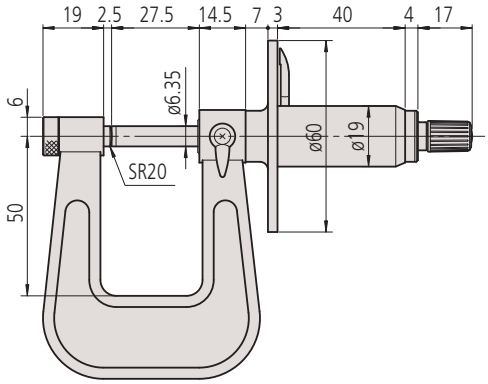

Mitutoyo

Digimatic Ölçüm Çeneli Mikrometre

Seri 343

Digimatic Model

– Bu model mikrometre ulaşılması zor yerlerin ölçümü için özel olarak tasarlanmıştır.

343-250-30

Metrik

No.	Ölçüm aralığı [mm]	Hata Sınırı [µm]	L [mm]	a [mm]	b [mm]	c [mm]	Ağırlık [g]
343-250-30	0-25	±5	55,5	27,5	10,6	32,9	320
343-251-30	25-50	±6	80,5	27,5	10,6	32,9	340
343-252-30	50-75	±7	105,5	27,5	10,6	32,9	390
343-253-30	75-100	±8	130,5	27,5	10,6	32,9	440

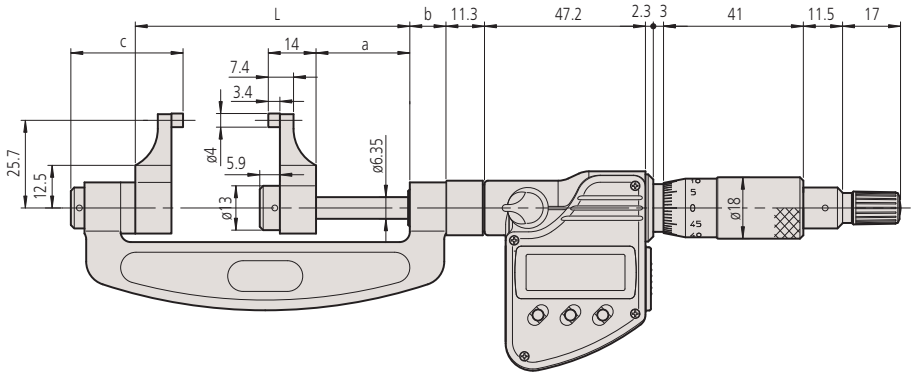

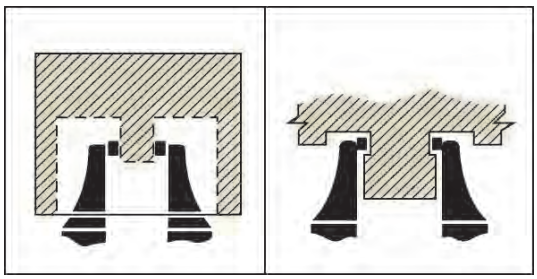

Fonksiyonlar	Seri 343
ORIGIN	●
Sıfırlama/ABS	●
Otomatik kapanma fonksiyonu (20 dk kadar kullanılmadığında)	●
Düşük voltaj alarmı	●
Fonksiyon kilidi	●
Bilgi çıkışı	●
Dondurma fonksiyonu	●

Özellikler

Hassasiyet	Özellikler listesine bakınız (sayısal olarak belirtme hatası hariç)
Ölçüm kuvveti (N)	1-6 N
Cetvel Çözünürlüğü	0,001 mm
Cetvel	Skala tamburu ve kovanı mat krom kaplıdır,ø 18 mm
Düzlemsellik	0,3 µm
Paralellik	(3+L/75) µm, L = maks. ölçüm aralığı (mm)
Ölçüm yüzeyleri	Taşlanmış ve leblenmiş karbür yüzeyli
Ölçüm mili	Mil kilitlemeli, ø 6,35 mm, mil adımı 0,5 mm
Pil ömrü	Yaklaşık 2,4 yıl
Teslimat	Takım kutusu, ayar standardı (25 mm'den itibaren), anahtar, 1 pil dahildir

Opsiyonel aksesuarlar

No.	Tanım
05CZA662	Digimatic data tuşlu kablo (1 m)
05CZA663	Digimatic data tuşlu kablo (2 m)
02AZD790B	Data tuşlu U-Wave Bağlantı kablosu, Veri düğmesi IP Mikro Ölçer Tip
06AFM380B	USB kablo-data tuşlu (2 m), Veri düğmesi IP Mikro Ölçer Tip

Sarf malzeme yedekleri

No.	Tanım
938882	SR44 Pil

Ölçüm Çeneli Mikrometre

Seri 143

Bu mikrometre özellikle zor erişilen yerlerin ölçümü için geliştirilmiştir.

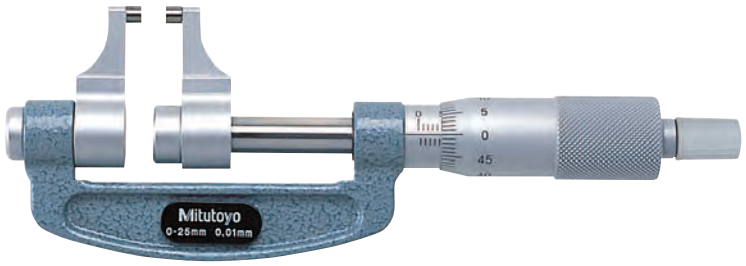

143-101

Özellikler

Hassasiyet	Özellikler listesine bakınız
Ölçüm kuvveti (N)	1-6 N
Çözünürlük	0,01mm
Cetvel	Skala tamburu ve kovanı mat krom kaplıdır,ø 18 mm
Düzlemsellik	0,3 µm
Paralellik	(3+L/75) µm (mm), L = maks. ölçüm aralığı (mm)
Ölçüm yüzeyleri	Taşlanmış ve leblenmiş karbür yüzeyli
Ölçüm mili	Mil kilitlemeli, ø 6,35 mm, mil adımı 0,5 mm
Teslimat	Takım kutusu, anahtar, ayar çubuğu (25 mm den itibaren) beraberindedir

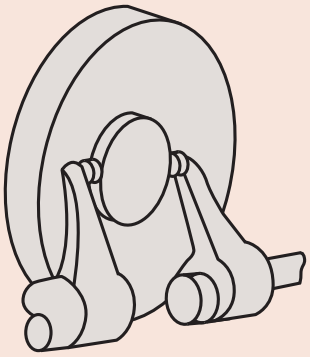

Metrik

No.	Ölçüm aralığı [mm]	Hata Sınırı [µm]	L [mm]	a [mm]	b [mm]	c [mm]	Ağırlık [g]
143-101	0-25	±5	59,8	31,8	10,6	28,6	210
143-102	25-50	±6	84,8	31,8	10,6	28,6	230
143-103	50-75	±7	109,8	31,8	10,6	28,6	280
143-104	75-100	±8	134,8	31,8	10,6	28,6	330
143-105	100-125	±9	159,8	31,8	10,6	28,6	400
143-106	125-150	±9	184,8	31,8	10,6	28,6	450
143-107	150-175	±10	209,8	31,8	10,6	28,6	520
143-108	175-200	±10	234,8	31,8	10,6	28,6	600
143-109	200-225	±11	255,8	27,8	14,5	32,5	690
143-110	225-250	±11	280,8	27,8	14,5	32,5	790
143-111	250-275	±12	305,8	27,8	14,5	32,5	900
143-112	275-300	±12	330,8	27,8	14,5	32,5	920

Ayrıca mevcut! İnç Modeller

mm

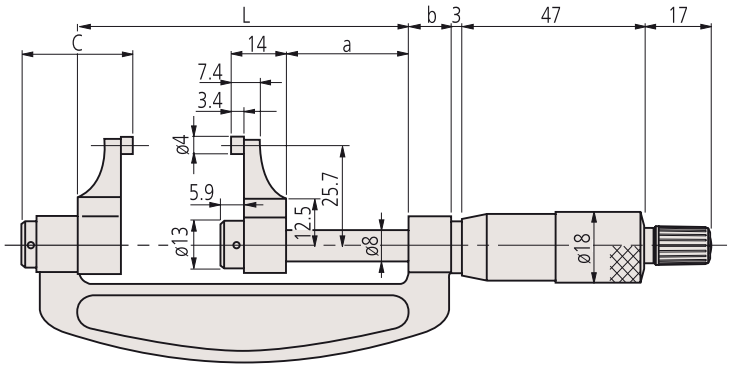

Değiştirilebilir Çene Tipi Mikrometre

Seri 116

Dönmeyen ölçme milli ve değiştirilebilir ölçüm uçları.

- Dönmeyen miline yedi farklı formda opsiyonel uç takılabilir.(düz,bıçak ağızlı,disk,bıçak)
- Opsiyonel (V ve koni) uç

116-101

Metrik

No.	Ölçüm aralığı [mm]	Hata Sınırı [µm]	Ağırlık [g]
116-101	0-25	±4	250
116-102	25-50	±4	300

Ayrıca mevcut!
İnç Modeller

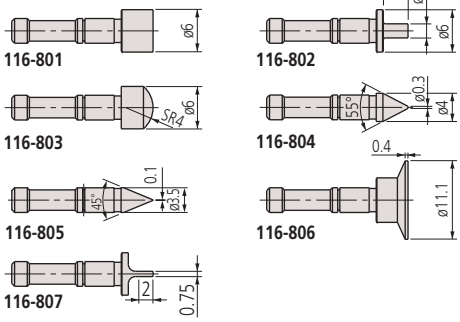

Özellikler

Hassasiyet	Özellikler listesine bakınız
Ölçüm kuvveti (N)	5-10 N
Çözünürlük	0,01mm
Cetvel	Skala tamburu ve kovanı mat krom kaplıdır,ø 18 mm
Ölçüm mili	Ø 8 mm 0,5 mm mil adımlı, kilitleme tertibatlıdır
Teslimat	Kutu, Düz ve 60° diş ayar standartı (25 mm den itibaren), anahtar beraberindedir Değiştirilebilir uç / mil dahil değildir.

Opsiyonel aksesuarlar

No.	Tanım
116-801	Ölçüm ucu,yassı tip, (çift)
116-802	Ölçüm ucu, kama tip, (çift)
116-803	Ölçüm ucu, küresel tip, (çift)
116-804	Ölçüm ucu, sivri tip (çift)
116-805	Ölçüm ucu,konik-kesici tip, (çift)
116-806	Ölçüm ucu,disk tip, (çift)
116-807	Ölçüm ucu,bıçak ağızlı tip (çift)
116-800	7 çift ölçüm/ucu No. 116-801 den -807 'e kadar
116-830	6 çift metrik vida ölçümü için uçlar, birleşik vida dişleri (60°)

116-830 :
- 0,4-0,5 mm/64-48TPI (**116-831**)
- 0,6-0,9 mm/44-28TPI (**116-832**)
- 1-1,75 mm/24-14TPI (**116-833**)
- 2-3 mm/13-9TPI (**116-834**)
- 3,5-5mm/8-5TPI (**116-835**)
-5,5-7mm/4,5-3,5TPI (**116-836**)

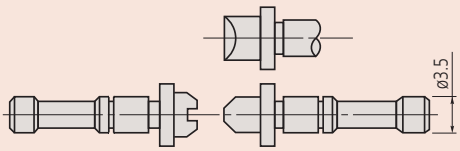

Değiştirilebilir ölçüm uçları / ölçüm milleri set ve çift olarak mevcuttur

Değiştirilebilir Tipli Digimatic Vida Diş Ölçüm Mikrometresi

Seri 326

– Opsiyonel,değiştirilebilir uçlar/miller,geniş bir ölçüme olanak sunar

Fonksiyonlar	Seri 326
Sıfırlama/ABS	●
Otomatik kapanma fonksiyonu (20 dk kadar kullanılmadığında)	●
2 x PRESET	●
Düşük voltaj alarmı	●
Fonksiyon kilidi	●
Bilgi çıkışı	●
Dondurma fonksiyonu	●

Özellikler

Hassasiyet	Özellikler listesine bakınız (sayısal olarak belirtme hatası hariç)
Ölçüm kuvveti (N)	5-10 N
Cetvel Çözünürlüğü	0,001 mm
Cetvel	Skala tamburu ve kovanı mat krom kaplıdır,ø 18 mm
Ölçüm mili	Ø 6,35 mm,0,5 mm mil adımlı ve kilitleme tertibatlıdır
Pil ömrü	Yaklaşık 2,4 yıl
Teslimat	Takım kutusu, ayar standardı (60°) (25 mm'den itibaren), anahtar, 1 pil dahildir Değiştirilebilir uç/mil dahil değildir.

Standart aksesuarlar

No.	Tanım
167-261	Ayar ölçü, 25 mm/60°
167-262	Ayar ölçü, 50 mm/60°
167-263	Ayar ölçü, 75 mm/60°

Opsiyonel aksesuarlar

No.	Tanım
05CZA662	Digimatic data tuşlu kablo (1 m)
05CZA663	Digimatic data tuşlu kablo (2 m)
02AZD790B	Data tuşlu U-Wave Bağlantı kablosu, Veri düğmesi IP Mikro Ölçer Tip
167-272	Ayar ölçü, 25 mm/55°
167-273	Ayar ölçü, 50 mm/55°
167-274	Ayar ölçü, 75 mm/55°
167-275	Ayar ölçü, 100 mm/55°
06AFM380B	USB kablo-data tuşlu (2 m), Veri düğmesi IP Mikro Ölçer Tip

Sarf malzeme yedekleri

No.	Tanım
938882	SR44 Pil

326-251-30 ile opsiyonel aksesuarlar

Değiştirilebilir uçlar/tamamlayıcı mil uçları çift olarak

Metrik

No.	Ölçüm aralığı [mm]	Hata Sınırı [µm]	a [mm]	B [mm]	Ağırlık [g]
326-251-30	0-25	±4	39,5	25	350
326-252-30	25-50	±4	64,5	32	380
326-253-30	50-75	±4	90	45	470
326-254-30	75-100	±5	115,6	65,5	510

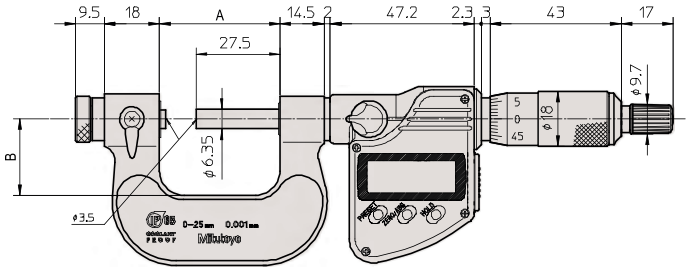

0-75 mm

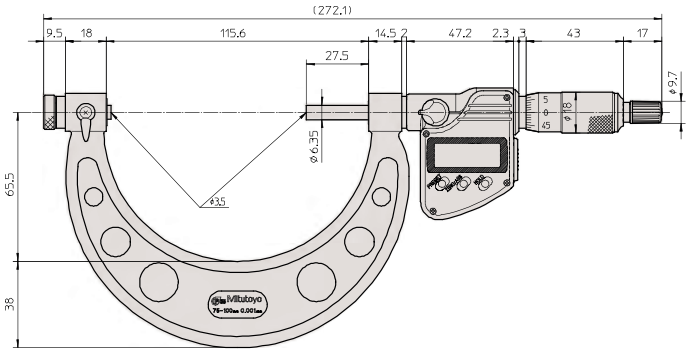

75-100 mm

Bilya ve uç birbirine uygundur

Değiştirilebilir Tipli Vida Diş Ölçüm Mikrometresi

Seri 126

Vida Mikrometre opsiyonel olarak değiştirilebilir uçlarla size geniş aralıkta vida adımlarını ölçmenize olanak verir.

126-125 opsiyonel aksesuarlar

Değiştirilebilir uçlar/tamamlayıcı mil uçları çift olarak

Metrik

No.	Ölçüm aralığı [mm]	Hata Sınırı [µm]	L [mm]	a [mm]	Ağırlık [g]
126-125	0-25	±4	39,5	25	240
126-126	25-50	±4	64,5	32	290
126-127	50-75	±4	90	45	390
126-128	75-100	±5	115,6	65	450
126-129	100-125	±5	140,6	79	530
126-130	125-150	±5	165,6	93	620
126-131	150-175	±6	190,5	105	730
126-132	175-200	±6	214,5	120	860
126-133	200-225	±6	240,5	131	1030
126-134	225-250	±7	265,5	144	1200
126-135	250-275	±7	290,5	156	1370
126-136	275-300	±7	314,5	171	1540

Ayrıca mevcut! İnç Modeller

mm

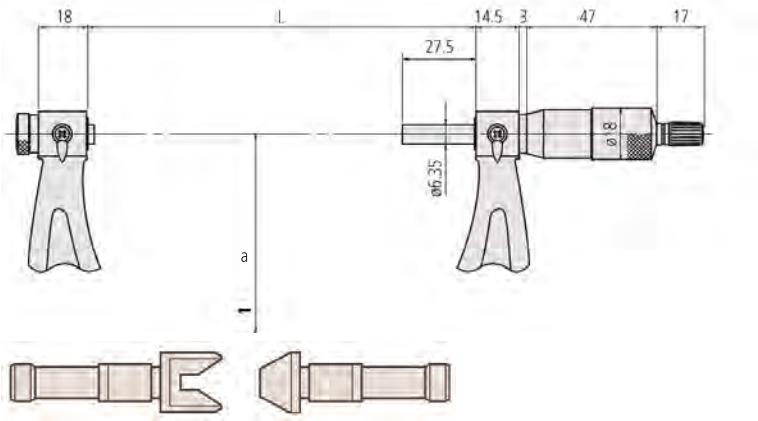

Bilya ve uç birbirine uygundur

Özellikler

Hassasiyet	Özellikler listesine bakınız
Cetvel	Tambur ve kovanı parlak krom kaplıdır.Ø 18 mm
Ölçüm kuvveti (N)	5-10 N
Çözünürlük	0,01 mm
Ölçüm mili	ø 6,35 mm, 0,5 mm mil adımlı, kilitleme tertibatlı
Teslimat	Takım kutusu, ayar çubuğu (60°) (25mm'den itibaren) , anahtar beraberindedir Değiştirilebilir uç/mil dahil değildir.

Standart aksesuarlar

No.	Tanım
167-261	Ayar ölçü, 25 mm/60°
167-262	Ayar ölçü, 50 mm/60°
167-263	Ayar ölçü, 75 mm/60°
167-264	Ayar Ölçü, 100 mm/60°
167-265	Ayar Ölçü, 125 mm/60°
167-266	Ayar Ölçü, 150 mm/60°
167-267	Ayar Ölçü, 175 mm/60°
167-268	Ayar Ölçü, 200 mm/60°
167-269	Ayar Ölçü, 225 mm/60°
167-270	Ayar ölçü, 250 mm/60°
167-271	Ayar Ölçü, 275 mm/60°

Opsiyonel aksesuarlar

No.	Tanım
167-272	Ayar ölçü, 25 mm/55°
167-273	Ayar ölçü, 50 mm/55°
167-274	Ayar ölçü, 75 mm/55°
167-275	Ayar ölçü, 100 mm/55°
167-276	Ayar ölçü, 125 mm/55°
167-277	Ayar ölçü, 150 mm/55°
167-278	Ayar ölçü, 175mm/55°
167-279	Ayar ölçü, 200 mm/55°
167-280	Ayar Mastarı, 225 mm/55°

Değiştirilebilir Tipli Vida Diş Ölçüm Mikrometresi

Seri 126

Opsiyonel aksesuarlar ölçü uçları

Tekli ölçüm ucu/mil uçları çiftli

No.	Hassasiyet (20°C)	Tanım	Metrik Adım	Whitworth ağız/parmak
126-801	±30'	M1 (U1)	0,4 - 0,5 mm	
126-802	±20'	M2 (U2)	0,6 - 0,9 mm	
126-803	±15'	M3 (U3)	1 - 1,75 mm	
126-804	±10'	M4 (U4)	2 - 3 mm	
126-805	±10'	M5 (U5)	3,5 - 5 mm	
126-806	±10'	M6 (U6)	5,5 - 7 mm	
126-811	±30'	W1		60 - 48 TPI
126-812	±30'	W2		48 - 40 TPI
126-813	±20'	W3		40 - 32 TPI
126-814	±20'	W4		32 - 24 TPI
126-815	±15'	W5		24 - 18 TPI
126-816	±15'	W6		18 - 14 TPI
126-817	±10'	W7		14 - 10 TPI
126-818	±10'	W8		10 - 7 TPI
126-819	±10'	W9		7 - 4,5 TPI
126-820	±10'	W10		4,5 - 3,5 TPI

Ölçüm bilya/mil seti set Metric UNF (126-801'dan126-806' a kadar.)

No.	Tanım
126-800	M1 to M6

Ölçüm bilya/mil seti set Whitwort (Set içeriği No: 126-811 den 128-820 ye kadardır.

No.	Tanım
126-810	W1 to W10

Ø	ağız/parmak	Adım
Nominal		Ø
	P	d2
M 1	0,25	0,838
M 1,2	0,25	1,038
M 1,4	0,30	1,205
M 1,7	0,35	1,473
M 2	0,40	1,740
M 2,3	0,40	2,040
M 2,6	0,45	2,308
M 3	0,50	2,675
M 3,5	0,60	3,110
M 4	0,70	3,545
M 5	0,80	4,480
M 6	1,00	5,350
M 8	1,25	7,188
M 10	1,50	9,026
M 12	1,75	10,863

Ø	ağız/parmak	Adım
Nominal		Ø
	P	d2
M 14	2,00	12,701
M 16	2,00	14,701
M 20	2,50	18,376
M 22	2,50	20,376
M 24	3,00	22,051
M 27	3,00	25,051
M 30	3,50	27,727
M 33	3,50	30,727
M 36	4,00	33,402
M 39	4,00	36,402
M 42	4,50	39,077
M 45	4,50	42,077
M 48	5,00	44,752
M 52	5,00	48,752
M 56	5,50	52,428
M 60	5,50	56,428

Vida Adımı Ölçüm Mikrometresi

Seri 125

Bu vida dişi mikrometresinde sabit uç vardır ve aşağıdaki avantajları sunar :
- Sabit uç tipi.
- Doğrudan hesaplama süresine ihtiyaç duymadan, yani vida hatve çapı gösterir.

125-103

Özellikler

Hassasiyet	±(2+L/75) µm L = maks. ölçüm aralığı (mm)
Çözünürlük	0,01 mm
Teslimat	Takım kutusu, anahtar, 60° ayar çubuğu (25 mm den itibaren) beraberindedir

Metrik

No.	Ölçüm aralığı [mm]	Ölçülecek vida dişi (Metrik/Birleştirilmiş)	L [mm]	a [mm]	Ağırlık [g]
125-101	0-25	0,4-0,5 mm	37,2	25	200
125-102	0-25	0,6-0,9 mm	37,2	25	200
125-103	0-25	1-1,75 mm	37,2	25	200
125-104	0-25	2-3 mm	37,2	25	200
125-105	0-25	3,5-5 mm	37,2	25	200
125-106	25-50	0,4-0,5 mm	62,2	32	250
125-107	25-50	0,6-0,9 mm	62,2	32	250
125-108	25-50	1-1,75 mm	62,2	32	250
125-109	25-50	2-3 mm	62,2	32	250
125-110	25-50	3,5-5 mm	62,2	32	250
125-111	50-75	0,6-0,9 mm	87	49	260
125-112	50-75	1-1,75 mm	87	49	260
125-113	50-75	2-3 mm	87	49	260
125-114	50-75	3,5-5 mm	87	49	260
125-115	50-75	5,5-7 mm	87	49	260
125-116	75-100	0,6-0,9 mm	112	63	330
125-117	75-100	1-1,75 mm	112	63	330
125-118	75-100	2-3 mm	112	63	330
125-119	75-100	3,5-5 mm	112	63	330
125-120	75-100	5,5-7 mm	112	63	330

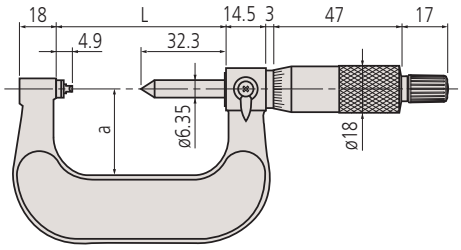

0-50 mm

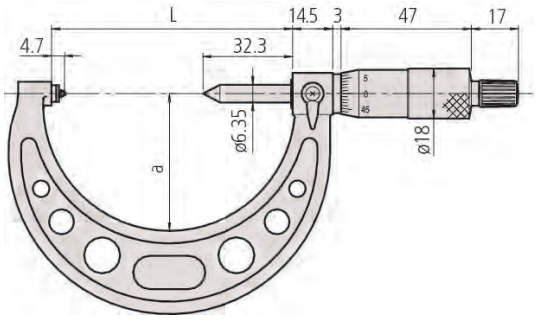

50-100 mm

Digimatic Değiştirilebilir Bilya Uçlu Mikrometre

Seri 324

Küresel dişli bu mikrometre değiştirilebilir uçludur. Bu size aşağıdaki özellikleri sunar:
- Çarkların iç millerinin çaplarını hassasiyetle ölçmesi,
- 0,5-5,25 mm aralığında modül ölçümüne izin veren değiştirilebilir uçlara sahip olması.

Fonksiyonlar	Seri 324
Sıfırlama/ABS	●
Otomatik kapanma fonksiyonu (20 dk kadar kullanılmadığında)	●
Düşük voltaj alarmı	●
Fonksiyon kilidi	●
Bilgi çıkışı	●
Ön seçim	●
Dondurma fonksiyonu	●

Özellikler

Hassasiyet	Özellikler listesine bakınız (sayısal olarak belirtme hatası hariç)
Cetvel	Skala tamburu ve kovanı mat krom kaplıdır,ø 18 mm
Ölçüm kuvveti (N)	5-10 N
Cetvel Çözünürlüğü	0,001 mm
Ölçüm mili	Mil kilitlemeli, ø6,35 mm, 0,5 mm mil adımlı
Pil ömrü	Yaklaşık 2,4 yıl
Teslimat	Takım kutusu, ayar standardı (25 mm'den itibaren), anahtar ve 1 adet pil beraberindedir.

Opsiyonel aksesuarlar

No.	Tanım
05CZA662	Digimatic data tuşlu kablo (1 m)
05CZA663	Digimatic data tuşlu kablo (2 m)
02AZD790B	Data tuşlu U-Wave Bağlantı kablosu, Veri düğmesi IP Mikro Ölçer Tip
06AFM380B	USB kablo-data tuşlu (2 m), Veri düğmesi IP Mikro Ölçer Tip

Sarf malzeme yedekleri

No.	Tanım
938882	SR44 Pil

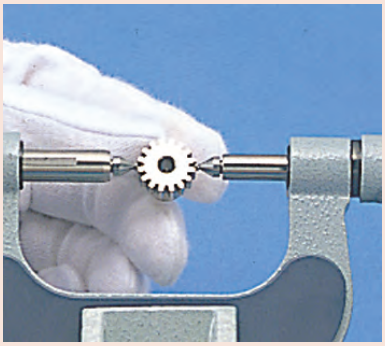

324-251-30 ile opsiyonel aksesuarlar

Metrik — Dijital model

No.	Ölçüm aralığı [mm]	Hata Sınırı [µm]	L [mm]	a [mm]	Ağırlık [g]
324-251-30	0-25	±4	64,5	32	400
324-252-30	25-50	±4	90	45	490
324-253-30	50-75	±4	115,6	65,5	530
324-254-30	75-100	±5	140,6	79	600

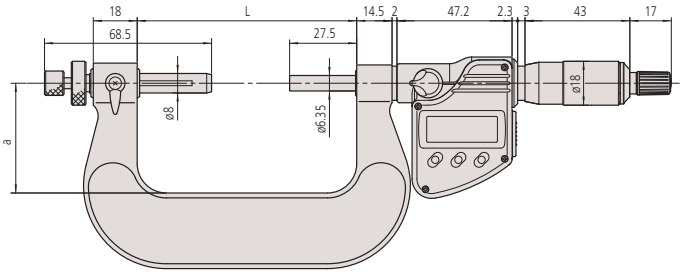

0-50 mm

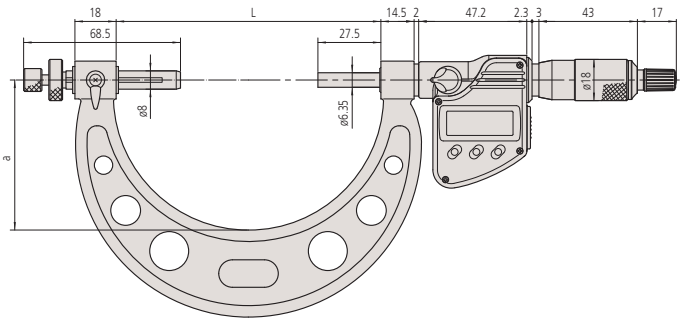

50-100 mm

Dişli Mikrometresi

Seri 124

124-173 ile opsiyonel aksesuarlar

Özellikler

Hassasiyet	Özellikler listesine bakınız
Ölçüm kuvveti (N)	5-10 N
Çözünürlük	0,01 mm
Cetvel	Skala tamburu ve kovanı mat krom kaplıdır, Ø18 mm.
Ölçüm mili	Mil kilidi ile birlikte, Ø6,35 mm,mil adımı 0,5 mm.
Teslimat	Takım kutusu, ayar standardı (25 mm'den itibaren), anahtar ve 1 adet pil beraberindedir-(ölçüm ucu hariçtir)

Metrik

Analog model

No.	Ölçüm aralığı [mm]	Hata Sınırı [µm]	L [mm]	a [mm]	Ağırlık [g]
124-173	0-25	±4	64,5	32	295
124-174	25-50	±4	90	45	400
124-175	50-75	±4	115,6	65	460
124-176	75-100	±5	140,6	79	540
124-177	100-125	±5	165,6	93	640
124-178	125-150	±5	190,5	105	760
124-179	150-175	±6	214,5	120	900
124-180	175-200	±6	240,5	131	1060
124-181	200-225	±6	265,5	144	1230
124-182	225-250	±7	290,5	156	1430
124-183	250-275	±7	314,5	171	1620
124-195	275-300	±7	353	187	2070

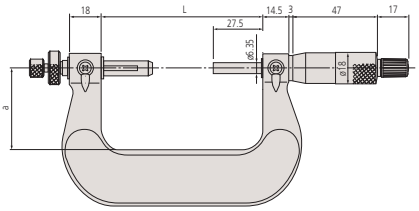

0-50 mm

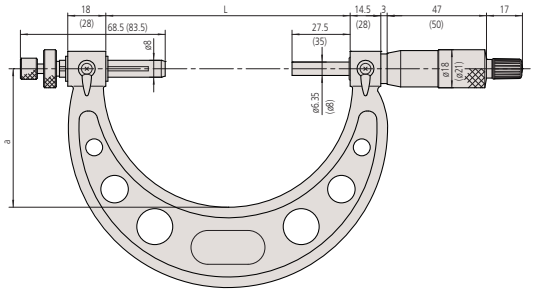

50-300 mm

Değiştirilebilir Uç / Mil Seti

Seri 124/ 324

– Küre ölçümü için değiştirilebilir uç opsiyonu

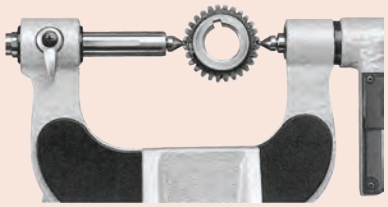

Metrik

No.	Açıklamalar	Çap	Modül	Adım çapı
124-801	karbür tip	0,8 mm	0,5-0,55	50
124-802	karbür tip	1 mm	0,6-0,65	45
124-821	karbür tip	1,5 mm	0,9-1	28-26
124-805	karbür tip	2 mm	1,25	22
124-822		2,5 mm	1,5	17
124-807		3 mm	1,75	15
124-823		3,5 mm	2	13
124-810		4 mm	2,25	11
124-824		4,5 mm	2,5	10
124-812		5 mm	2,75	9
124-814		6 mm	3,5	7
124-816		7 mm	4	6,5
124-819		8 mm	4,75	5,5

Ayrıca mevcut!
İnç/Metrik Modeller

Digimatic Disk Mikrometresi

Seri 323

Diş genişliği ölçümlerinde, modül 0,5'den 6'ya kadar, ve modüller arası ölçümlerde kullanılır

Fonksiyonlar	Seri 323
ORIGIN	●
Sıfırlama/ABS	●
Otomatik kapanma fonksiyonu (20 dk kadar kullanılmadığında)	●
Düşük voltaj alarmı	●
Fonksiyon kilidi	●
Bilgi çıkışı	●
Dondurma fonksiyonu	●

Özellikler

Hassasiyet	Özellikler listesine bakınız (sayısal olarak belirtme hatası hariç)
Ölçüm kuvveti (N)	5-10 N
Cetvel Çözünürlüğü	0,001 mm
Cetvel	Skala tamburu ve kovanı mat krom kaplıdır,ø 18 mm
Düzlemsellik	100 mm/4" e kadar olan modeller için 1 µm/0,00004" 100 mm/4" e kadar olan modeller için 1,6 µm/0,000063"
Paralellik	4 µm 50mm'ye kadar olan modeller için 6 µm 100mm'ye kadar olan modeller için
Ölçüm mili	Mil kilitlemeli, 0,5 mm mil adımlı
Ölçülebilir Modül	0,5-6 (0,7-11 : 100 mm nin üzerinde modeller için)
Pil ömrü	Yaklaşık 2,4 yıl
Teslimat	Takım kutusu, ayar standardı (25 mm'den itibaren), anahtar, 1 pil dahildir

Opsiyonel aksesuarlar

No.	Tanım
05CZA662	Digimatic data tuşlu kablo (1 m)
05CZA663	Digimatic data tuşlu kablo (2 m)
02AZD790B	Data tuşlu U-Wave Bağlantı kablosu, Veri düğmesi IP Mikro Ölçer Tip
06AFM380B	USB kablo-data tuşlu (2 m), Veri düğmesi IP Mikro Ölçer Tip

Sarf malzeme yedekleri

No.	Tanım
938882	SR44 Pil

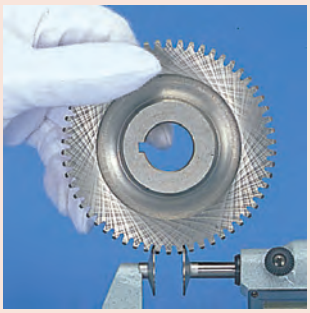

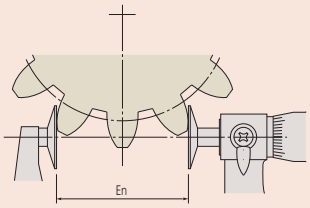

Dişli Teğet Uzunluğu

323-250-30

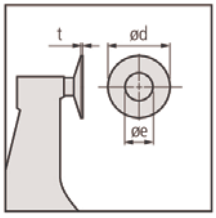

Metrik

No.	Ölçüm aralığı [mm]	Hata Sınırı [µm]	L [mm]	a [mm]	b [mm]	c [mm]	e [mm]	d [mm]	t [mm]	Ağırlık [g]
323-250-30	0-25	±4	39,7	4,5	9,2	25	8	20	0,7	290
323-251-30	25-50	±4	65,6	5,4	11	31	8	20	0,7	355
323-252-30	50-75	±6	90,7	5,5	12,2	50	8	20	0,7	555
323-253-30	75-100	±6	112,5	5,5	13,5	60	8	20	0,7	610

mm

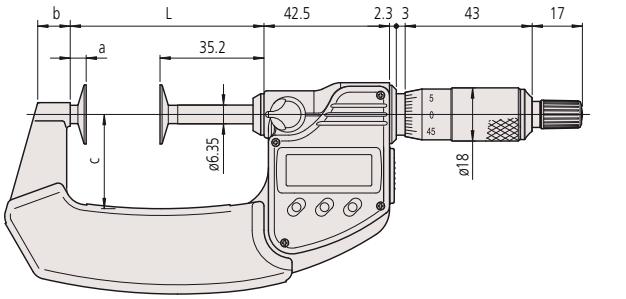

0-75 mm

mm

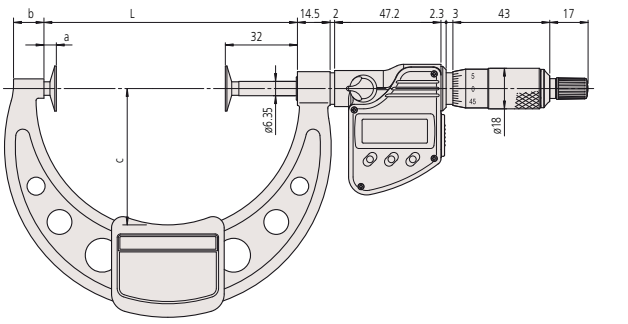

75-100 mm

Disk Ölçüm Yüzeyli Mikrometre

Seri 123

Disk Mikrometre ulaşılması zor yerleri ölçmenizi sağlar:

- Diş genişliği ölçümlerinde , ulaşılması zor yerlerde kullanılır.

123-101

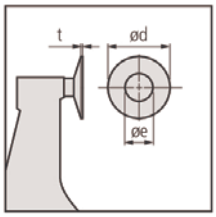

Metrik

No.	Ölçüm aralığı [mm]	Açıklamalar	Hata Sınırı [µm]	L [mm]	a [mm]	b [mm]	c [mm]	e [mm]	d [mm]	t [mm]	Ağırlık [g]
123-101	0-25		±4	37,5	6	14	25	8	20	0,7	200
123-113	0-25	diskleri karbür uçlu	±4	39,7	4,5	9,2	25	9,8	20	0,7	200
123-102	25-50		±4	62,5	6	14	32	8	20	0,7	250
123-114	25-50	diskleri karbür uçlu	±4	65,6	5,4	11	31	9,8	20	0,7	250
123-103	50-75		±6	87	5,5	11	49	8	20	0,7	300
123-115	50-75	diskleri karbür uçlu	±6	90,7	5,5	12,2	50	9,8	20	0,7	300
123-104	75-100		±6	112	5,5	11	63	8	20	0,7	375
123-116	75-100	diskleri karbür uçlu	±6	112,5	5,5	13,5	60	9,8	20	0,7	375
123-105	100-125		±7	137,5	6	12	79	12	30	1	520
123-106	125-150		±7	162,5	6	15	94	12	30	1	570
123-107	150-175		±8	187,5	6	16	106	12	30	1	730
123-108	175-200		±8	212,5	6	15	118	12	30	1	890
123-109	200-225		±8	237,5	6	14	130	12	30	1	1000
123-110	225-250		±9	262,5	6	14	143	12	30	1	1200
123-111	250-275		±9	287,5	6	15	156	12	30	1	1410
123-112	275-300		±9	312,5	6	15	169	12	30	1	1680

Ayrıca mevcut! İnç Modeller

mm

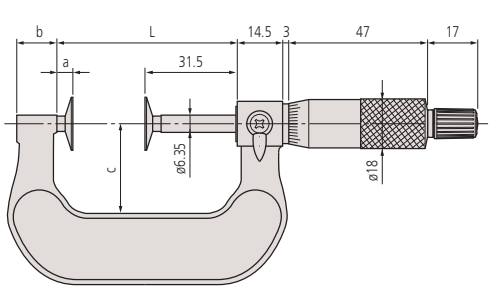

0-50 mm

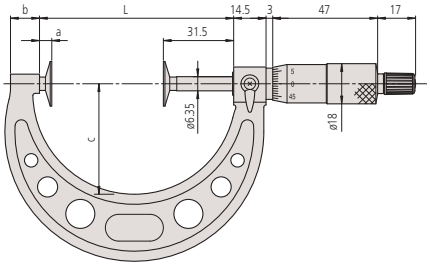

50-300 mm

Özellikler

Hassasiyet	Özellikler listesine bakınız
Ölçüm kuvveti (N)	5-10 N
Çözünürlük	0,01 mm
Cetvel	Skala tamburu ve kovanı parlak krom kaplıdır, ø 18 mm
Düzlemsellik	1 µm 100 mm'ye kadar olan modeller için 1,6 µm 100 mm üzeri modeller için
Paralellik	4 µm 50mm'ye kadar olan modeller için 6 µm 100mm'ye kadar olan modeller için (5+L/75) µm 100 mm üzeri modeller için L = maks. ölçüm aralığı (mm)
Ölçüm mili	0,5 mm mil adımlı, kilitleme tertibatlı
Ölçülebilir Modül	0,5-6 (0,7-11 : 100 mm nin üzerindeki modeller için)
Teslimat	Takım kutusu, ayar standardı (25 mm'den itibaren), anahtar dahildir

Digimatic Dönmeyen Milli Disk Ölçüm Yüzeyli Mikrometre

Fonksiyonlar	Seri 369
ORIGIN	●
Sıfırlama/ABS	●
Otomatik kapanma fonksiyonu (20 dk kadar kullanılmadığında)	●
Düşük voltaj alarmı	●
Fonksiyon kilidi	●
Bilgi çıkışı	●
Dondurma fonksiyonu	●

Seri 369

Bu Digimatic Disk Mikrometre farklı malzemelerin bir dizi ölçümünü yapar.
Bu aşağıdaki yararları sağlar:
- Dönmeyen milli ve disk biçimli yüzeylerin ölçümü;
- Çıkıntı ve sarmal dişlilerin kök teğet uzunluk ölçümü;
- Dişli eğim 0,5-6 modüllü aralıklarının ölçümü;
  Keçe, karton, kumaş vs. ölçümü için uygundur.

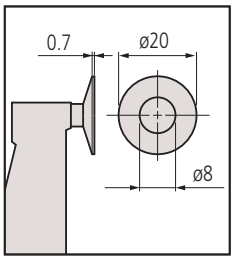

369-250-30

Özellikler

Hassasiyet	Özellikler listesine bakınız (sayısal olarak belirtme hatası hariç)
Ölçüm kuvveti (N)	3-8 N
Cetvel Çözünürlüğü	0,001 mm
Cetvel	Skala tamburu ve kovanı mat krom kaplıdır,ø 18 mm
Düzlemsellik	1 µm
Paralellik	4 µm 50mm'ye kadar olan modeller için 6 µm 50mm üzeri modeller için
Ölçüm mili	Ø 6,35 mm,0,5 mm mil adımlı ve kilitleme tertibatlıdır
Pil ömrü	Yaklaşık 2,4 yıl
Teslimat	Takım kutusu,1 adet pil, anahtar, ayar çubuğu (25 mm den itibaren) beraberindedir

Opsiyonel aksesuarlar

No.	Tanım
05CZA662	Digimatic data tuşlu kablo (1 m)
05CZA663	Digimatic data tuşlu kablo (2 m)
02AZD790B	Data tuşlu U-Wave Bağlantı kablosu, Veri düğmesi IP Mikro Ölçer Tip
06AFM380B	USB kablo-data tuşlu (2 m), Veri düğmesi IP Mikro Ölçer Tip

Sarf malzeme yedekleri

No.	Tanım
938882	SR44 Pil

Metrik

No.	Ölçüm aralığı [mm]	Hata Sınırı [µm]	L [mm]	a [mm]	b [mm]	c [mm]	Ağırlık [g]
369-250-30	0-25	±4	58,5	12,9	7	32	340
369-251-30	25-50	±4	83,5	12,9	9,8	47	480
369-252-30	50-75	±6	108,5	12,9	11,2	60	635
369-253-30	75-100	±6	112,5	5,5	13,5	60	775

mm

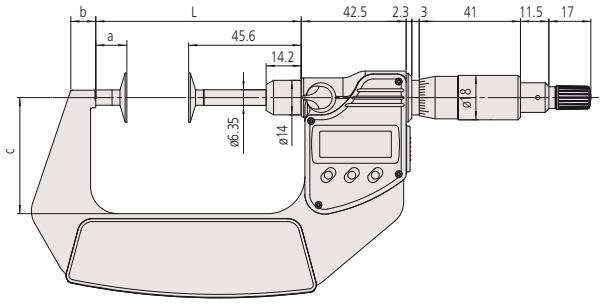

0-75 mm

mm

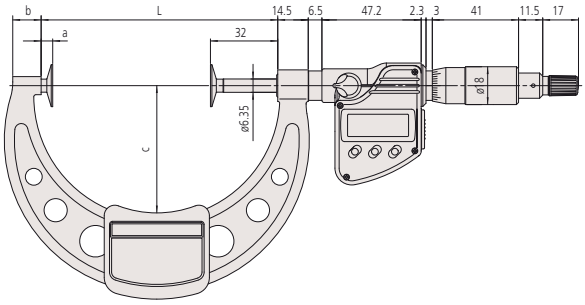

75-100 mm

Mitutoyo

ABSOLUTE Digimatic Hızlı Disk Ölçü Yüzlü Mikrometre

Seri 369

ABSOLUTE® IP54

ABSOLUTE Digimatic disk mikrometre QuickMike
- 10 mm/dev ile hızlı mil adımı
- Dönmeyen milli,disk ölçüm yüzeyli
- kauçuk, karton, kumaş vb için uygundur

369-411

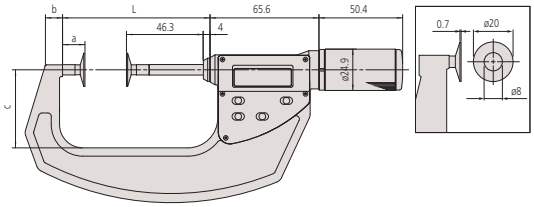

Metrik

No.	Ölçüm aralığı [mm]	Hata Sınırı [µm]	L [mm]	a [mm]	b [mm]	c [mm]	Ağırlık [g]
369-411	0-30	±4	63,8	13,5	8,5	36	360
369-412	25-55	±4	88,8	13,5	10,3	47	490

Ayrıca mevcut! İnç/Metrik Modeller

Fonksiyonlar	Seri 369
ORIGIN	●
Sıfırlama/ABS	●
Açma-Kapama	●
Düşük voltaj alarmı	●
Bilgi çıkışı	●
Dondurma fonksiyonu	●

Özellikler

Hassasiyet	Özellikler listesine bakınız (sayısal olarak belirtme hatası hariç)
Ölçüm kuvveti (N)	3-8 N
Cetvel Çözünürlüğü	0,001 mm
Düzlemsellik	1 µm
Paralellik	50 mm/2'e kadar olan modeller için 4 µm/0,00016" 50 mm/2'nin üzeri modeller için 6 µm/0,00024"
Pil ömrü	Yaklaşık 1 yıl
Teslimat	Takım kutusu, ayar standardı (25 mm'den itibaren), 1 pil dahildir

Opsiyonel aksesuarlar

No.	Tanım
937387	Digimatic kablo, 1 m
965013	Digimatic kablo, 2 m
02AZD790E	U-Wave Bağlantı kablosu, .
06AFM380E	USB giriş kablosu, 2 m

Sarf malzeme yedekleri

No.	Tanım
938882	SR44 Pil

Seri 227

ABSOLUTE®

- Düşük ölçüm kuvvetli tambur.
- Çeşitli iş parçalarına göre ayarlanabilir ölçüm kuvveti.
- Hızlı Mil adımı 10 mm/rev.
- Dönmeyen milli,disk ölçüm yüzeyli.
- Kauçuk,karton,kumaş vb. ölçümü için uygun

227-221

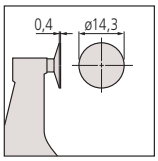

Disk Ölçüm Yüzeyi

Metrik Quickmike model ayarlanabilir ölçüm kuvvetli

No.	Ölçüm aralığı [mm]	Hassasiyet (20°C)	Ölçüm Kuvveti [N] Scala(1) [N]	Ölçüm kuvveti hassasiyeti (1) [N]	Ağırlık [g]
227-223	0-10	±4 µm	2; 4; 6; 8; 10	±0,4 + (ayar için/10)	340
227-221	0-15	±4 µm	0,5; 1; 1,5; 2; 2,5	±0,1 + (ayar için/10)	300

(1) Ölçerken cihaz yönelimi sadece yatayda ±3 derece olan ölçü aletleri için geçerlidir.

Kuvvet ayarlanabilir 0,5-2,5 N (227-221)

Kuvvet ayarlanabilir: 2-10 N (227-223)

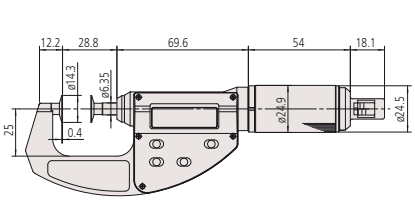

Fonksiyonlar	Seri 227
ORIGIN	●
Açma-Kapama	●
Düşük voltaj alarmı	●
Bilgi çıkışı	●
Dondurma fonksiyonu	●

Özellikler

Ölçüm yönü	Yatay
Hassasiyet	Özellikler listesine bakınız (sayısal olarak belirtme hatası hariç)
Cetvel Çözünürlüğü	0,001 mm
Düzlemsellik	1 µm
Paralellik	3 µm
Pil ömrü	Yaklaşık 3 yıl
Teslimat	Takım kutusu, tornavida, 1 pil dahildir

Opsiyonel aksesuarlar

No.	Tanım
937387	Digimatic kablo, 1 m
965013	Digimatic kablo, 2 m
02AZD790E	U-Wave Bağlantı kablosu, .
06AFM380E	USB giriş kablosu, 2 m

Sarf malzeme yedekleri

No.	Tanım
938882	SR44 Pil

Dönmeyen Milli Disk Ölçüm Yüzeyli Mikrometre

Seri 169

Bu diskli mikrometre dönmeyen millidir ve farklı malzemelerin ölçümünü yapar.
Bu aşağıdaki yararları sağlar:
- Dönmeyen milli ve disk biçimli yüzeylerin ölçümü;
- Çıkıntı ve sarmal dişlilerin kök teğet uzunluk ölçümü;
- Dişli eğim 0,5-6 modüllü aralıklarının ölçümü;
- Keçe, karton, kumaş vs. ölçümü için uygundur.

Özellikler

Hassasiyet	Özellikler listesine bakınız.
Cetvel	Skala tamburu ve kovanı parlak krom kaplıdır, ø 18 mm
Çözünürlük	0,01mm
Düzlemsellik	1 µm
Paralellik	3 µm (169-101) 4 µm 50mm'ye kadar olan modeller için 6 µm 50mm üzeri modeller için
Ölçüm mili	ø 8 mm, mil adımı 0,5 mm
Ölçüm kuvveti	8,02 N ± 0,8 N (169-101), 5 - 10 N
Teslimat	Takım kutusu, ayar standartı (25mm'den itibaren) ve anahtar beraberindedir

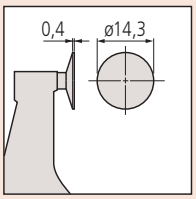

Disk ölçüm yüzeyli 169-101/103

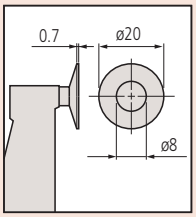

Halka ölçüm yüzeyleri ile

169-201

Metrik

No.	Ölçüm aralığı [mm]	Hata Sınırı [µm]	L [mm]	a [mm]	b [mm]	c [mm]	Ağırlık [g]
169-101	0-25	±4	37,5	6	13,5	25	230
169-201	0-25	±4	37,5	6	13,5	25	230
169-202	25-50	±4	62,5	6	13,5	32	280
169-205	50-75	±6	87	5,5	13	49	315
169-207	75-100	±6	112	5,5	13	63	400

Ayrıca mevcut! İnç Modeller

mm

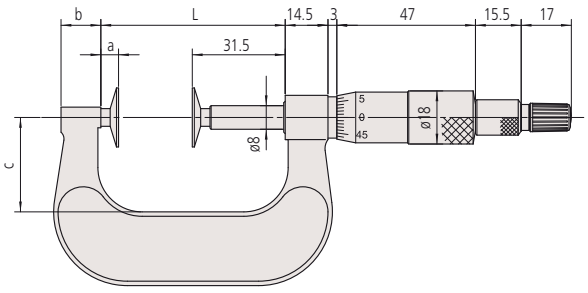

0-50 mm

mm

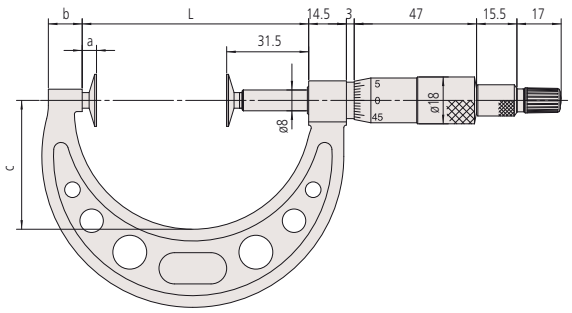

50-100 mm

Mitutoyo

Digimatic Oluk Mikrometresi

Seri 331

- Kademeli ölçüm ucu
- Olukların, kamalı millerin,girintili ve şekilli parçaların v.b. ölçümlerinde kullanılır

331-251-30

Metrik

No.	Ölçüm aralığı [mm]	Uç/Tip	Hata Sınırı [µm]	L [mm]	a [mm]	b [mm]	c [mm]	Ağırlık [g]
331-251-30	0-25	A	±2	58,2	17,5	7,3	32	330
331-261-30	0-25	B	±2	58,2	17,5	7,3	32	330
331-252-30	25-50	A	±2	83,2	17,5	10,1	47	470
331-262-30	25-50	B	±2	83,2	17,5	10,1	47	470
331-253-30	50-75	A	±2	108,2	17,5	11,5	60	625
331-263-30	50-75	B	±2	108,2	17,5	11,5	60	625
331-254-30	75-100	A	±3	132,8	20,3	16,7	76	565
331-264-30	75-100	B	±3	132,8	20,3	16,7	76	565

mm

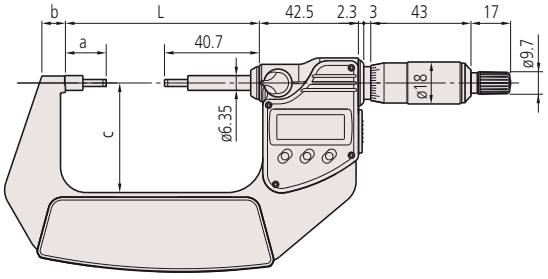

0-75 mm

mm

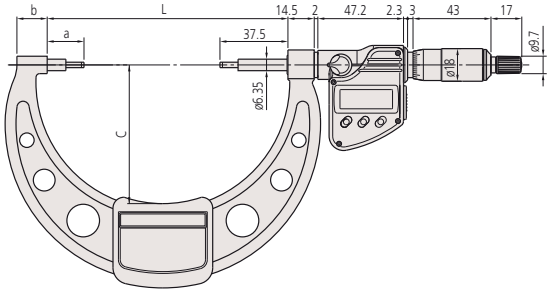

75-100 mm

Fonksiyonlar	Seri 331
ORIGIN	●
Sıfırlama/ABS	●
Otomatik kapanma fonksiyonu (20 dk kadar kullanılmadığında)	●
Düşük voltaj alarmı	●
Fonksiyon kilidi	
Bilgi çıkışı	●
Dondurma fonksiyonu	●

Özellikler

Hassasiyet	Özellikler tablosuna bakınız (sayısal örnekleme hatası hariç)
Ölçüm kuvveti (N)	5-10 N
Cetvel Çözünürlüğü	0,001 mm
Cetvel	Skala tamburu ve kovanı mat krom kaplıdır,ø 18 mm
Düzlemsellik	0,3µm
Paralellik	(2+L/100) µm, L = maks. ölçüm aralığı (mm)
Ölçüm yüzeyleri	Taşlanmış ve leblenmiş karbür yüzeyli
Ölçüm mili	Ø 6,35 mm,0,5 mm mil adımlı ve kilitleme tertibatlıdır
Pil ömrü	Yaklaşık 2,4 yıl
Teslimat	Takım kutusu, ayar standardı (25 mm'den itibaren), anahtar, 1 pil dahildir

Opsiyonel aksesuarlar

No.	Tanım
05CZA662	Digimatic data tuşlu kablo (1 m)
05CZA663	Digimatic data tuşlu kablo (2 m)
02AZD790B	Data tuşlu U-Wave Bağlantı kablosu, Veri düğmesi IP Mikro Ölçer Tip
06AFM380B	USB kablo-data tuşlu (2 m), Veri düğmesi IP Mikro Ölçer Tip

Sarf malzeme yedekleri

No.	Tanım
938882	SR44 Pil

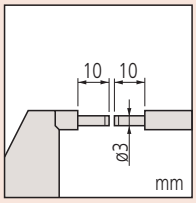

Tip A

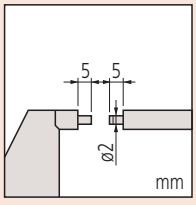

Tip B

Yiv Mikrometresi

Seri 111

Oluk mikrometresi

– Kademeli ölçüm uçlu.
– Olukların, kamalı millerin,girintili ve şekilli parçaların v.b. ölçümlerinde kullanılır.

Özellikler

Hassasiyet	Özellikler listesine bakınız
Ölçüm kuvveti (N)	5-10 N
Çözünürlük	0,01 mm
Cetvel	Skala tamburu ve kovanı mat krom kaplıdır ø18 mm
Düzlemsellik	0,3 µm
Paralellik	(2+L/100) µm, L = maks. ölçüm aralığı (mm)
Ölçüm yüzeyleri	Taşlanmış ve leblenmiş karbür yüzeyli, kademelidir
Ölçüm mili	Ø 6,35 mm, 0,5 mm adımlı, kilitleme tertibatlı
Teslimat	Takım kutusu, anahtar, ayar çubuğu (25 mm den itibaren) beraberindedir

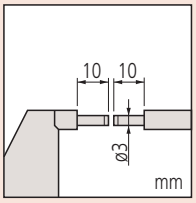

Tip A

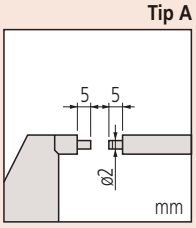

Tip B

111-115

Metrik

No.	Ölçüm aralığı [mm]	Uç/Tip	Hata Sınırı [µm]	L [mm]	a [mm]	b [mm]	c [mm]	Ağırlık [g]
111-115	0-25	A	±3	54,5	17,5	10	38	205
111-215	0-25	B	±3	54,5	17,8	10	38	205
111-116	25-50	A	±3	79,5	17,8	12	49	305
111-117	50-75	A	±3	104,5	17,8	14	60	370
111-118	75-100	A	±4	132,3	20,3	16,7	79	500
111-119	100-125	A	±4	157,7	20,7	18,8	94	655
111-120	125-150	A	±4	183,1	21,1	19,1	106	710
111-121	150-175	A	±5	208,3	21,3	18,2	118	900
111-122	175-200	A	±5	233,7	21,7	16,8	130	1040
111-123	200-225	A	±5	257,5	20,5	18	143	1245
111-124	225-250	A	±6	283,5	21,5	18	156	1395
111-125	250-275	A	±6	308,5	21,5	18	169	1555
111-126	275-300	A	±6	333,5	21,5	18	181	1975

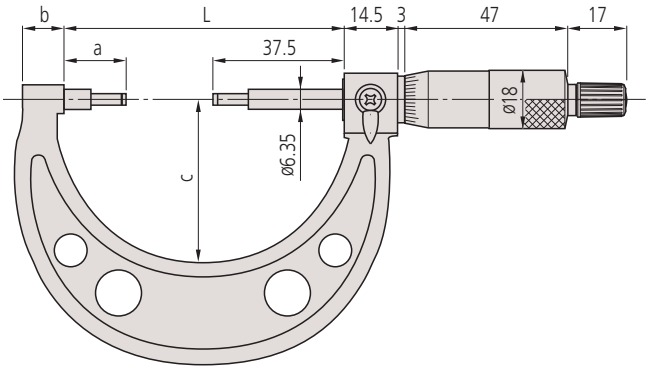

Digimatic Boru Mikrometresi

Seri 395

– Her türlü eğimli yüzeyin ve tüplerin, yatakların,dairesel parçaların kalınlıklarının ölçümü içindir

395-251-30

Metrik Küresel uçlu model

No.	Ölçüm aralığı [mm]	Uç/Tip	Hata Sınırı [µm]	D [mm]	b [mm]	c [mm]	Ağırlık [g]
395-251-30	0-25	Tip A	±2	15	9	25	270
395-252-30	25-50	Tip A	±2	15	9,8	32	330
395-253-30	50-75	Tip A	±2	19	12,6	47	470
395-254-30	75-100	Tip A	±3	20	14	60	625

Metrik İki tarafı küresel uçlu model

No.	Ölçüm aralığı [mm]	Uç/Tip	Hata Sınırı [µm]	D [mm]	b [mm]	c [mm]	Ağırlık [g]
395-271-30	0-25	Tip B	±2	15	9	25	270
395-272-30	25-50	Tip B	±2	15	9,8	32	330
395-273-30	50-75	Tip B	±2	19	12,6	32	470
395-274-30	75-100	Tip B	±3	20	14	60	625

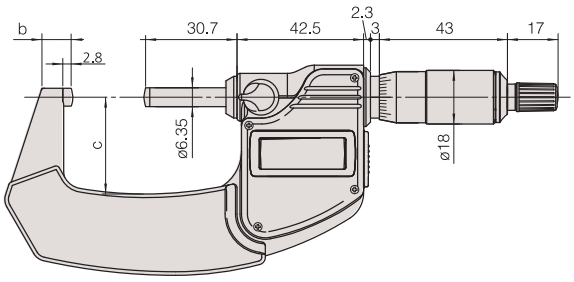

0-50 mm

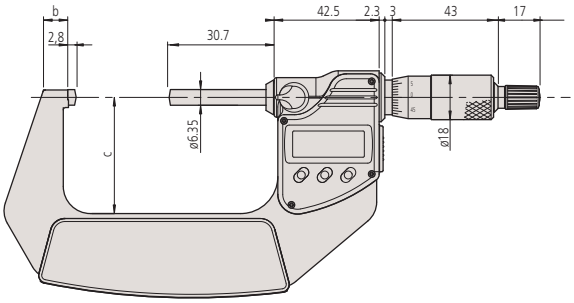

50-100 mm

Dust- and Waterproof IP65
TÜVRheinland CERTIFIED
www.tuv.com ID 4011207400

IP65

Fonksiyonlar	Seri 395
ORIGIN	●
Sıfırlama/ABS	●
Otomatik kapanma fonksiyonu (20 dk kadar kullanılmadığında)	●
Düşük voltaj alarmı	●
Fonksiyon kilidi	●
Bilgi çıkışı	●
Dondurma fonksiyonu	●

Özellikler

Hassasiyet	Özellikler listesine bakınız (sayısal olarak belirtme hatası hariç)
Ölçüm kuvveti (N)	5-10 N
Cetvel Çözünürlüğü	0,001 mm
Cetvel	Skala tamburu ve kovanı mat krom kaplıdır,ø 18 mm
Düzlemsellik	0,6 µm
Ölçüm yüzeyleri	Taşlanmış ve leblenmiş karbür yüzeyli
Ölçüm mili	Ø 6,35 mm,0,5 mm mil adımlı ve kilitleme tertibatlıdır
Pil ömrü	Yaklaşık 2,4 yıl
Teslimat	Takım kutusu, ayar standardı (25 mm'den itibaren), anahtar, 1 pil dahildir

Opsiyonel aksesuarlar

No.	Tanım
05CZA662	Digimatic data tuşlu kablo (1 m)
05CZA663	Digimatic data tuşlu kablo (2 m)
02AZD790B	Data tuşlu U-Wave Bağlantı kablosu, Veri düğmesi IP Mikro Ölçer Tip
06AFM380B	USB kablo-data tuşlu (2 m), Veri düğmesi IP Mikro Ölçer Tip

Sarf malzeme yedekleri

No.	Tanım
938882	SR44 Pil

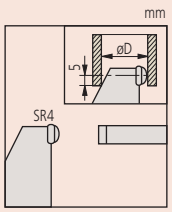

Tip A

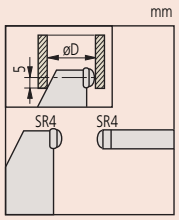

Tip B

Digimatic Boru Mikrometresi

Seri 395

Digimatic Tüp Mikrometre; boru, halka, rulman vs gibi iş parçalarının et kalınlığı gibi eğri yüzeylerinde ölçüm sağlar.

Fonksiyonlar	Seri 395
ORIGIN	●
Sıfırlama/ABS	●
Otomatik kapanma fonksiyonu (20 dk kadar kullanılmadığında)	●
Düşük voltaj alarmı	●
Fonksiyon kilidi	●
Bilgi çıkışı	●
Dondurma fonksiyonu	●

Özellikler

Hassasiyet	Özellikler listesine bakınız (sayısal olarak belirtme hatası hariç)
Ölçüm kuvveti (N)	3-8 N
Cetvel Çözünürlüğü	0,001 mm
Cetvel	Skala tamburu ve kovanı mat krom kaplıdır,ø 18 mm
Düzlemsellik	0,6 µm
Ölçüm yüzeyleri	Karbür yüzeyli,hassas taşlanmış ve leblenmiştir (mil) anvil: hardened steel
Ölçüm mili	ø6,35 mm, 0,5 mm mil adımlı, kilitleme tertibatlı
Pil ömrü	Yaklaşık 2,4 yıl
Teslimat	Takım kutusu, ayar standardı (25 mm'den itibaren), anahtar, 1 pil dahildir

Opsiyonel aksesuarlar

No.	Tanım
05CZA662	Digimatic data tuşlu kablo (1 m)
05CZA663	Digimatic data tuşlu kablo (2 m)
02AZD790B	Data tuşlu U-Wave Bağlantı kablosu, Veri düğmesi IP Mikro Ölçer Tip
06AFM380B	USB kablo-data tuşlu (2 m), Veri düğmesi IP Mikro Ölçer Tip

Sarf malzeme yedekleri

No.	Tanım
938882	SR44 Pil

395-261-30

395-262-30

395-263-30

395-264-30

Metrik

No.	Ölçüm aralığı [mm]	Uç/Tip	Hata Sınırı [µm]	L [mm]	D [mm]	Ağırlık [g]
395-261-30	0-25	Tip A	±3	4	2	270
395-262-30	0-25	Tip B	±3	4	3,6	270
395-263-30	0-25	Tip C	±3	12	4,8	310
395-264-30	0-25	Tip D	±3	22	8,2	310

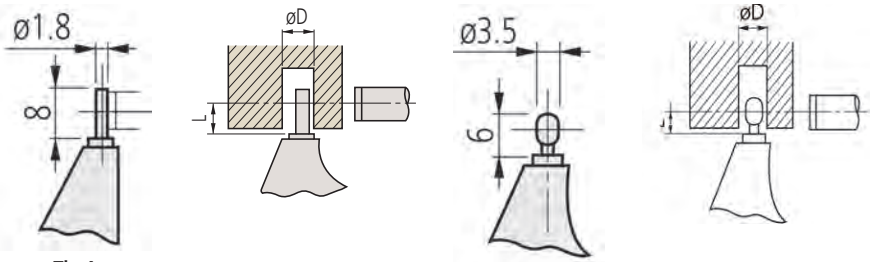

Tip A

Tip B

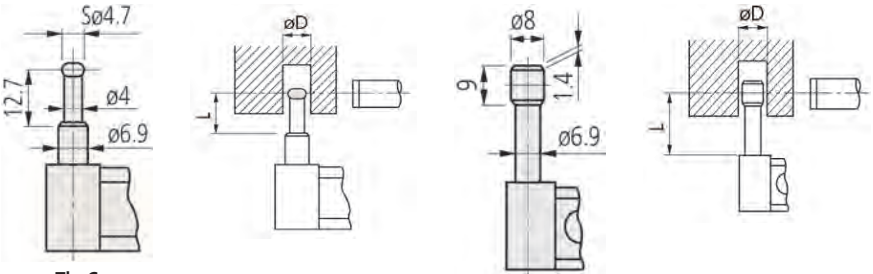

Tip C

Tip D

Boru tipi delik Mikrometresi

Seri 115

– Tüm eğri yüzeylerin ve boruların, rulmanların, halkaların vs. et kalınlığını ölçmek için kullanılır.

115-215

Özellikler

Hassasiyet	Özellikler listesine bakınız
Çözünürlük	0,01 mm
Cetvel	Skala tamburu ve kovanı mat krom kaplıdır, Ø 18 mm.
Ölçüm yüzeyleri	Mil ve ölçüm ucu: karbür uçlu, hassas leblenmiş (115-1xx, 115-2xx) mil: karbür uçlu ölçüm ucu: sertleştirilmiş çelik (115-3xx)
Ölçüm mili	Ø 6,35 mm,0,5 mm mil adımlı ve kilitleme tertibatlıdır
Ölçüm kuvveti	5-10 N/ 3-8N (Tip A, B, C, D)
Teslimat	Takım kutusu, anahtar, ayar çubuğu (25 mm den itibaren) beraberindedir

Metrik

No.	Ölçüm aralığı [mm]	Açıklamalar	Hata Sınırı [µm]	L [mm]	D [mm]	Ağırlık [g]
115-302	0-25	Tip A	±3	4	2	180
115-308	0-25	Tip B	±3	4	3,6	180
115-315	0-25	Tip C	±3	12	4,8	180
115-316	0-25	Tip D	±3	22	8,2	180
115-303	25-50	Tip A	±3	4	2	240
115-309	25-50	Tip B	±3	4	3,6	240

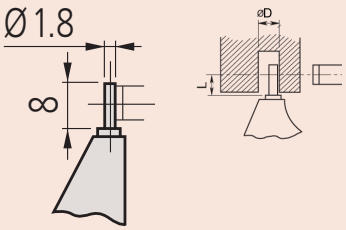

Tip A

Metrik Küresel uçlu model

No.	Ölçüm aralığı [mm]	Açıklamalar	Hata Sınırı [µm]	D [mm]	Ağırlık [g]
115-115	0-25	E tipi	±3	10	180
115-116	25-50	E tipi	±3	11	240
115-117	50-75	E tipi	±3	17	315
115-118	75-100	E tipi	±4	18	375

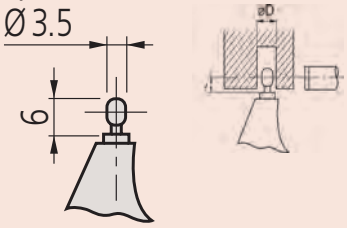

Tip B

Metrik Küresel uçlu model ve mil yüzeyli

No.	Ölçüm aralığı [mm]	Açıklamalar	Hata Sınırı [µm]	D [mm]	Ağırlık [g]
115-215	0-25	F tipi	±3	10	180
115-216	25-50	F tipi	±3	11	240
115-217	50-75	F tipi	±3	17	315
115-218	75-100	F tipi	±4	18	375

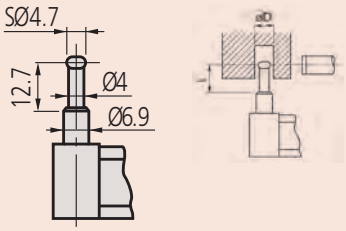

Tip C

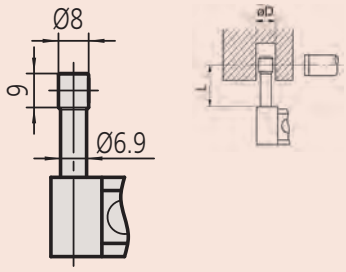

Tip D

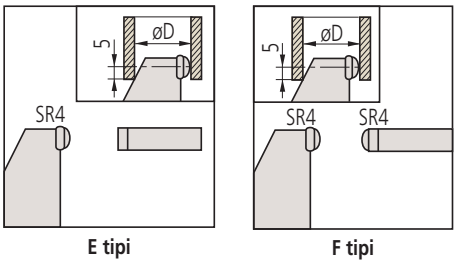

E tipi F tipi

Digimatic İğne Uçlu Ölçüm Mikrometre

Seri 342

– Sivri uç ve mil özelliği ile, açılı,küçük raduslu ölçümlere uygundur.
– Küçük oluklar, delikler vb..

Fonksiyonlar	Seri 342
ORIGIN	●
Sıfırlama/ABS	●
Otomatik kapanma fonksiyonu (20 dk kadar kullanılmadığında)	●
Düşük voltaj alarmı	●
Fonksiyon kilidi	●
Bilgi çıkışı	●

Özellikler

Hassasiyet	Özellikler listesine bakınız (sayısal olarak belirtme hatası hariç)
Ölçüm kuvveti (N)	3-8 N
Cetvel Çözünürlüğü	0,001 mm
Cetvel	Skala tamburu ve kovanı mat krom kaplıdır,ø 18 mm
Ölçüm yüzeyleri	Karbür ve hassas, konik mil ve uç, ölçüm ucu radyüsü 0,3 mm
Ölçüm mili	ø 6,35 mm, 0,5 mm mil adımlı, kilitleme tertibatlı
Pil ömrü	Yaklaşık 2,4 yıl
Teslimat	Takım kutusu,1 adet pil, anahtar, ayar çubuğu (25 mm den itibaren) beraberindedir

Opsiyonel aksesuarlar

No.	Tanım
05CZA662	Digimatic data tuşlu kablo (1 m)
05CZA663	Digimatic data tuşlu kablo (2 m)
02AZD790B	Data tuşlu U-Wave Bağlantı kablosu, Veri düğmesi IP Mikro Ölçer Tip
06AFM380B	USB kablo-data tuşlu (2 m), Veri düğmesi IP Mikro Ölçer Tip

Sarf malzeme yedekleri

No.	Tanım
938882	SR44 Pil

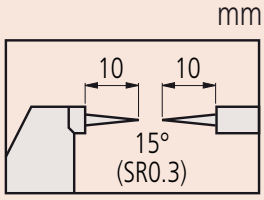

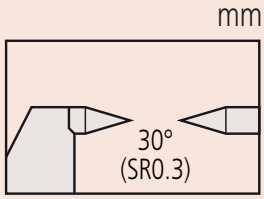

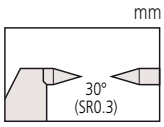

342-251-30

Metrik

No.	Ölçüm aralığı [mm]	Hata Sınırı [µm]	L [mm]	a [mm]	b [mm]	c [mm]	İğne Uç Açısı	Ağırlık [g]
342-251-30	0-25	±2	58,2	12,5	7,3	32	15°	330
342-261-30	0-25	±2	58,2	12,5	7,3	32	30°	330
342-252-30	25-50	±2	83,2	12,5	10,1	47	15°	470
342-262-30	25-50	±2	83,2	12,5	10,1	47	30°	470
342-253-30	50-75	±2	108,2	12,5	11,5	60	15°	625
342-263-30	50-75	±2	108,2	12,5	11,5	60	30°	625
342-254-30	75-100	±3	132,8	15,3	16,7	76	15°	565
342-264-30	75-100	±3	132,8	15,3	16,7	76	30°	565

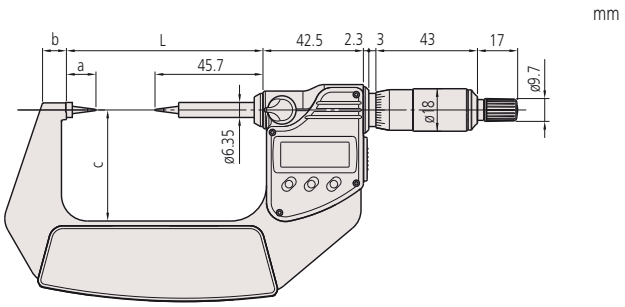

0-75 mm

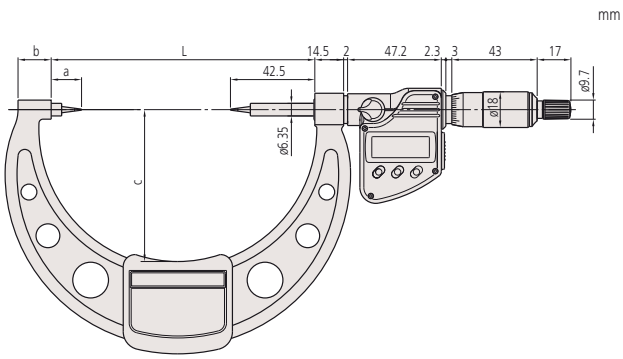

75-100 mm

İğne Uçlu Ölçüm Mikrometresi

Seri 112

– Sivri uç ve mil özelliği ile, açılı,küçük raduslu ölçümlere uygundur.
– Küçük oluklar, delikler vb..

112-201

Metrik Karbür uç

No.	Ölçüm aralığı [mm]	Hata Sınırı [µm]	İğne Uç Açıs	L [mm]	a [mm]	b [mm]	c [mm]	Ağırlık [g]
112-165	0-25	±3	15°	55,3	12,8	10	38	205
112-213	0-25	±3	30°	55,3	12,8	10	38	205
112-166	25-50	±3	15°	80,3	12,8	12	49	305
112-214	25-50	±3	30°	80,3	12,8	12	49	305
112-167	50-75	±3	15°	105,3	12,8	14	60	370
112-215	50-75	±3	30°	105,3	12,8	14	60	370
112-168	75-100	±4	15°	132,8	15,3	17	79	500
112-216	75-100	±4	30°	132,8	15,3	17	79	500

Metrik Sertleştirilmiş Çelik Uç

No.	Ölçüm aralığı [mm]	Hata Sınırı [µm]	İğne Uç Açıs	L [mm]	a [mm]	b [mm]	c [mm]	Ağırlık [g]
112-153	0-25	±3	15°	55,3	12,8	10	38	205
112-201	0-25	±3	30°	55,3	12,8	10	38	205
112-154	25-50	±3	15°	80,3	12,8	12	49	305
112-202	25-50	±3	30°	80,3	12,8	12	49	305
112-155	50-75	±3	15°	105,3	12,8	14	60	370
112-203	50-75	±3	30°	105,3	12,8	14	60	370
112-156	75-100	±4	15°	132,8	15,3	17	79	500
112-204	75-100	±4	30°	132,8	15,3	17	79	500

Ayrıca mevcut! İnç Modeller

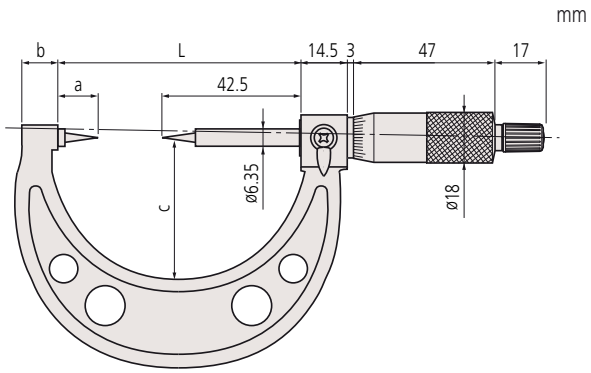

Özellikler

Hassasiyet	Özellikler listesine bakınız
Ölçüm kuvveti (N)	3-8 N
Çözünürlük	0,01 mm
Cetvel	Skala tamburu ve kovanı mat krom kaplıdır ø18 mm
Ölçüm yüzeyleri	Karbür veya sertleştirilmiş mil ve uç,ölçüm uç radyüsü 0,3 mm
Ölçüm mili	0,5 mm mil adımlı, kilitleme tertibatlıdır
Teslimat	Takım kutusu, anahtar, ayar çubuğu (25 mm den itibaren) beraberindedir

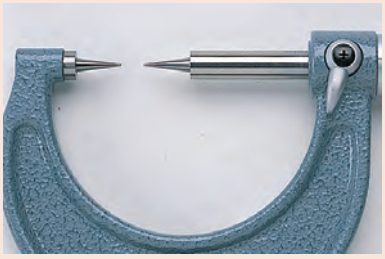

İğne uç açısı : 15°

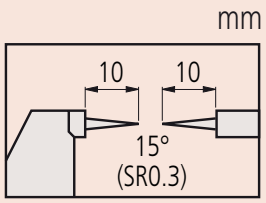

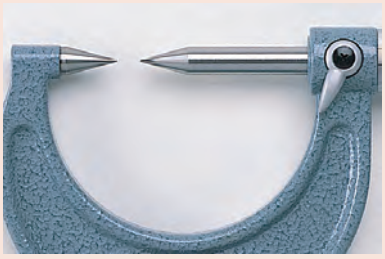

İğne uç açısı : 30°

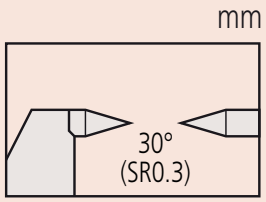

Kıvrım Yükseklik Mikrometresi

Seri 342/ Seri 112

Bu kıvrım mikrometresi düz ve sivri uç özelliği sayesinde elektrik kontağının kıvrımlı yüksekliğini ölçebilirsiniz.

Dust- and Waterproof IP65
TÜVRheinland CERTIFIED
www.tuv.com ID 4011207400

IP65 342-271

ABSOLUTE® 342-451

IP54 342-451

Fonksiyonlar	Seri 342/ Seri 112 342-271-30	342-451
ORIGIN	●	●
Sıfırlama/ABS	●	
Açma-Kapama		●
Otomatik kapanma fonksiyonu (20 dk kadar kullanılmadığında)	●	
Düşük voltaj alarmı	●	●
Fonksiyon kilidi	●	
Bilgi çıkışı	●	●
Dondurma fonksiyonu	●	●

Özellikler

Hassasiyet	Özellikler listesine bakınız
Cetvel Çözünürlüğü	0,001 mm
Çözünürlük	0,01 mm
Ölçüm kuvveti (N)	3-8 4-6 (342-451) N
Cetvel	Skala tamburu ve kovanı mat krom kaplıdır,ø 18 mm (342-271-30, 112-401)
Ölçüm yüzeyleri	Hassas taşlanmış ve sertleştirilmiştir.
Ölçüm mili	(342-271-30,112-401) mil kilitlemeli, ø6,35 mm, 0,5 mm mil adımlı ø 6,35 mm, 10 mm (342-451) mil adımlı
Pil ömrü	Yaklaşık 2,4 yıl (342-271-30), 3 yıl (342-451)
Teslimat	Takım kutusu ve anahtar beraberindedir

Opsiyonel aksesuarlar

No.	Tanım
937387	Digimatic kablo, 1 m
965013	Digimatic kablo, 2 m
02AZD790E	U-Wave Bağlantı kablosu, .
05CZA662	Digimatic data tuşlu kablo (1 m)
05CZA663	Digimatic data tuşlu kablo (2 m)
02AZD790B	Data tuşlu U-Wave Bağlantı kablosu, Veri düğmesi IP Mikro Ölçer Tip
06AFM380E	USB giriş kablosu, 2 m
06AFM380B	USB kablo-data tuşlu (2 m), Veri düğmesi IP Mikro Ölçer Tip

937387/965013/06ADV380E/02AZD790E: 342-451 için

Sarf malzeme yedekleri

No.	Tanım
938882	SR44 Pil

342-271-30

342-451

112-401

Metrik Analog model

No.	Ölçüm aralığı [mm]	Hata Sınırı [µm]	Ağırlık [g]
112-401	0-25	±3	165

Metrik Dijital model

No.	Ölçüm aralığı [mm]	Hata Sınırı [µm]	Ağırlık [g]
342-271-30	0-20	±3	270

Metrik QuickMike model

No.	Ölçüm aralığı [mm]	Hata Sınırı [µm]	Ağırlık [g]
342-451	0-15	±3	275

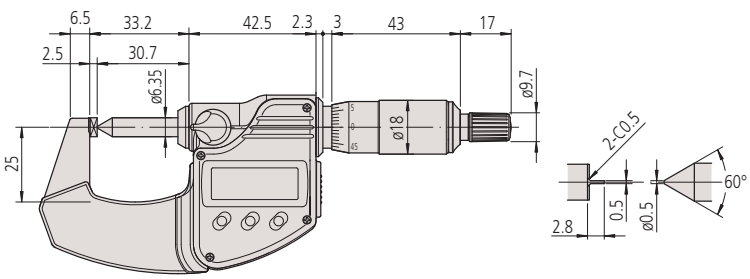

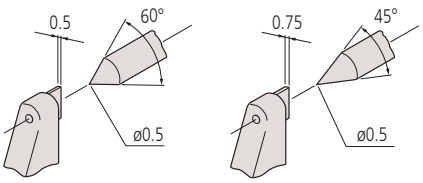

342-271-30
112-401

342-451

Mitutoyo

Digimatic Yiv Mikrometresi

Seri 422

Digimatic bıçak mikrometre ulaşılması zor yerler için tasarlanmıştır.

- Bıçak ucu ve mili sayesinde ulaşılması zor yerleri ölçebilirsiniz.
- Dönmeyen milli

422-230-30

Metrik

No.	Ölçüm aralığı [mm]	Uç/Tip	Hata Sınırı [µm]	L [mm]	a [mm]	b [mm]	c [mm]	Ağırlık [g]
422-230-30	0-25	Tip A	±3	65,6	12,5	11	31	365
422-260-30	0-25	Tip B	±3	65,6	12,5	11	31	365
422-270-30	0-25	Tip C	±3	65,6	12,5	11	31	365
422-271-30	0-25	Tip D	±3	65,6	12,5	11	31	365
422-231-30	25-50	Tip A	±3	90,7	12,6	12,2	50	565
422-261-30	25-50	Tip B	±3	90,7	12,6	12,2	50	565
422-232-30	50-75	Tip A	±3	105,3	13,5	14,1	57	465
422-233-30	75-100	Tip A	±4	132,8	16	16,7	76	580

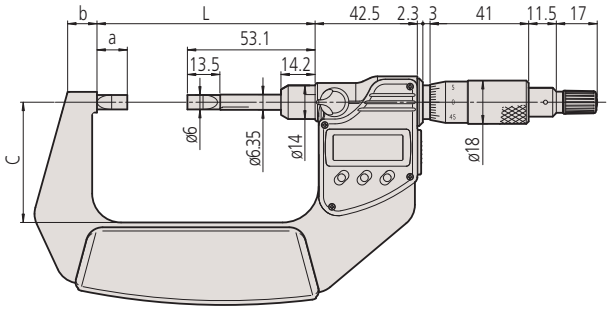

0-50 mm

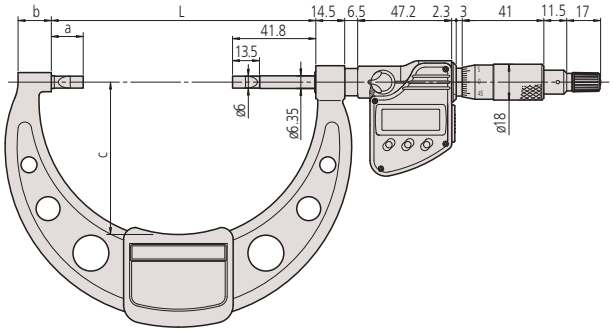

50-100 mm

Fonksiyonlar	Seri 422
ORIGIN	●
Sıfırlama/ABS	●
Otomatik kapanma fonksiyonu (20 dk kadar kullanılmadığında)	●
Düşük voltaj alarmı	●
Fonksiyon kilidi	●
Bilgi çıkışı	●
Dondurma fonksiyonu	●

Özellikler

Hassasiyet	Özellikler listesine bakınız (sayısal olarak belirtme hatası hariç)
Ölçüm kuvveti (N)	3-8 N
Cetvel Çözünürlüğü	0,001 mm
Cetvel	Skala tamburu ve kovanı mat krom kaplıdır, ø18 mm
Paralellik	3 µm, 75 mm'e kadar olan modeller için 4 µm, 75 mm üzeri modeller için
Ölçüm mili	ø6,35 mm, 0,5 mm mil adımlı, kilitleme tertibatlı
Pil ömrü	Yaklaşık 2,4 yıl
Teslimat	Takım kutusu,1 adet pil, anahtar, ayar çubuğu (25 mm den itibaren) beraberindedir

Opsiyonel aksesuarlar

No.	Tanım
05CZA662	Digimatic data tuşlu kablo (1 m)
05CZA663	Digimatic data tuşlu kablo (2 m)
02AZD790B	Data tuşlu U-Wave Bağlantı kablosu, Veri düğmesi IP Mikro Ölçer Tip
06AFM380B	USB kablo-data tuşlu (2 m), Veri düğmesi IP Mikro Ölçer Tip

Sarf malzeme yedekleri

No.	Tanım
938882	SR44 Pil

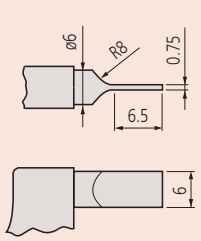

Tip A (sertleştirilmiş çelik)

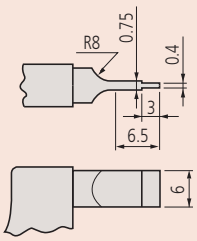

Tip B (sertleştirilmiş çelik)

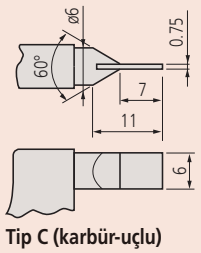

Tip C (karbür-uçlu)

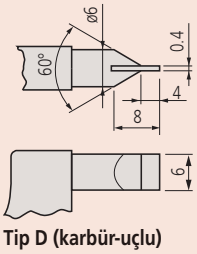

Tip D (karbür-uçlu)

ABSOLUTE Digimatic Bıçak Ağızlı Mikrometre QuickMike

Seri 422

- Çok dar dış olukların ölçümü içindir.
- Dönmeyen milli ve 100mm/dev ile hızlı

Fonksiyonlar	Seri 422
ORIGIN	●
Sıfırlama/ABS	●
Açma-Kapama	●
Düşük voltaj alarmı	●
Bilgi çıkışı	●
Dondurma fonksiyonu	●

Özellikler

Hassasiyet	Özellikler listesine bakınız (sayısal olarak belirtme hatası hariç)
Cetvel	Tambur, ø 24,9 mm
Cetvel Çözünürlüğü	0,001 mm
Paralellik	3 µm
Ölçüm mili	ø6,35 mm, spindle pitch 10 mm
Pil ömrü	Yaklaşık 1 yıl
Teslimat	Takım kutusu,1 adet pil, ayar çubuğu (25 mm den itibaren) beraberindedir

Opsiyonel aksesuarlar

No.	Tanım
937387	Digimatic kablo, 1 m
965013	Digimatic kablo, 2 m
02AZD790E	U-Wave Bağlantı kablosu, .
06AFM380E	USB giriş kablosu, 2 m

Sarf malzeme yedekleri

No.	Tanım
938882	SR44 Pil

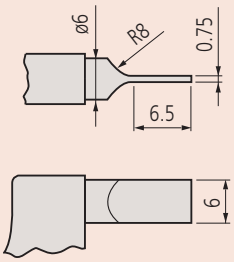

422-411

Metrik

No.	Ölçüm aralığı [mm]	Hata Sınırı [µm]	L [mm]	a [mm]	b [mm]	c [mm]	Ağırlık [g]
422-411	0-30	±3	59,8	13,5	8,5	36	350
422-412	25-55	±3	84,8	13,5	10,3	47	490

Ayrıca mevcut! İnç/Metrik Modeller

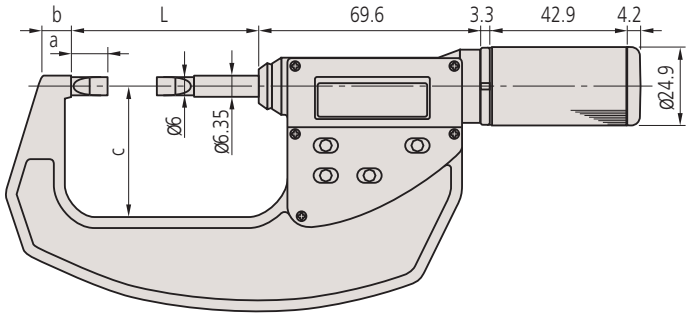

Bıçak Ağızlı Mikrometre

Seri 122

– Uç ve mil, şaft çapı, kama, ve diğer sert yüzeylere ulaşmak için bıçak şeklindedir.
– Dönmeyen milli.

122-101

Metrik

No.	Ölçüm aralığı [mm]	Uç/Tip	Hata Sınırı [µm]	L [mm]	a [mm]	b [mm]	c [mm]	Ağırlık [g]
122-101	0-25	A	±3	55,3	15	8	30	260
122-111	0-25	B	±3	55,3	15	8	30	260
122-161	0-25	C	±3	55,3	15	8	30	275
122-141	0-25	D	±3	55,3	15	8	30	275
122-102	25-50	A	±3	80,3	15	12	49	300
122-112	25-50	B	±3	80,3	15	12	49	300
122-162	25-50	C	±3	80,3	15	12	49	315
122-142	25-50	D	±3	80,3	15	12	49	315
122-103	50-75	A	±3	105,3	15	13	60	360
122-104	75-100	A	±4	132,8	17,5	17	79	525
122-105	100-125	A	±4	158,2	17,9	19	94	670
122-106	125-150	A	±4	183,6	18,3	20	106	775
122-107	150-175	A	±5	208,8	18,5	19	118	950
122-108	175-200	A	±5	234,2	18,9	19	118	1140
122-109	200-225	A	±5	258	17,7	18	143	1300
122-110	225-250	A	±6	284	18,7	18	156	1450
122-115	250-275	A	±6	309	18,7	18	169	1600
122-116	275-300	A	±6	334	18,7	18	181	2020

Ayrıca mevcut! İnç Modeller

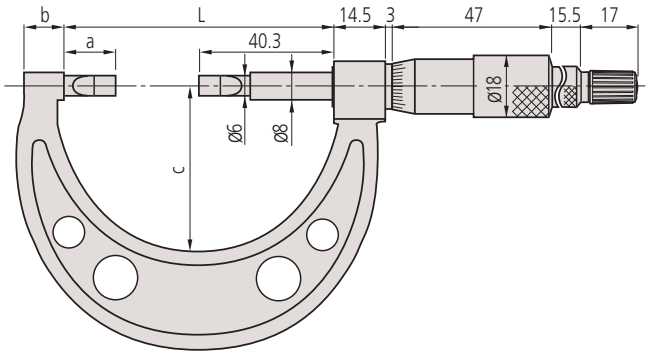

Özellikler

Hassasiyet	Özellikler listesine bakınız
Ölçüm kuvveti (N)	3-10 N
Çözünürlük	0,01 mm
Cetvel	Skala tamburu ve kovanı mat krom kaplıdır,ø 18 mm
Paralellik	3 µm, 75 mm'e kadar olan modeller için (3+L/100) µm, 75 mm üzeri modeller için, L=maks. ölçüm aralığı (mm)
Ölçüm mili	ø8 mm, 0,5 mm mil adımlı
Teslimat	Takım kutusu, anahtar, ayar çubuğu (25 mm den itibaren) beraberindedir

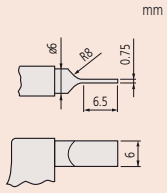

Tip A
(sertleştirilmiş çelik)

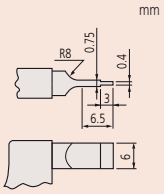

Tip B
(sertleştirilmiş çelik)

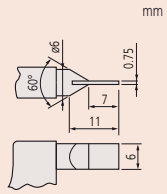

Tip C
(Karbür uçlu)

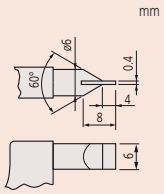

Tip D
(Karbür uçlu)

Digimatic V-Şekilli Mikrometre

Seri 314

- V şekilli sabit ölçüm çenesi
- Üç ağızlı kesici takımların örneğin matkap ucu, freze bıçağı ve rayba gibi ölçümlerinde kullanılır

Fonksiyonlar	Seri 314
Sıfırlama/ABS	●
Otomatik kapanma fonksiyonu (20 dk kadar kullanılmadığında)	●
2 x PRESET	●
Düşük voltaj alarmı	●
Fonksiyon kilidi	●
Bilgi çıkışı	●
Dondurma fonksiyonu	●

Özellikler

Hassasiyet	Özellikler listesine bakınız (sayısal olarak belirtme hatası hariç)
Cetvel Çözünürlüğü	0,001 mm
Cetvel	Skala tamburu ve kovanı mat krom kaplıdır, ø 18 mm
Düzlemsellik	0,3 µm (mil) 1 µm (uç)
Ölçüm yüzeyleri	Prizma açılı 60°
Ölçüm mili	Mil kilitlemeli; ø6,35 mm, 0,75 mm mil adımlı
Pil ömrü	Yaklaşık 2,4 yıl
Ölçüm kuvveti	5-10 N / 3-8 N (1-15 mm)
Teslimat	Takım kutusu, anahtar, 1 adet pil, ayar çubuğu beraberindedir

Opsiyonel aksesuarlar

No.	Tanım
05CZA662	Digimatic data tuşlu kablo (1 m)
05CZA663	Digimatic data tuşlu kablo (2 m)
02AZD790B	Data tuşlu U-Wave Bağlantı kablosu, Veri düğmesi IP Mikro Ölçer Tip
06AFM380B	USB kablo-data tuşlu (2 m), Veri düğmesi IP Mikro Ölçer Tip

Sarf malzeme yedekleri

No.	Tanım
938882	SR44 Pil

314-251-30

Metrik

No.	Ölçüm aralığı [mm]	Açıklamalar	Hata Sınırı [µm]	Ayar mastarları	Ağırlık [g]
314-251-30	1-15	Oluklu	±4	167-327 ø 5 mm	275
314-261-30	1-15	-	±4	167-327 ø 5 mm	275
314-252-30	10-25	Oluklu	±4	167-328 ø 10 mm	410
314-262-30	10-25	-	±4	167-328 ø 10 mm	410
314-253-30	25-40	-	±5	167-329 ø 25 mm	465

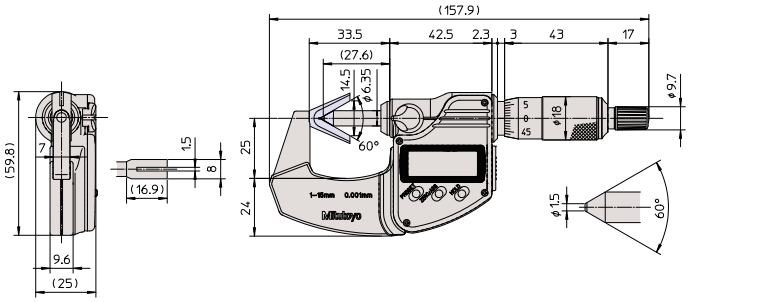

1 - 15 mm

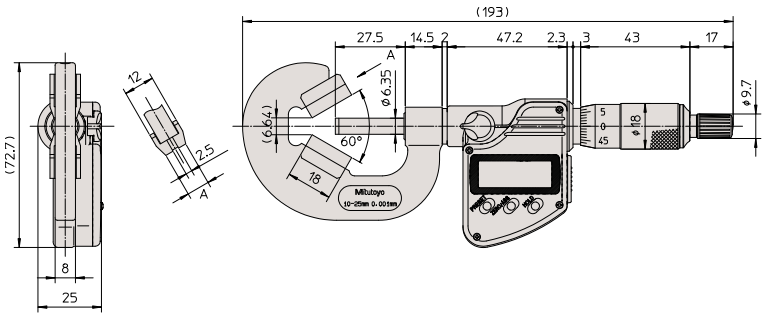

10 - 25 mm

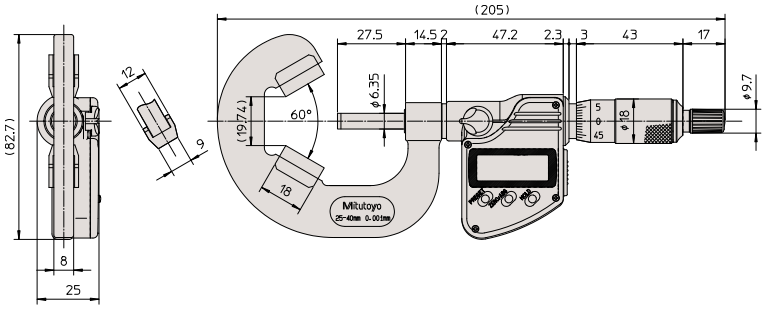

25 - 40 mm

V-Şekilli Mikrometre

Seri 114

- V şekilli sabit ölçüm çenesi
- Üç ağızlı kesici takımların örneğin matkap ucu, freze bıçağı ve rayba gibi ölçümlerinde kullanılır

114-102

114-121

Metrik

3 ağızlı kesici takımlar için (60°)

No.	Ölçüm aralığı [mm]	Açıklamalar	Hata Sınırı [µm]	Ayar mastarları	a [mm]	Ağırlık [g]
114-101	1-15	Oluklu	±4	167-327 ø 5 mm	0,5	120
114-161	1-15	-	±4	167-327 ø 5 mm	0,5	120
114-204	2,3-25	-	±4	167-327 ø 5 mm	0,5	290
114-102	10-25	Oluklu	±4	167-328 ø 10 mm	6,2	280
114-162	10-25	-	±4	167-328 ø 10 mm	6,2	280
114-103	25-40	-	±5	167-329 ø 25 mm	19,14	400
114-104	40-55	-	±6	167-330 ø 40 mm	32,13	465
114-105	55-70	-	±6	167-331 ø 55 mm	45,12	675
114-106	70-85	-	±7	167-332 ø 70 mm	58,11	910
114-107	85-100	-	±7	167-333 ø 85 mm	71,1	1160
114-108	100-115	-	±8	167-334 ø 100 mm	84,1	1480
114-109	115-130	-	±8	167-335 ø 115 mm	97,09	2080
114-110	130-145	-	±9	167-336 ø 130 mm	110,1	2880

114-204, 114-137: karbür uçlu ölçüm ucu ve mil
diğer: karbür uçlu mil

Metrik

5 ağızlı kesici takımlar için (108°)

No.	Ölçüm aralığı [mm]	Açıklamalar	Hata Sınırı [µm]	Ayar mastarları	Ağırlık [g]
114-121	5-25	Oluklu	±4	167-327 ø 5 mm	255
114-165	5-25	-	±4	167-327 ø 5 mm	255
114-137	2,3-25	-	±4	167-327 ø 5 mm	220
114-122	25-45	-	±5	167-329 ø 25 mm	400
114-123	45-65	-	±6	167-331 ø 55 mm	540
114-124	65-85	-	±7	167-332 ø 70 mm	760

114-204, 114-137: karbür uçlu ölçüm ucu ve mil
diğer: karbür uçlu mil

Ayrıca mevcut! İnç Modeller

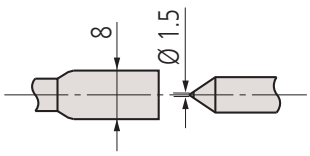

Düz uç modeli

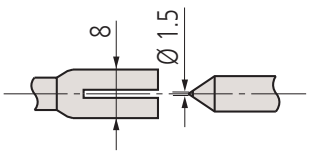

Oluklu uç modeli

Özellikler

Hassasiyet	Özellikler listesine bakınız
Ölçüm kuvveti (N)	5-10 N
Çözünürlük	0,01 mm
Cetvel	Skala tamburu ve kovanı mat krom kaplıdır,ø 18 mm
Düzlemsellik	0,6 µm (mil) 1,3 µm (örs)
Ölçüm yüzeyleri	Prizma açılı 60°
Ölçüm mili	Mil kilitlemeli, ø6,35 mm, 0,75 mm mil adımlı
Teslimat	Takım kutusu, anahtar, ayar çubuğu beraberindedir

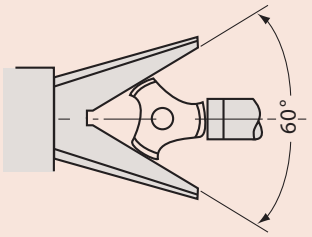

3 ağızlı kesici takımlar için

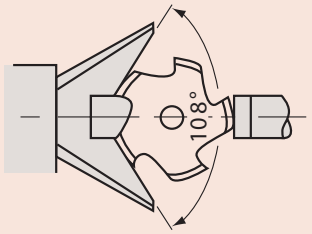

5 ağızlı kesici takımlar için

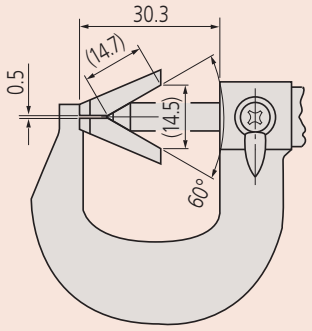

114-101, 114-161

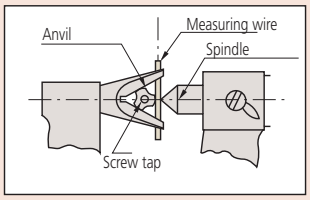

İçin 114-101, 114-102, 114-121

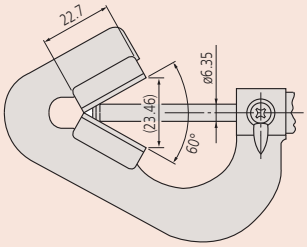

114-204

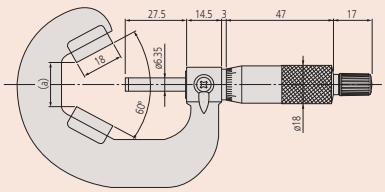

114-102 - 114-110

Konserve Kutuları İçin Mikrometre

Seri 147

– Geniş,yüksek ve kenet ölçümleri için tasarlanmıştır.
– 3 çeşit bulunur (çelik, alüminyum ve sprey kutuları için).

Özellikler

Hassasiyet	3 µm
Çözünürlük	0,01mm
Cetvel	Tambur ve kovanı parlak krom kaplıdır, ø13 mm
Teslimat	Takım kutusu ve anahtar beraberindedir

Metrik

No.	Ölçüm aralığı [mm]	Açıklamalar	Ağırlık [g]
147-103	0-13	Çelik kutular için	65
147-105	0-13	Alüminyum kutular için	65
147-202	0-13	Sprey kutuları için	65

Ayrıca mevcut! İnç Modeller

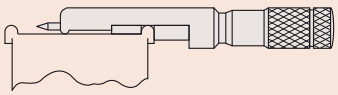

147-103
çelik kutular için

147-103

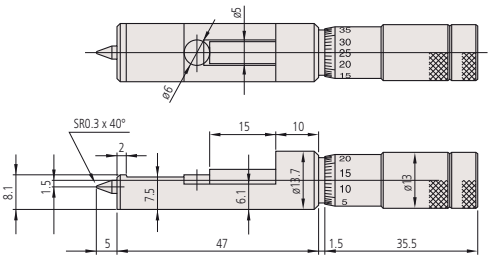

147-103

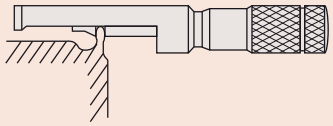

147-105
Alüminyum kutular için

147-105

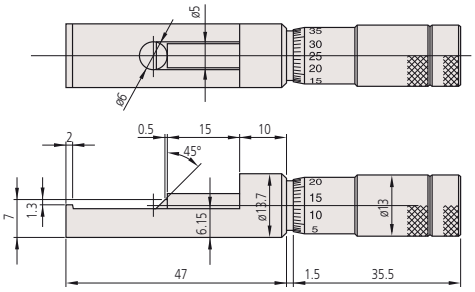

147-105

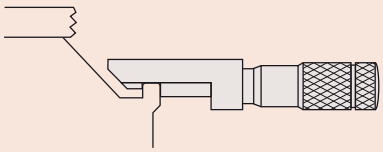

147-202
Sprey kutuları için

147-202

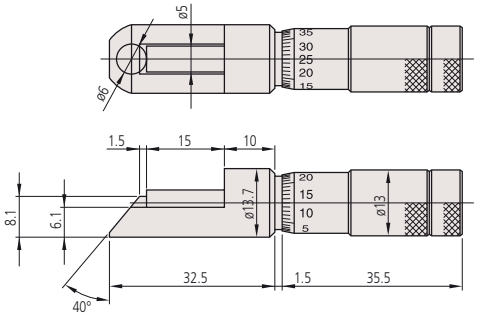

147-202

Mitutoyo

Tel-Vida Dişi Ölçüm Mikrometresi

Seri 147

– Tel kalınlığı ölçümü için tasarlanmıştır.
– Ayrıca küçük küre çapları ölçümüne de uygundur.

147-401

Metrik

No.	Ölçüm aralığı [mm]	Hata Sınırı [µm]	Ağırlık [g]
147-401	0-10	±3	65

Ayrıca mevcut! İnç Modeller

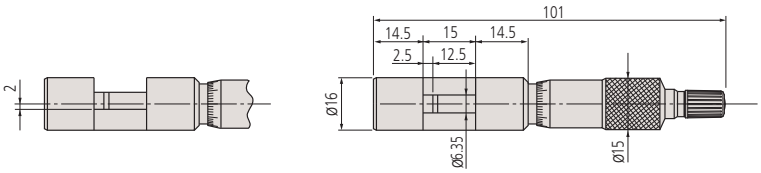

Özellikler

Hassasiyet	Özellikler listesine bakınız
Ölçüm kuvveti (N)	5-10 N
Çözünürlük	0,01 mm
Cetvel	Skala tamburu ve kovanı mat krom kaplıdır, ø15 mm
Düzlemsellik	0,6 µm
Paralellik	1,3 µm
Ölçüm yüzeyleri	Taşlanmış ve leblenmiş karbür yüzeyli
Ölçüm mili	ø 6,35 mm, 0,5 mm mil adımlı
Teslimat	Takım kutusu ve anahtar beraberindedir

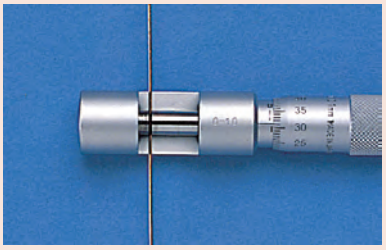

Yatak burçları ölçüm mikrometresi

Seri 147

Merkez mikrometre çok küçük boğaz derinliklerini ölçmek için dizayn edilmiştir. Delik ve rulmanların iç özelliklerini ölçebilirsiniz.

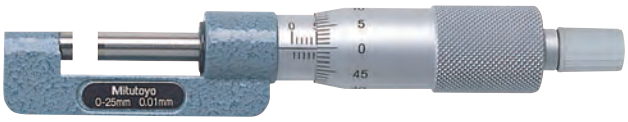

147-301

Metrik

No.	Ölçüm aralığı [mm]	Hata Sınırı [µm]	L [mm]	a [mm]	B [mm]	C [mm]	H [mm]	Ağırlık [g]
147-301	0-25	±2	0	6	8,5	13,5	17,5	135
147-302	25-50	±2	25	6,5	11	14	20,5	150
147-303	50-75	±2	50	6,5	11	13	20,5	170
147-304	75-100	±3	75	6,5	11	13	20,5	185

Ayrıca mevcut! İnç Modeller

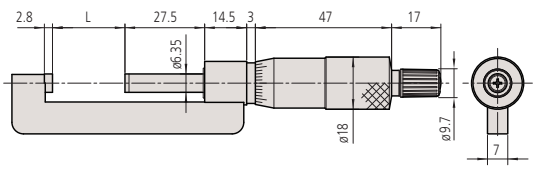

Özellikler

Hassasiyet	Özellikler listesine bakınız
Ölçüm kuvveti (N)	5-10 N
Çözünürlük	0,01 mm
Cetvel	Skala tamburu ve kovanı mat krom kaplıdır,ø 18 mm
Düzlemsellik	0,6 µm
Paralellik	(2+L/100) µm L = maks. ölçüm aralığı (mm)
Ölçüm yüzeyleri	Karbür,hassas taşlanmış ve leblenmiştir
Ölçüm mili	ø6,35 mm, 0,5 mm mil adımlı
Teslimat	Takım kutusu, anahtar, ayar çubuğu (25 mm den itibaren) beraberindedir

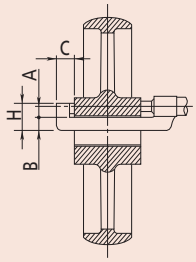

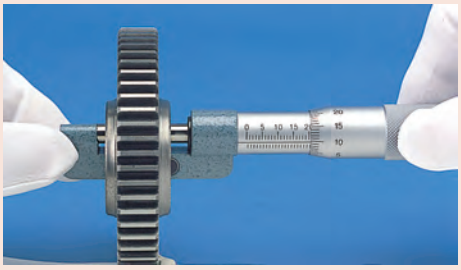

Değiştirilebilir ölçüm uçlu Mikrometre

Seri 317

– Özel görevler için şekillendirilen değiştirilebilir uçlar için tasarlanmıştır.
– Boru et kalınlığı ve ulaşımı zor yerlerin ölçümlerinde kullanılır.

Fonksiyonlar	Seri 317
ORIGIN	●
Sıfırlama/ABS	●
Otomatik kapanma fonksiyonu (20 dk kadar kullanılmadığında)	●
Düşük voltaj alarmı	●
Fonksiyon kilidi	●
Bilgi çıkışı	●
Dondurma fonksiyonu	●

Özellikler

Hassasiyet	Özellikler listesine bakınız (sayısal olarak belirtme hatası hariç)
Ölçüm kuvveti (N)	5-10 N
Cetvel Çözünürlüğü	0,001 mm
Cetvel	Skala tamburu ve kovanı mat krom kaplıdır, ø18 mm
Düzlemsellik	0,6 µm (mil) 2 µm (örs)
Paralellik	3 µm
Ölçüm yüzeyleri	Karbür uçlu (mil)
Ölçüm mili	ø6,35 mm, 0,5 mm mil adımlı, kilitleme tertibatlı
Pil ömrü	Yaklaşık 2,4 yıl
Teslimat	Kutu içeriği, standart, anahtar, 1 pil, uçlar

Opsiyonel aksesuarlar

No.	Tanım
05CZA662	Digimatic data tuşlu kablo (1 m)
05CZA663	Digimatic data tuşlu kablo (2 m)
02AZD790B	Data tuşlu U-Wave Bağlantı kablosu, Veri düğmesi IP Mikro Ölçer Tip
950758	Oval çene, (sadece 0-25 mm aralığında)
201218	V-Anvil
06AFM380B	USB kablo-data tuşlu (2 m), Veri düğmesi IP Mikro Ölçer Tip

Sarf malzeme yedekleri

No.	Tanım
938882	SR44 Pil
201217	Silindirik uç ø 3 mm
201379	Silindirik uç ø 5 mm
201216	Düz uç

Mikrometreli 950758

317-251-30

Metrik

No.	Ölçüm aralığı [mm]	Çözünürlük	Hata Sınırı [µm]	Dahil olan Uçlar	Ağırlık [g]
317-251-30	0-25	0,01mm	±4	201217, 201216	335
317-252-30	25-50	0,01mm	±4	201379, 201216	360

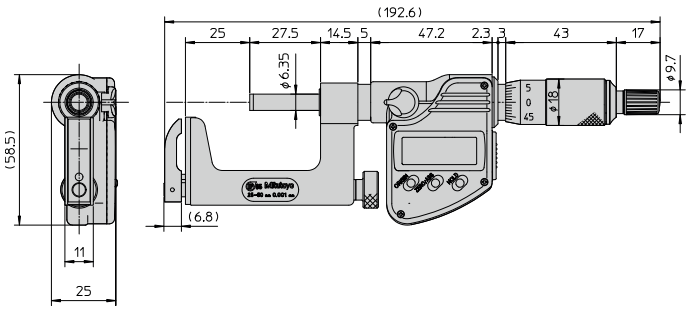

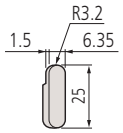

201216
Düz uç

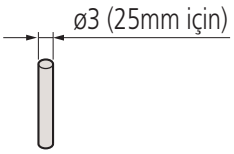

201217
201379
Silindirik uç

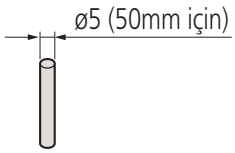

201379
Silindirik uç

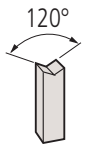

201218
V-uç

Mikrometre Değiştirilebilir Çeneli Model

Seri 117

– Özel görevler için şekillendirilen değiştirilebilir uçlar tasarlanmıştır.
– Boru et kalınlığı ve ulaşımı zor yerlerin ölçümlerinde kullanılır.

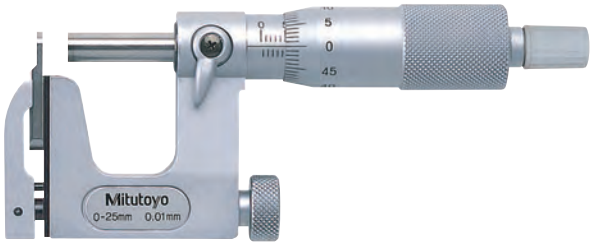

117-101

Metrik

No.	Ölçüm aralığı [mm]	Hata Sınırı [µm]	Dahil olan Uçlar	Ağırlık [g]
117-101	0-25	±4	201217, 201216	255
117-102	25-50	±4	201379, 201216	320

Ayrıca mevcut! İnç Modeller

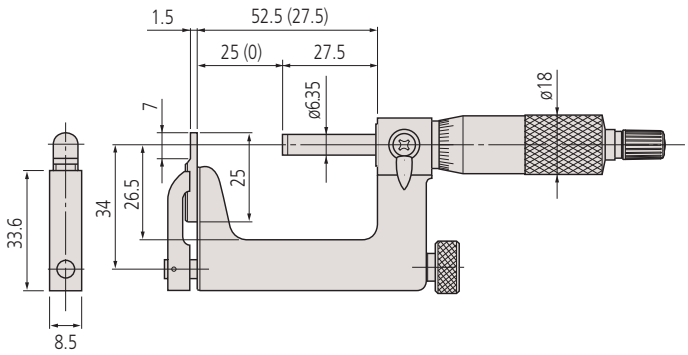

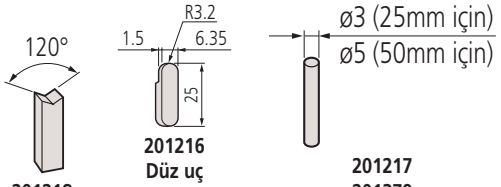

201218
V-uç

201216
Düz uç

201217
201379
Silindirik uç

Özellikler

Hassasiyet	Özellikler listesine bakınız
Ölçüm kuvveti (N)	5-10 N
Çözünürlük	0,01 mm
Cetvel	Skala tamburu ve kovanı mat krom kaplıdır, ø 18 mm
Düzlemsellik	0,6 µm (mil) 2 µm (uç)
Paralellik	3 µm
Ölçüm yüzeyleri	Karbür uçlu (mil)
Ölçüm mili	Ø 6,35 mm, 0,5 mm mil adımlı kilitleme tertibatlıdır
Teslimat	Takım kutusu, ayar çubuğu (25 mm den itibaren), anahtar, uçlar beraberindedir

Opsiyonel aksesuarlar

No.	Tanım
201218	V-Anvil
950758	Oval çene, (sadece 0-25 mm aralığında)

Sarf malzeme yedekleri

No.	Tanım
201217	Silindirik uç ø 3 mm
201379	Silindirik uç ø 5 mm
201216	Düz uç

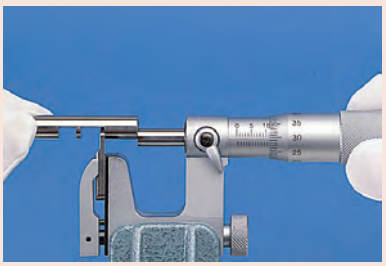

Mikrometreli 950758

Limit Mikrometre

Seri 113

Limit mikrometresi aşağıdaki avantajları sunar.

- Oluklu mil ve uç
- Üst ve alt limitleri girerek Geçer/Geçmez ölçer olarak kullanabilirsiniz.

Özellikler

Hassasiyet	Özellikler listesine bakınız
Ölçüm kuvveti (N)	5-10 N
Çözünürlük	0,01 mm
Cetvel	Skala tamburu ve kovanı mat krom kaplıdır,ø 18 mm
Düzlemsellik	0,6 µm
Paralellik	(3+L/100) µm, L = maks. ölçüm aralığı (mm)
Ölçüm yüzeyleri	Karbür, taşlanmış ve leblenmiştir.
Ölçüm mili	Ø 6,35 mm 0,5 mm mil adımlı , kilitleme tertibatlıdır
Teslimat	Takım kutusu, anahtar, ayar çubuğu (25 mm den itibaren) beraberindedir

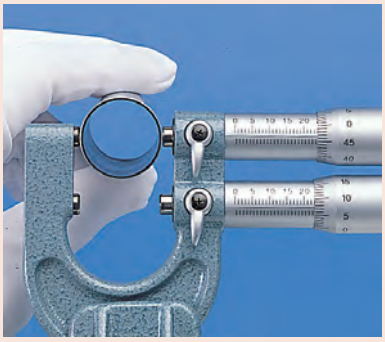

113-102

Metrik

No.	Ölçüm aralığı [mm]	Hata Sınırı [µm]	L [mm]	a [mm]	c [mm]	Ağırlık [g]
113-102	0-25	±3	29,3	15	23	340
113-103	25-50	±3	54,3	15	37	380

mm

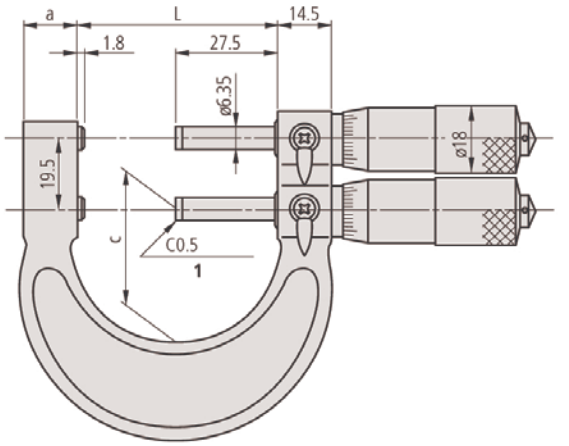

Göstergeli Mikrometre

Seri 510

Bu komparatör saatli vida mikrometre ile hızlı ve yüksek hassasiyette ölçüm alabilirsiniz.

- Kendinden ayarlı mikrometre ölçer hızlı bir şekilde toplu iş parçalarının, silindir şekilli parçaların ölçümünü sağlar.
- 25mm aralığında, uç geri çekme düğmesini sağa veya sola almak seçiminize kalmış.
- Kolay okuma için (+/- 0,06mm) büyük kadranlı komparatör.
- Geçer / Geçmez tolerans göstergeleri
- 8mm mil çapı size kolay pozisyonlama ve yüksek hassasiyet sunar.

510-121

Metrik

No.	Ölçüm aralığı [mm]	Çene hareket aralığı	Gösterge Aralığı	Operasyon tuşu	L [mm]	D [mm]	Ağırlık [g]
510-121	0-25	2 mm	±0,06 mm	Sağ	31,5	25	520
510-141	0-25	2 mm	±0,06 mm	Sol	31,5	25	520
510-122	25-50	2 mm	±0,06 mm	Sol	56,5	38	670
510-123	50-75	2 mm	±0,06 mm	Sol	81,5	50	820
510-124	75-100	2 mm	±0,06 mm	Sol	106,5	63	970

Ayrıca mevcut! İnç Modeller

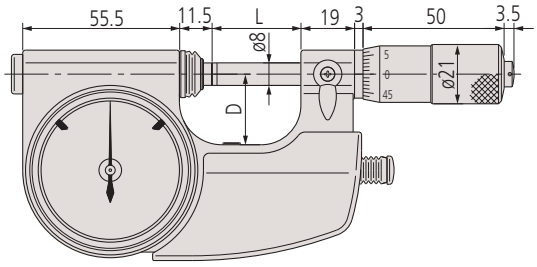

0-25 mm

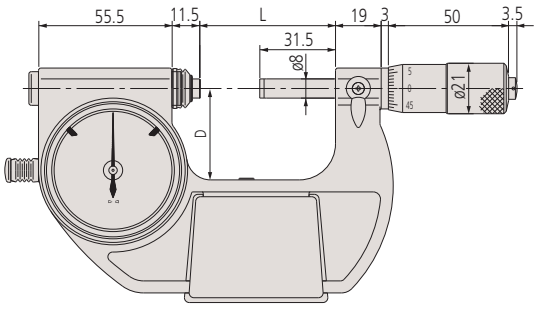

25-100 mm

Özellikler

Ölçüm kuvveti (N)	5-10 N
Çözünürlük	0,001 mm
Komparatör saati hassasiyeti	0,001 mm
Mikrometre Hassasiyeti	2 µm
Komparatör Saati Hassasiyeti	1 µm
Cetvel	Skala tamburu ve kovanı mat krom kaplıdır, ø 21 mm
Düzlemsellik	0,3 µm
Paralellik	50 mm'ye kadar olan modeller için 0,6 µm 50 mm üzeri modeller için 1 µm
Ölçüm yüzeyleri	karbür uçlu, hassas taşlanmış, leblenmiş, ø 8 mm
Teslimat	Takım kutusu, anahtar beraberindedir

Opsiyonel aksesuarlar

No.	Tanım
04AZA124	İş parçası dayanağı A, o16, 23mm
04AZA125	İş parçası dayanağı B, o14, 20,5mm
04AZA126	İş parçası dayanağı C, o14, 15mm

Ölçüm aralığı mm	Nr.	uygun çap iş parçası dayanağı A Ø mm	B Ø mm	C Ø mm
0– 25	**510-121**	–	4–16	15– 25
25– 50	**510-122**	25–37	30–42	41– 50
50– 75	**510-123**	50–61	54–66	65– 75
75–100	**510-124**	75–87	80–92	91–100

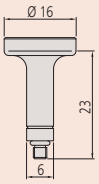

04AZA124 iş parçası dayanağı A

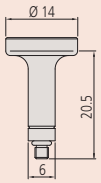

04AZA125 iş parçası dayanağı B

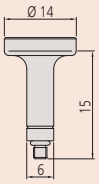

04AZA126 iş parçası dayanağı C

± 5 µm komparat saati için ayar vidası

Pasometre

Özellikler

Ölçüm kuvveti (N)	5-10 N
Komparatör saati hassasiyeti	0,001 mm
Komparatör Saati Hassasiyeti	1 µm
Düzlemsellik	0,3 µm
Paralellik	50 mm'ye kadar olan modeller için 0,6 µm; 50mm'ten üstü modeller için 1 µm
Ölçüm yüzeyleri	Karbür yüzeyli, hassas taşlanmış ve leblenmiştir ø 10,8 mm
Teslimat	Takım kutusu ve iş parçası beraberindedir.

Seri 523

IP54

- Özellikle silindirik parçaların hızlı denetimi için uygundur, parti veya seri üretim durumlarında.
- Uzunluk standardıyla blok mastarlar gibi ayarlayabilirsiniz.
- Kolay kullanımlı geri çekme düğmesi

523-121

Metrik

No.	Ölçüm aralığı [mm]	Çene hareket aralığı	Gösterge Aralığı	L [mm]	D [mm]	Ağırlık [g]
523-121	0-25	2 mm	±0,06 mm	31	25	740
523-122	25-50	2 mm	±0,06 mm	56	35	840
523-123	50-75	2 mm	±0,06 mm	81	47,5	950
523-124	75-100	2 mm	±0,06 mm	106	60	1080

Ayrıca mevcut! İnç Modeller

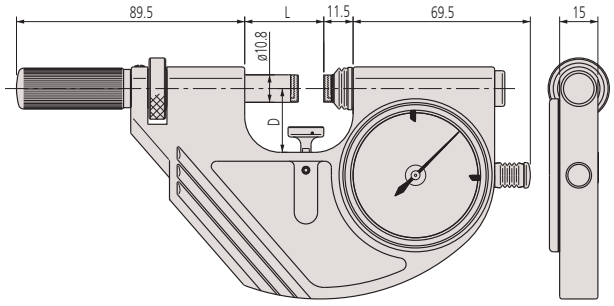

Mitutoyo

Pasometre

Seri 523

- Göstergeyi monte edebileceğiniz ölçüm uygulamaları için tasarlanmıştır.
- Parti veya seri üretim durumlarında özellikle silindirik iş parçalarının hızlı denetimi için uygundur.
- Dış uzunluk standartları ile mastar gibi kullanılabilir.
- Kolay kullanımlı geri çekme düğmesi.

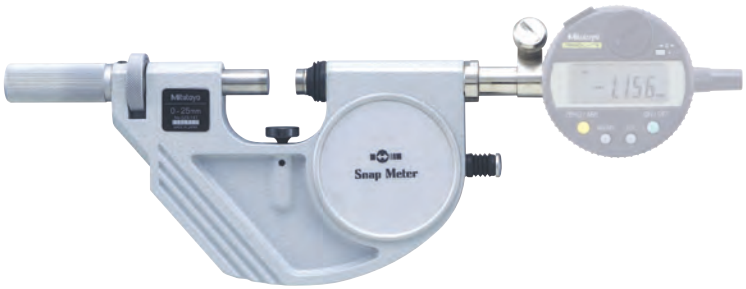

523-141
(Komparatör saati: opsiyonel)

Özellikler

Ölçüm kuvveti (N)	5-10 N
Düzlemsellik	0,3 µm
Paralellik	0,6 µm, 50 mm'ye kadar olan modeller için 1 µm, 50 mm üzeri modeller için
Ölçüm yüzeyleri	karbür uçlu, hassas taşlanmış ve leblenmiş, Ø 10,8 mm
Opsiyonel aksesuarlar	Dial gauges bölümüne bakınız
Teslimat	Takım kutusu ve iş parça altlığı beraberindedir.

Metrik

No.	Ölçüm aralığı [mm]	Çene hareket aralığı	Hata Sınırı [µm]	L [mm]	D [mm]	Ağırlık [g]
523-141	0-25	2 mm	0,4	31	25	710
523-142	25-50	2 mm	0,4	56	35	810
523-143	50-75	2 mm	0,4	81	47,5	920
523-144	75-100	2 mm	0,4	106	60	1050

Ayrıca mevcut! İnç Modeller

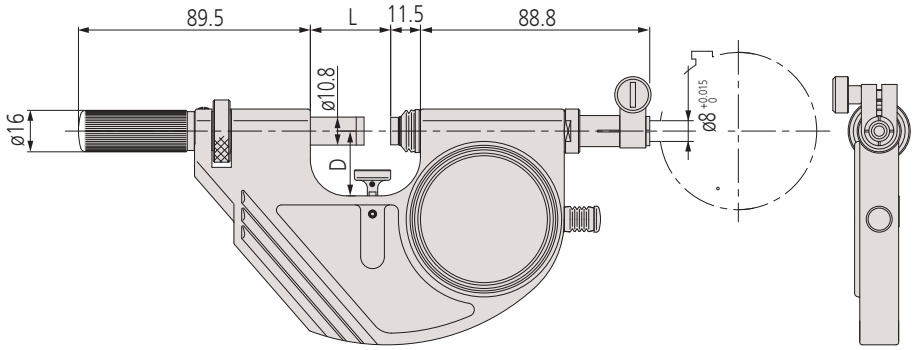

Örnek uygulama:
Komparatör saati ile örnek uygulama

Örnek uygulama:
Komparatör saati ile örnek uygulama

Örnek uygulama:
Dijital Gösterge ile örnek uygulama

Komparatör Saatli Mikrometre

Seri 107

- Standart analog veya dijital komparatör monteli,Geçer-Geçmez okumaları için tasarlanmıştır.
- Hızlı bir şekilde ölçüm için geri çekmeli uç tetiği
- 3mm uç geri çekme

Opsiyonel komparatör saatli 107-201

Özellikler

Hassasiyet	Özellikler listesine bakınız
Ölçüm kuvveti (N)	5-10 N
Çözünürlük	0,01 mm
Çene hareket aralığı	3 mm
Cetvel	Skala tamburu ve kovanı mat krom kaplıdır,ø 18 mm
Düzlemsellik	0,6 µm
Paralellik	(2+L/100) µm (mm) [0,00008"+0,00004(L/4)]" (inç) L = maks. ölçüm aralığı
Ölçüm yüzeyleri	Taşlanmış ve leblenmiş karbür yüzeyli
Ölçüm mili	Ø 6,35 mm,0,5 mm mil adımlı ve kilitleme tertibatlıdır
Teslimat	Takım kutusu, ayar ölçüsü-(25mm üzeri), anahtar ile birlikte teslim edilir.

2900SB-10 (1µm)

543-390B (1µm)

542-181 (0,1 µm)

Opsiyonel
Komparatör Saatleri bölümüne bakınız

Metrik

No.	Ölçüm aralığı [mm]	Hata Sınırı [µm]	L [mm]	C [mm]	Ağırlık [g]
107-201	0-25	±2	39,5	30	480
107-202	25-50	±2	64,5	38	520
107-203	50-75	±2	90	45	585
107-204	75-100	±3	115,6	65	630
107-205	100-125	±3	140,6	79	725
107-206	125-150	±3	165,6	93	810
107-207	150-175	±4	190,5	105	1050
107-208	175-200	±4	215,5	120	1170

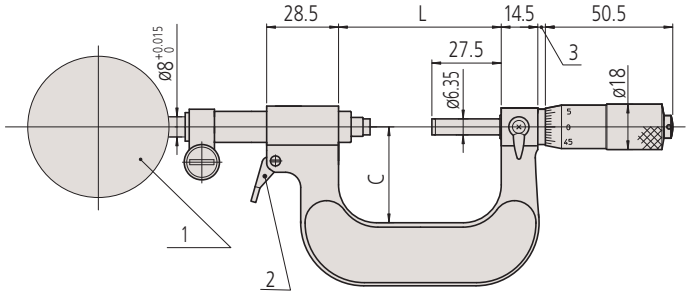

1: komparatör saati - 2: geri çekme tetikleyicisi (0 - 50 mm)

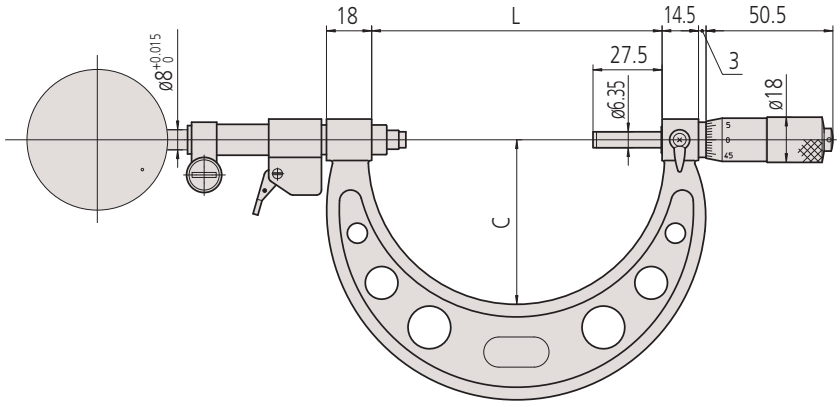

50 - 200 mm

Ayarlanabilir Nal Mastarı

Seri 201

Bu saatli Komparatörler hızlı bir şekilde Geçer/Geçmez yapmanıza, silindir ve millerin çaplarında, yardımcı olur.

- Geniş, düz karbür uçlar.
- 2mm uç geri çekilebilir.
- Ölçüm aralığını ayarlayabilirsiniz.

201-101 ile opsiyonel aksesuarlar

Metrik

No.	Ölçüm aralığı [mm]	a [mm]	B [mm]	Ağırlık [g]
201-101	0-25	277	42	570
201-102	25-50	302	67	660
201-103	50-75	328	93	700
201-104	75-100	353	118	770
201-105	100-125	379	144	870
201-106	125-150	404	169	950
201-107	150-175	429	194	1070
201-108	175-200	455	220	1160
201-109	200-225	480	245	1260
201-110	225-250	506	271	1350
201-111	250-275	531	296	1470
201-112	275-300	556	321	1620

Ayrıca mevcut! İnç Modeller

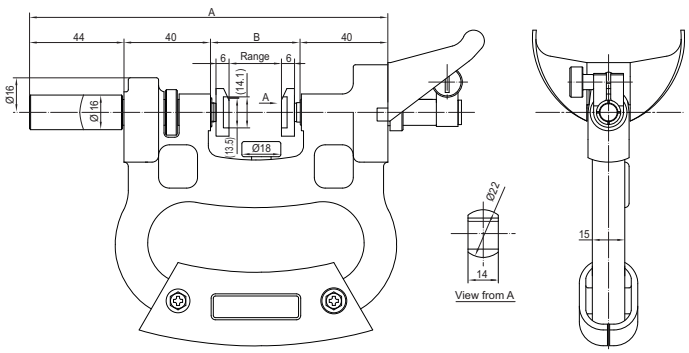

Özellikler

Çene hareket aralığı	2 mm
Çenenin pozisyonlama aralığı	25 mm
Düzlemsellik	1 µm
Paralellik	5 µm
Ölçüm kuvveti	15 N ±3
Teslimat	Ayarlanabilir derinlik dayanağına sahip o 8mm komparatör saatini takmak için kıskaç ile birlikte El koruması dahildir.

Opsiyonel aksesuarlar

No.	Tanım
2046SB	Komparatör Saati 10µm, 10mm, 0,01mm
2109SB-10	Komparatör Saati 10µm, 1 mm, 0,001 mm
21DZA000	Komparatör için koruyucu
2972TB	Tek Tur Dönmeli Komparatör Saati, 1 mm, 0,01 mm

201-101, stand 156-101 -10ve komparatör saati ile birlikte

Komparatör saati ve stand opsiyonel aksesuardır

Enine Olukları Ölçen Mikrometre

Seri 146

– Enine profilli olukları ve kademeli delikleri ölçmek için.
– Dönmeyen milli modeller mümkündür.

Özellikler

Hassasiyet	±10 µm
Çözünürlük	0,01
Cetvel	Skala tamburu ve kovanı mat krom kaplıdır,Ø 18 mm
Paralellik	10 µm
Ölçüm yüzeyleri	sertleştirilmiş
Ölçüm mili	0,5 mm mil adımlı
Cırcırlı	Her iki yönde de kullanılabilir
Teslimat	Takım kutusu ve anahtar beraberindedir

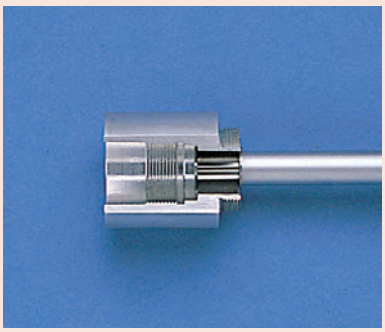

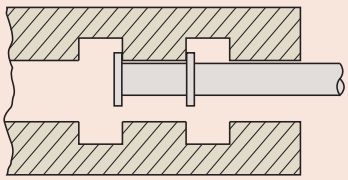

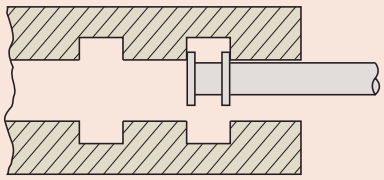

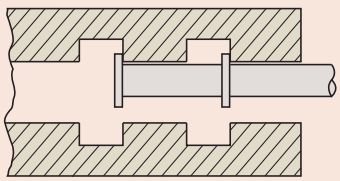

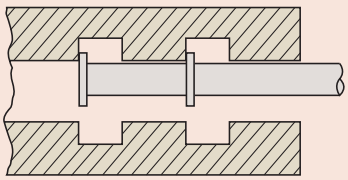

146-122

146-221

146-222

Metrik — Dönmeyen milli tip

No.	Ölçüm aralığı dış	Ölçüm aralığı iç	Disk çapı [mm]	l mm [mm]	L [mm]	Ağırlık [g]
146-221	0-25 mm	1,6-26,5 mm	6,35			135
146-222	0-25 mm	1,6-26,5 mm	12,7	115	25	185
146-223	25-50 mm	26,5-51,5 mm	12,7	90	50	175
146-224	50-75 mm	51,5-76,5 mm	12,7	65	75	165
146-225	75-100 mm	76,5-101,5 mm	12,7	40	100	160

Metrik — Döner milli tip

No.	Ölçüm aralığı dış	Ölçüm aralığı iç	Disk çapı [mm]	l mm [mm]	L [mm]	Ağırlık [g]
146-121	0-25 mm	1,6-26,5 mm	6,35			135
146-122	0-25 mm	1,6-26,5 mm	12,7	103,3	25	185
146-123	25-50 mm	26,5-51,5 mm	12,7	78,3	50	175
146-124	50-75 mm	51,5-76,5 mm	12,7	53,3	75	165
146-125	75-100 mm	76,5-101,5 mm	12,7	28,3	100	160

Unit: mm

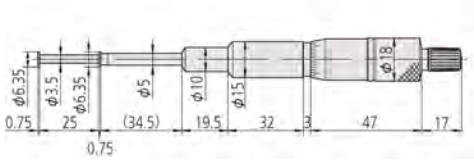

146-221

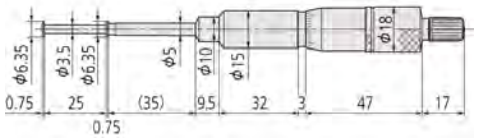

146-121

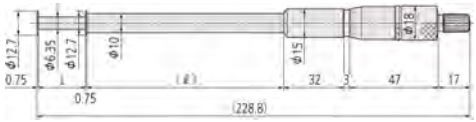

Mitutoyo

Mikrometre için Ayar Mastarları

Seri 167

167-103

167-108

Özellikler

Hassasiyet	Özellikler listesine bakınız (20°C de nominalden merkez boy ölçüm sapma toleransı)
Düzlemsellik	0,3 µm
Paralellik	2 µm
Ölçüm yüzeyleri	hassas leblenmiş

Metrik

No.	Uzunluk [mm]	Hata Sınırı [µm]	Çap (D) [mm]
167-101	25	±1,5	6,35
167-102	50	±2	6,35
167-103	75	±2,5	6,35
167-104	100	±3	7,9
167-105	125	±3,5	7,9
167-106	150	±4	7,9
167-107	175	±4,5	7,9
167-108	200	±5	9,4
167-109	225	±5,5	9,4
167-110	250	±6	9,4
167-111	275	±6,5	9,4
167-112	300	±7	9,4
167-113	325	±7,5	9,4
167-114	350	±8	9,4
167-115	375	±8,5	9,4
167-116	400	±9	9,4
167-117	425	±9,5	9,4
167-118	450	±10	9,4
167-119	475	±10,5	9,4
167-120	500	±11	11,9
167-121	525	±11,5	11,9
167-122	550	±12	11,9
167-123	575	±12,5	11,9
167-124	600	±13	11,9
167-125	625	±13,5	11,9
167-126	650	±14	11,9
167-127	675	±14,5	11,9
167-128	700	±15	11,9
167-129	725	±15,5	11,9
167-130	750	±16	11,9
167-131	775	±16,5	11,9
167-132	800	±17	11,9
167-133	825	±17,5	11,9
167-134	850	±18	11,9
167-135	875	±18,5	11,9
167-136	900	±19	11,9
167-137	925	±19,5	11,9
167-138	950	±20	11,9
167-139	975	±20,5	11,9
167-140	1000	±21	11,9

Metrik Setler

No.	Uzunluk [mm]	Mastar Sayısı
167-902	25-125	5
167-903	25-275	11

25 mm - 75 mm

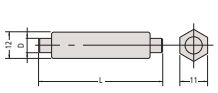

200 mm - 475 mm

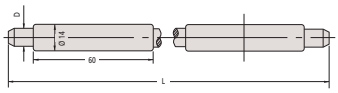

100 mm - 175 mm

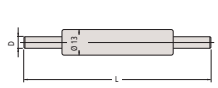

500 mm - 1000 mm

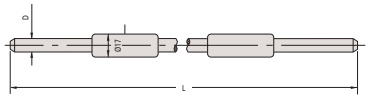

Mikrometre Ayar Mastarları > 1000 mm

Özellikler

Hassasiyet	±(1+L/50) µm
Düzlemsellik	0,3 µm
Paralellik	2 µm
Ölçüm yüzeyleri	hassas leblenmiş

Seri 167

1000mm Mikrometre ayar standardı dış çap mikrometrelerini ölçüm aralığının sonuna kadar hassas ayarlamanızı sağlar.

Metrik

No.	Uzunluk [mm]	Çap (D) [mm]
167-365	1025	11,9
167-366	1050	11,9
167-367	1075	11,9
167-368	1100	11,9
167-369	1125	11,9
167-370	1150	11,9
167-371	1175	11,9
167-372	1200	11,9
167-373	1225	11,9
167-374	1250	11,9
167-375	1275	11,9
167-376	1300	11,9
167-377	1325	11,9
167-378	1350	11,9
167-379	1375	11,9
167-380	1400	11,9
167-381	1425	11,9
167-382	1450	11,9
167-383	1475	11,9
167-384	1500	11,9
167-385	1525	11,9
167-386	1550	11,9
167-387	1575	11,9
167-388	1600	11,9
167-389	1625	11,9
167-390	1650	11,9
167-391	1675	11,9
167-392	1700	11,9
167-393	1725	11,9
167-394	1750	11,9
167-395	1775	11,9
167-396	1800	11,9
167-397	1825	11,9
167-398	1850	11,9
167-399	1875	11,9
167-400	1900	11,9
167-401	1925	11,9
167-402	1950	11,9
167-403	1975	11,9
167-404	2000	11,9

Vida Dişi Mikrometreleri için Ayar Mastarları

Seri 167

– Vida mikrometreleri için hassas özel ayarlama.

Özellikler

Hassasiyet	Özellikler listesine bakınız

Metrik — Açı 55°

No.	Uzunluk [mm]	Hata Sınırı [µm]
167-272	25	±4
167-273	50	±5
167-274	75	±6
167-275	100	±7
167-276	125	±8
167-277	150	±9
167-278	175	±10
167-279	200	±11
167-280	225	±12
167-281	250	±13
167-282	275	±14

Metrik — Açı 60°

No.	Uzunluk [mm]	Hata Sınırı [µm]
167-261	25	±4
167-262	50	±5
167-263	75	±6
167-264	100	±7
167-265	125	±8
167-266	150	±9
167-267	175	±10
167-268	200	±11
167-269	225	±12
167-270	250	±13
167-271	275	±14

Ayrıca mevcut! İnç Modeller

V-Şekilli Mikrometre Mastarları

Seri 167

– V-uçlu mikrometrelerin ayarlanması içindir.

Özellikler

Hassasiyet	Özellikler listesine bakınız

167-329

Metrik

No.	Uzunluk [mm]	Hata Sınırı [µm]
167-327	5	±2
167-328	10	±2
167-329	25	±2
167-330	40	±3
167-331	55	±3
167-332	70	±3
167-333	85	±3

Ayrıca mevcut! İnç Modeller

Vida Dişi Ölçü Pimleri

Seri 313

Bu 3 kablo ölçüm prosesi diş çapları ölçümlerinde çok hassas prosedürlerden biridir.

Özellikler

Tellerin hassasiyeti	DIN 2269, Tolerans Sınıfı 1
Tolerans	±1 µm
İçeriği	18 çift ölçüm teli ø 0,17 mm - ø 3,2 mm arası
Teslimat	Ahşap kutuda

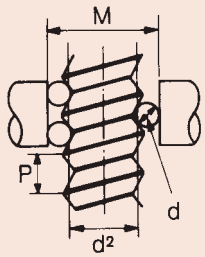

P : Vida adımı
dD : Vida dişi ölçü pimi
d2 : Vida yan çapı
M : Ölçüm kuvveti d' deki teorik ölçü
a: Adım açısı
d : Düzeltme Katsayısı

$$M = d_2 + \frac{d_D}{\sin\frac{a}{2}} - \frac{P}{2\tan\frac{a}{2}} + d_D + d$$

$$d = \frac{d_D}{2} \cdot \frac{P^2}{p^2} \cdot \frac{\cos\frac{a}{2} \cdot \cot\frac{a}{2}}{{d_2}^2}$$

Ø Nominal	Vida adım P	Vida yan çapı Ø d_2	Ölçü Pim d_D	Kontrol Ölçü M	Kontrol Ölçü $M-d_2$
M 16	2,00	14,701	1,350	17,021	2,320
M 20	2,50	18,376	1,650	21,163	2,787
M 22	2,50	20,376	1,650	23,163	2,787
M 24	3,00	22,051	2,050	25,606	3,555
M 27	3,00	25,051	2,050	28,605	3,554
M 30	3,50	27,727	2,050	30,848	3,121
M 33	3,50	30,727	2,050	33,848	3,121
M 36	4,00	33,402	2,550	37,591	4,189
M 39	4,00	36,402	2,550	40,590	4,188
M 42	4,50	39,077	2,550	42,832	3,755
M 45	4,50	42,077	2,550	45,832	3,755
M 48	5,00	44,752	3,200	50,025	5,273
M 52	5,00	48,752	3,200	54,024	5,272
M 56	5,50	52,428	3,200	57,267	4,839
M 60	5,50	56,428	3,200	61,267	4,839

Ø Nominal	Vida adım P	Vida yan çapı Ø d_2	Ölçü Pim d_D	Kontrol Ölçü M	Kontrol Ölçü $M-d_2$
M 1	0,25	0,838	0,170	1,133	0,295
M 1,2	0,25	1,038	0,170	1,332	0,294
M 1,4	0,30	1,205	0,170	1,456	0,251
M 1,7	0,35	1,473	0,220	1,831	0,358
M 2	0,40	1,740	0,250	2,145	0,405
M 2,3	0,40	2,040	0,250	2,444	0,404
M 2,6	0,45	2,308	0,290	2,789	0,481
M 3	0,50	2,675	0,290	3,113	0,438
M 3,5	0,60	3,110	0,335	3,596	0,486
M 4	0,70	3,545	0,455	4,305	0,760
M 5	0,80	4,480	0,455	5,153	0,673
M 6	1,00	5,350	0,620	6,346	0,996
M 8	1,25	7,188	0,725	8,282	1,094
M 10	1,50	9,026	0,895	10,414	1,388
M 12	1,75	10,863	1,100	12,650	1,787
M 14	2,00	12,701	1,350	15,021	2,320

313-101

Tel seti

No.	Mil çapı [mm]
313-101	6,35
313-102	8

ø 6,35 için Vida dişi ölçüm pimleri çift olarak teslim edilir.

No.	Ölçüm teli ø mm [mm]
952131	0,17
952132	0,195
952133	0,22
952134	0,25
952135	0,29
952136	0,335
952137	0,39
952138	0,455
952139	0,53
952140	0,62
952141	0,725
952142	0,895
952143	1,1
952144	1,35
952145	1,65
952146	2,05
952147	2,55
952148	3,2

ø 8 için Vida dişi ölçüm pimleri çift olarak teslim edilir.

No.	Ölçüm teli ø mm [mm]
952149	0,17
952150	0,195
952151	0,22
952152	0,25
952153	0,29
952154	0,335
952155	0,39
952156	0,455
952157	0,53
952158	0,62
952159	0,725
952160	0,895
952161	1,1
952162	1,35
952163	1,65
952164	2,05
952165	2,55
952166	3,2

Mikrometre Standları

Seri 156

– Mikrometlerin ellerden bağımsız kullanımı ve iş parçalarının tespiti içindir.
– İmalatta ve kalite güvencede seri ölçümler için geliştirilmiştir.

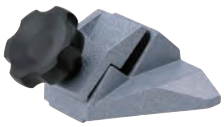

156-105-10

156-101-10

156-102

No.	Mikrometre aralığı	Açıklamalar	Ağırlık [g]
156-105-10	0-50 mm	45° sabit eğim	700
156-101-10	0 - 100 mm	Ayarlanabilir açı tipi	1210
156-102	100-300 mm	Dikey tip	9000
156-103	300-1000 mm	Dikey tip	8500

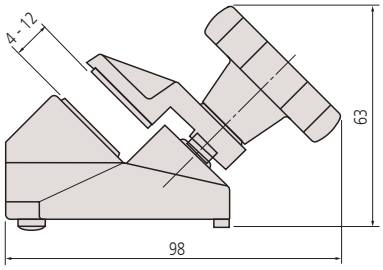

156-105-10

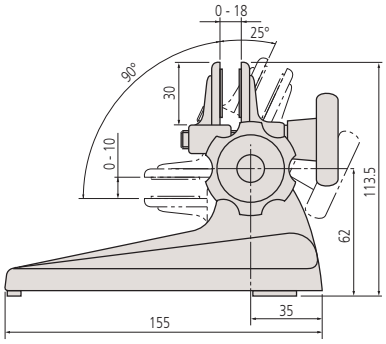

156-101-10

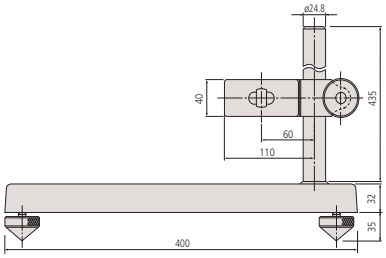

156-102

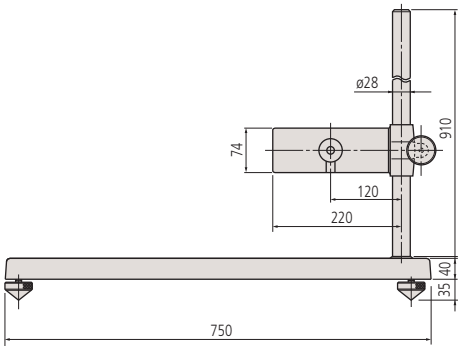

156-103

Renkli Cırcır Kapaklar

Mikrometre aksesuarları

Renkli cırcır kapaklar

Cırcır tamburlu Mikrometer seri 102-7XX ve Quantumike 293- serisi için renkli hızlandırıcılar

Analog mikrometreler için renkli cırcır kapaklar 0-300 mm

No.	Renk
985056	Siyah
985061	Kırmızı
985081	Mavi
985071	Sarı
985076	Yeşil
985066	Kahverengi
04GZA239	Yeşil

Analog mikrometreler için renkli cırcır kapaklar 300-1000 mm

No.	Renk
04GZA243	Yeşil

Dijital mikrometre 293 serisi için renkli kapaklar

No.	Renk
04GZA241	Yeşil

102-7XX serisi ve Quantumike için renkli kapaklar

No.	Renk
04AAB208	Yeşil
04GAA899	Siyah
04GAA900	Kırmızı
04GAA901	Sarı
04GAA902	Yeşil
04GAA903	Mavi

Mikrometre Yağı

Mikrometre aksesuarı

- Ölçüm ekipman yağları
- Mikrometre mil yağları
- Asitsiz ve reçinesizdir

No.	Açıklamalar
207000D	500 ml sprey

Mil ek uçları

Mikrometre aksesuarları

- Milin üzerine takılabilen uçlar
- Ø 6,35 uçlar sabit tarafa da takılabilir.
- Uçlar takıldığında ölçüm aralığı değişir.

208062 208063 208064 208065 208066

No.	Tanım
208062	Yiv
208063	Küresel
208064	Bıçak ağızlı
208065	Bıçak ağızlı
208066	Düz

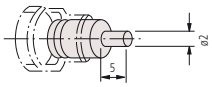

208062

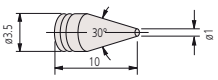

208063

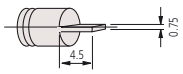

208064

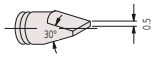

208065

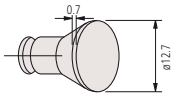

208066

Özellikler

Uç uzunluğu	10 mm ±5 µm

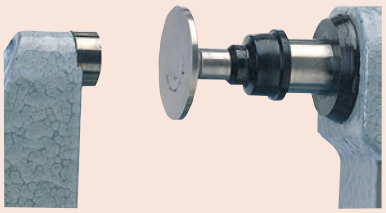

208066

Bilya ek Bağlantısı

Mikrometre Aksesuarı

- Mikrometre uçları için küre (ø 6,35 mm sadece)

101468M

Örnek uygulama

Metrik

No.	ø bilya [mm]
101468M	5

Optik paralel camlar

Özellikler

Düzlemsellik	0,1 µm
Paralellik	0,2 µm
Çapı	30 mm

Seri 157

– Optik referans ile mikrometrelerin ölçüm yüzeylerinin paralellik ve düzlemsellik kontrolü yapılır.
– Her sette 4 farklı referans var.

157-903

Metrik

No.	İçeriği	Mikrometlerin ölçüm aralığı	Nominal Ölçü
157-903	157-101	0-25 mm	12 mm
	157-102		12,12 mm
	157-103		12,25 mm
	157-104		12,37 mm
157-904	157-105	25-50 mm	25 mm
	157-106		25,12 mm
	157-107		25,25 mm
	157-108		25,37 mm

Ayrıca mevcut! İnç Modeller

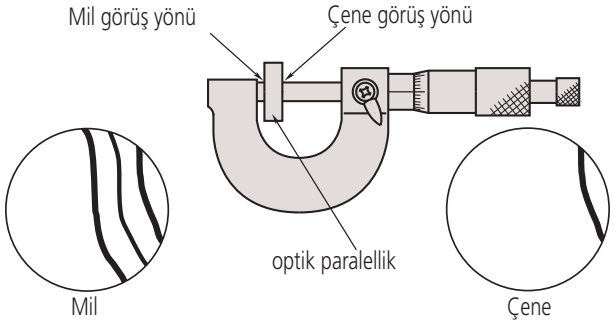

Optik düz cam

Seri 158

– Bir yüzeyin düzlemselliğini kontrol etmek içindir.

158-118

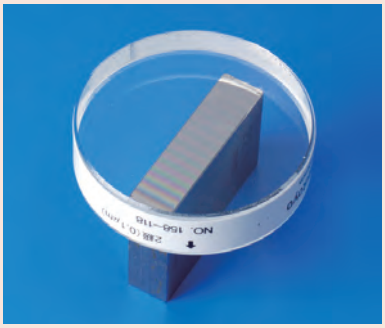

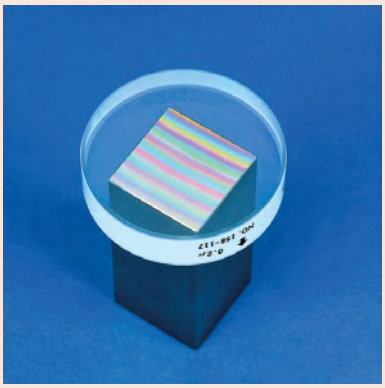

Metrik

No.	Uzunluk [mm]	Düzlemsellik	Çapı [mm]
158-117	12	0,2 µm	45
158-119	15	0,2 µm	60
158-118	12	0,1 µm	45
158-120	15	0,1 µm	60

Ayrıca mevcut! İnç Modeller

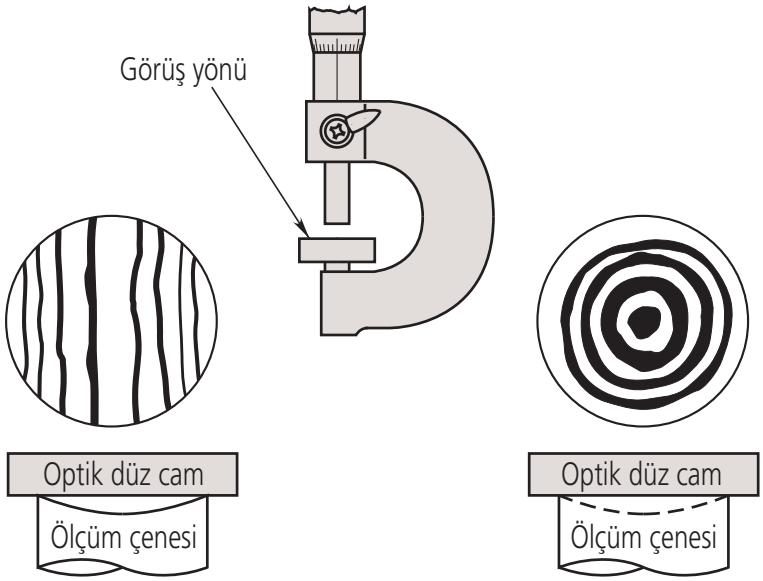

Mikrometre Kafaları

Özellikler

Çözünürlük	0,001mm/ 0,0005mm/ 0,0001mm

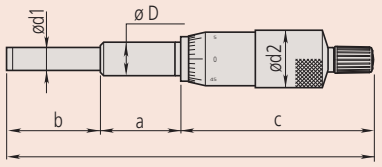

Total uzunluk l = a + b + c

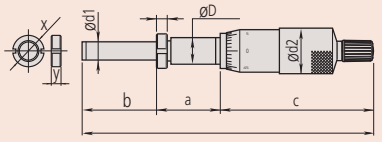

Total uzunluk l = a + b + c

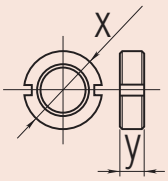

Mikrometre Kafası Seçim Tablosu

Gövde w/ locksomun No.	Düz sap No.	Ölçüm aralığı mm	1)	2)	4)	5)	6)	Okuma Hassasiyeti mm	x mm	y mm	a mm	b mm	c mm	Ø D mm	Ø d1 mm	Ø d2 mm
110-105.		0-1				●	●	0,001			12,7	25	62,5	12	8	21
110-106.		0-1				●	●	0,0001			12,7	25	62,5	12	8	21
110-107.		0-1	●			●	●	0,001			12,7	25	62,5	12	8	21
110-108.		0-1	●			●	●	0,0001			12,7	25	62,5	12	8	21
110-101.		0-2,5				●	●	0,001			12,7	25	70	12	8	21
110-102.		0-2,5				●	●	0,0001			12,7	25	70	12	8	21
148-216.	**148-215.**	0-5	●					0,02	5,5	1,8	5	6,5	20,5	3,5	2	6
	148-201.	0-6,5						0,01			6	9	21,7	6	3,5	9,3
148-203.		0-6,5						0,01	8	3	7,5	7,5	21,7	6	3,5	9,3
148-302.	**148-301.**	0-6,5						0,01	14	4	9,5	9	23,5	9,5	6,35	15
148-304.	**148-303.**	0-6,5						0,01	14	4	9,5	9	23,5	9,5	6,35	20
148-306.	**148-305.**	0-6,5						0,01	14	4	9,5	9	23,5	9,5	6,35	29
148-221.	**148-220.**	0-6,5		●				0,01			15	9	22,5	6	3,5	9,3
148-223.	**148-222.**	0-6,5		●				0,01			17	7,5	22,5	6	3,5	9,3
148-317. **148-319.**	**148-316.** **148-318.**	0-6,5		●				0,01			18,7	9	22,5	9,5	6,35	15
148-207.	**148-205.**	0-6,5	●					0,01	8	3	7,5	7,5	21,7	6	3,5	9,3
148-323.	**148-322.**	0-6,5	●					0,01	14	4	9,5	9	23,5	9,5	6,35	15
148-143.	**148-142.**	0-6,5	●					0,002	14	4	9,5	14	31,5	9,5	5	13
148-343.	**148-342.**	0-6,5	●					0,002	14	4	9,5	9	23,5	9,5	6,35	15
148-243.	**148-242.**	0-6,5	●					0,002	8	3	6	9	21,9	6	3,5	9,3
152-283.		0-10					●	0,002	16	4	26	19	53	12	6,35	49
110-502.		0-13	●			●		0,0005			15	15	67,5	9,5	5	13
148-133. **148-802.**	**148-132.** **148-801.**	0-13	●					0,01	14	4	9,5	17,5	31,5	9,5	5	13
	148-853.	0-13	●					0,01			9,5	15,5	37	9,5	5	13
148-804.	**148-803.**	0-13	●	●				0,01	14	4	9,5	17,5	40	9,5	5	13
148-854.		0-13	●	●				0,01	14	4	9,5	15,5	45,5	9,5	5	13
	148-104.	0-13						0,001	14	4	9,5	17,5	31,5	9,5	5	13
148-103.		0-13						0,01	14	4	9,5	17,5	31,5	9,5	5	13
148-308.	**148-307.**	0-13						0,01	14	4	9,5	15,5	30	9,5	6,35	15
148-310.	**148-309.**	0-13						0,01	14	4	9,5	15,5	30	9,5	6,35	20
148-312.	**148-311.**	0-13						0,01	14	4	9,5	15,5	30	9,5	6,35	29
148-508.	**148-503.**	0-13						0,01	14	4	9,5	15,5	37	9,5	5	13
	148-513.	0-13						0,01			9,5	15,5	37	9,5	5	13
148-120.	**148-121.**	0-13		●				0,01	14	4	9,5	17,5	40,1	9,5	5	13
148-504.	**148-506.**	0-13		●				0,01	14	4	9,5	15,5	45,6	9,5	5	13
148-151.	**148-150.**	0-13		●				9,5			18,7	17,5	31	12	5	13
148-153.	**148-152.**	0-13		●			●	9,5			18,7	17,5	31	12	5	13
149-131.	**149-132.**	0-15					●	0,01	14	4	15	17	43,5	9,5	6,35	15
	152-101.	0-15					●	0,01			16	18	60	12	8	30
	153-101.	0-15				●	●	0,01			10	17	58,5	9,5	6,35	15,3
149-184.	**149-183.**	0-15		●			●	0,01	14	4	9,5	17	49	9,5	6,35	15
149-802.	**149-801.**	0-15	●				●	0,01	14	4	15	17	43,5	9,5	6,35	15
150-189.	**150-190.**	0-25			●		●	0,001	14	4	15	27	67	10	6,35	18
151-221.	**151-222.**	0-25			●		●	0,001	16	4	29	34	70	12	8	21
150-191.	**150-192.**	0-25			●		●	0,01	14	4	15	27	67	10	6,35	18
151-223.	**151-224.**	0-25			●		●	0,01	16	4	29	34	70	12	8	21
150-195.	**150-196.**	0-25					●	0,01	14	4	15	27	54	10	6,35	18
	152-102.	0-25					●	0,01			16	28	69	12	8	30
	152-332.	0-25					●	0,002			29	34	66	12	8	49

1) Küresel ölçüm yüzeyi 2) Kilitleme tertibatlı 4) Cırcırlı 5) Sabit milli 6) Karbür uçlu

x ve y kafalara kelepçe somunu ile uygulanır

Mitutoyo

Mikrometre Kafaları

Mikrometre Kafası Seçimi

Gövde w/ locksomun No.	Düz sap No.	Ölçüm aralığı	1)	2)	3)	4)	5)	6)	7)	Okuma Hassasiyeti	x	y	a	b	c	Ø D	Ø d1	Ø d2
										mm	mm	mm	mm	mm	mm	mm	mm	mm
150-220.	**150-219.**	0 - 25					●	●		0,01	14	4	15	65	53,5	10	6,35	18
	153-203.	0 - 25					●	●		0,01			10	27	70,5	12	8	18
	153-204.	0 - 25					●	●		0,001			10	27	71	12	8	18
	153-301.	0 - 25					●	●		0,0005				28,6	31,8	18	8	85,5
	153-201.	0 - 25				●	●	●		0,01			10	27	87,5	12	8	18
	153-202.	0 - 25				●	●	●		0,001			10	27	88	12	8	18
150-210.	**150-209.**	0 - 25		●		●		●		0,01	14	4	15	27	78,5	10	6,35	18
	250-301.	0 - 25		●		●		●		0,01			15	27	94	10	6,35	18
350-252-30.	**350-251-30.**	0 - 25		●		●		●		0,001	14	4		27	114,5	10	6,35	18
350-272-30.	**350-271-30.**	0 - 25		●		●		●		0,001				27	113,5	12	6,35	18
350-282-30.	**350-281-30.**	0 - 25		●		●		●		0,001	16	4		27	114,5	12	6,35	18
150-212.	**150-211.**	0 - 25		●				●		0,01	14	4	15	27	65	10	6,35	18
151-226.	**151-225.**	0 - 25		●				●		0,01	16	4	19	34,5	66	12	8	21
350-261-30.		0 - 25		●					●	0,001				38,7	101	12	6,35	18
150-802.	**150-801.**	0 - 25	●			●		●		0,01	14	4	15	27	67	10	6,35	18
350-254-30.	**350-253-30.**	0 - 25	●	●		●				0,001	14	4		27	113,5	10	6,35	18
350-274-30.	**350-273-30.**	0 - 25	●	●		●				0,001	16	4		27	113,5	12	6,35	18
350-284-30.	**350-283-30.**	0 - 25	●	●		●				0,001	16	4		27	114,5	12	6,35	18
	152-348.	0-25-0			●			●		0,002			29	34	66	12	8	49
	152-401.	0-25-0	●					●		0,001			14	41,7	84,3	18	8	49
151-255.	**151-256.**	0 - 50				●		●		0,01	16	4	29	59	103	12	8	21
151-259.	**151-260.**	0 - 50						●		0,01	16	4	29	59	90	12	8	21
	152-103.	0 - 50						●		0,01			16	53	94	12	8	30
	164-161.	0 - 50					●	●		0,001			14	65	143	18	11	49
	197-101.	0 - 50					●	●		0,005			14	65	64	18	8	49
	152-380.	0-50-0			●			●		0,002			29	34	66	12	8	49
148-211.	**148-209.**	6,5-0			●					0,01	8	3	7,5	7,5	21,7	6	3,5	9
148-822.	**148-821.**	13-0			●					0,01	14	4	9,5	17,5	31,5	9,5	5	13
	148-863.	13-0			●					0,01			9,5	15,5	37	9,5	5	13
148-824.	**148-823.**	13-0		●	●					0,01	16	4	9,5	17,5	40,1	9,5	5	13
	148-864.	13-0		●	●					0,01			9,5	15,5	45,6	9,5	5	13
149-822.	**149-821.**	15-0			●			●		0,01	16	4	15	17	43,5	9,5	6,35	15
150-822.	**150-821.**	25-0			●	●		●		0,01	16	4	15	27	84	10	6,35	18

1) Küresel ölçüm yüzeyi 2) Kilitleme tertibatlı 3) Ters Scala 4) Cırcırlı 5) Sabit milli 6) Karbür uçlu 7) Dönmeyen ölçüm yüzeyi

x ve y kafalara kelepçe somunu ile uygulanır

Özellikler

Çözünürlük	0,001mm/ 0,0005mm/ 0,0001mm

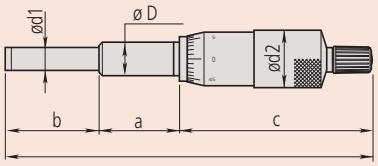

Total uzunluk l = a + b + c

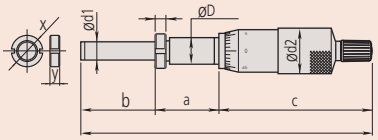

Total uzunluk l = a + b + c

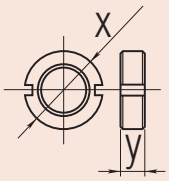

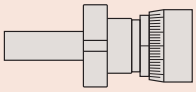

Kelepçe somunlu

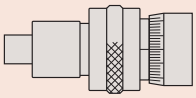

Kilitleme tertibatlı

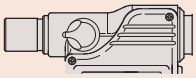

Mil kilitlemeli 250-301 / 350-2XX

Küresel ölçüm yüzeyli

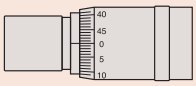

Ters Scalalı

Dijital Mikrometre Kafaları

Fonksiyonlar	Seri 164
Sıfırlama/ABS	●
Otomatik kapanma fonksiyonu (20 dk kadar kullanılmadığında)	●
2 x PRESET	●
Bilgi çıkışı	●
Sayma yönünün değiştirilmesi	●

Özellikler

Hassasiyet	Özellikler listesine bakınız (sayısal olarak belirtme hatası hariç)
Cetvel Çözünürlüğü	0,001 mm
Ölçüm mili	Mil adımı 0,5 mm
Ekran	LCD Karakter Yüksekliği 7,5 mm
Güç kaynağı	2 pil SR-44
Pil ömrü	Yaklaşık 1,8 yıl

Opsiyonel aksesuarlar

No.	Tanım
959149	Digimatic data tuşlu kablo (1 m)
959150	Digimatic data tuşlu kablo (2 m)
02AZD790C	Data tuşlu, U-WAVE veri kablosu
06AFM380C	USB kablo,data tuşlu, Düz tip (2m)

Sarf malzeme yedekleri

No.	Tanım
938882	SR44 Pil

Seri 164

- 330°'e kadar ekranın dönebilmesi okumada kolaylık sağlar.
- Makine ve ölçüm cihazları entegrasyonu için.
- Dönmeyen milli mikrometre kafası

164-163

Metrik

No.	Ölçüm aralığı [mm]	Açıklamalar	Mil ucu	Mil Çapı	Hassasiyet (20°C)	Ağırlık [g]
164-163	0-50	Dönmeyen Milli	Karbür uçlu	18 mm	±3 µm	490

Ayrıca mevcut! İnç/Metrik Modeller

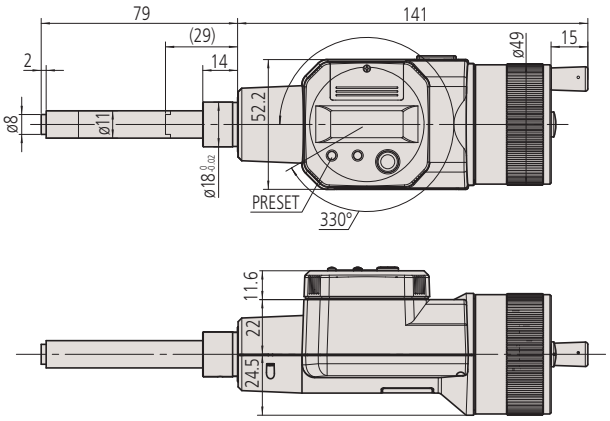

164-163
( ): komple geri çekilebilir mil

Mitutoyo

Dijital Mikrometre kafaları ; 10mm ebatlı

Seri 350

10mm bağlantı gövdesine sahiptir.

- Ölçüm cihazına monte edilebilme.
- 0,001 mm çözünürlük.
- Bağlantı gövde çapı : 10mm

350-251-30

Metrik

No.	Ölçüm aralığı [mm]	Mil ucu	Mil Çapı	Ölçüm Mili	Bağlama vida şaftı için fikstür kalınlığı [mm]	Ağırlık [g]
350-251-30	0-25	Düz(karbür tip)	10 mm	Düz		230
350-252-30	0-25	Düz(karbür tip)	10 mm	Ayar somunlu	11,5	230
350-253-30	0-25	Küresel (SR4)	10 mm	Düz		230
350-254-30	0-25	Küresel (SR4)	10 mm	Ayar somunlu	11,5	230

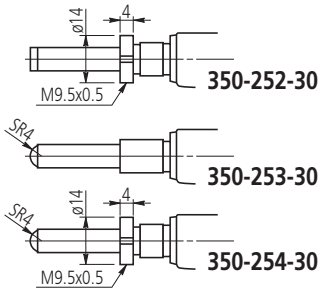

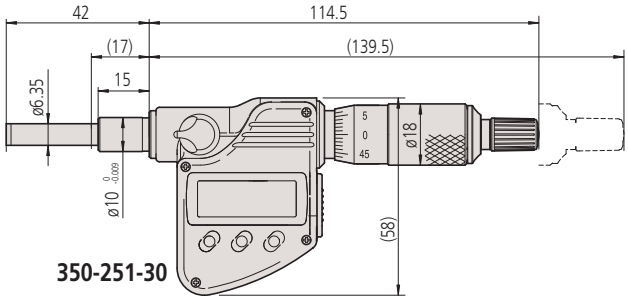

( ): komple geri çekilebilir milli

Fonksiyonlar	Seri 350
Sıfırlama/ABS	●
Otomatik kapanma fonksiyonu (20 dk kadar kullanılmadığında)	●
2 x PRESET	●
Fonksiyon kilidi	●
Bilgi çıkışı	●
Dondurma fonksiyonu	●

Özellikler

Hassasiyet	±2 µm (sayısal örnekleme hatası hariç)
Cetvel Çözünürlüğü	0,001 mm
Ölçüm mili	Mil kilitlemeli, ø 6,35 mm, 0,5 mm mil adımlı
Ekran	LCD, Karakter Yüksekliği 7,5 mm
Güç kaynağı	Pil SR-44
Pil ömrü	Yaklaşık 2,4 yıl

Opsiyonel aksesuarlar

No.	Tanım
05CZA662	Digimatic data tuşlu kablo (1 m)
05CZA663	Digimatic data tuşlu kablo (2 m)
02AZD790B	Data tuşlu U-Wave Bağlantı kablosu, Veri düğmesi IP Mikro Ölçer Tip
06AFM380B	USB kablo-data tuşlu (2 m), Veri düğmesi IP Mikro Ölçer Tip

Sarf malzeme yedekleri

No.	Tanım
938882	SR44 Pil

Dijital Mikrometre kafaları ; 12 mm ebatlı

Fonksiyonlar	Seri 350
Sıfırlama/ABS	●
Otomatik kapanma fonksiyonu (20 dk kadar kullanılmadığında)	●
2 x PRESET	●
Fonksiyon kilidi	●
Bilgi çıkışı	●
Dondurma fonksiyonu	●

Özellikler

Hassasiyet	±2 µm (sayısal örnekleme hatası hariç)
Cetvel Çözünürlüğü	0,001 mm
Ölçüm mili	Mil kilitlemeli, ø 6,35 mm, 0,5 mm mil adımlı
Ekran	LCD, Karakter Yüksekliği 7,5 mm
Güç kaynağı	Pil SR-44
Pil ömrü	Yaklaşık 2,4 yıl

Opsiyonel aksesuarlar

No.	Tanım
05CZA662	Digimatic data tuşlu kablo (1 m)
05CZA663	Digimatic data tuşlu kablo (2 m)
02AZD790B	Data tuşlu U-Wave Bağlantı kablosu, Veri düğmesi IP Mikro Ölçer Tip
06AFM380B	USB kablo-data tuşlu (2 m), Veri düğmesi IP Mikro Ölçer Tip

Sarf malzeme yedekleri

No.	Tanım
938882	SR44 Pil
305307	Yarık burç Ø 12/Ø 18 mm 14 mm uzunluk
306625	Yarık burç Ø 12/Ø 18 mm 16 mm uzunluk

350-271-10, 350-273-10 için 306625 standarttır
350-261-10 için 305307 standarttır

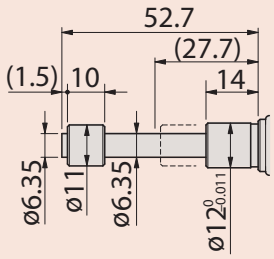

350-261-10

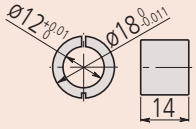

305307

Seri 350

- Makine ve ölçüm cihazlarına monte edebilirsiniz.
- 0,001mm okuma hassasiyeti
- IP65 koruma

350-281-30

Metrik

No.	Ölçüm aralığı [mm]	Açıklamalar	Mil ucu	Mil Çapı	Ölçüm Mili	Bağlama vida şaftı için fikstür kalınlığı [mm]	Ağırlık [g]
350-271-30	0-25	IP65	Düz(karbür tip)	12 /18 mm	Düz		230
350-272-30	0-25	Dişli Mil	Düz(karbür tip)	M12 x 1	Ayar somunlu	11,5	230
350-273-30	0-25	IP65	Küresel (SR4)	12 /18 mm	Düz		230
350-274-30	0-25	Dişli Mil	Küresel (SR4)	M12 x 1	Ayar somunlu	11,5	230
350-281-30	0-25	IP65	Düz(karbür tip)	12 mm	Düz		230
350-282-30	0-25	IP65	Düz(karbür tip)	12 mm	Ayar somunlu	11,5	230
350-283-30	0-25	IP65	Küresel (SR4)	12 mm	Düz		230
350-284-30	0-25	IP65	Küresel (SR4)	12 mm	Ayar somunlu	11,5	230
350-261-30	0-25	IP65, dönmeyen milli, cırcırsız	Düz	12/18 mm	Düz		235

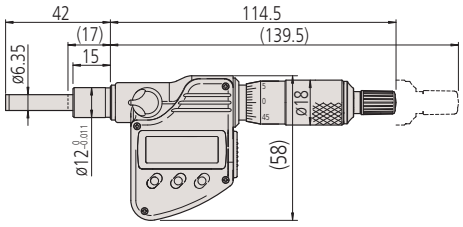

350-281-30

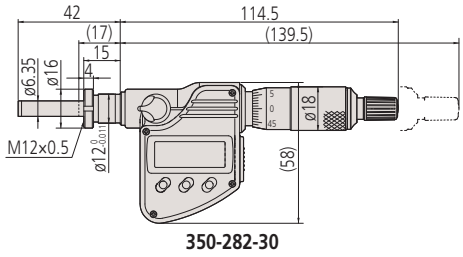

350-282-30

( ): komple geri çekilebilir mil

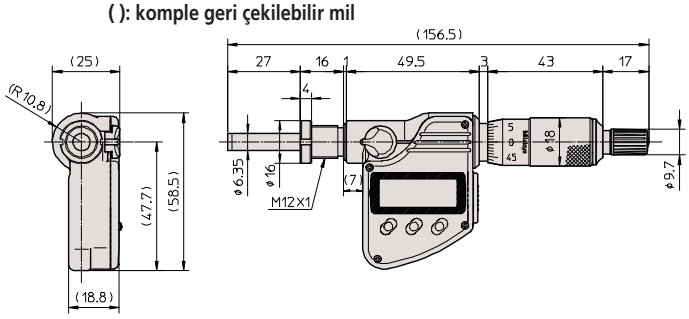

350-272-30

Numaratörlü Mikrometre Kafaları

Seri 250 - Digit sayaç tip

Numaratörlü mekanik Mikrometre Kafası

250-301

Özellikler

Cetvel	Skala tamburu ve kovanı mat krom kaplıdır
Çözünürlük	0,01mm
Ölçüm mili	Mil kilitlemeli, ø 6,35 mm, 0,5 mm mil adımlı

Metrik

No.	Ölçüm aralığı [mm]	Mil ucu	Mil Çapı	Hassasiyet (20°C)	Ölçüm Mili	Ağırlık [g]
250-301	0-25	Düz(karbür tip)	10 mm	±2 µm	Düz	165

Ayrıca mevcut! İnç Modeller

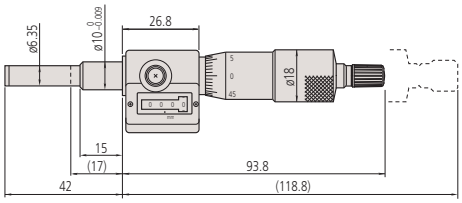

250-301

Mikro Çene

Seri 7

Bu mikro tutucu(çene), ağır bir yük altında kolay ayarlamalar yapmanızı sağlar.

- Birçok hassas cihazlarda kullanabilirsiniz; level makinelerde, yüzey pleytlerde...

7850

Özellikler

Çözünürlük	0,01mm

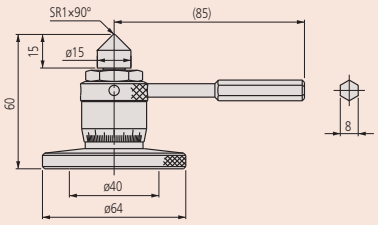

7850

Metrik

No.	Ölçüm aralığı [mm]	Açıklamalar
7850	60-75	Max. yük : 400kg

Hassas Mil İlerlemeli Mikrometre Başlığı; 5 mm ve 6,5 mm Ölçüm Aralıklı

Özellikler

Cetvel	Skala tamburu ve kovanı mat krom kaplıdır
Çözünürlük	0,002 mm / 0,004 mm (148-244, 148-245)
Mil adımı	0,1 mm
Ölçüm yüzeyleri	Sertleştirilmiş Çelik (> 60 HRC)

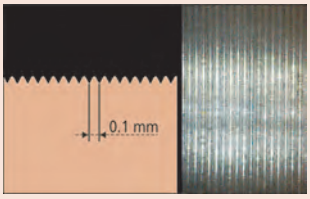

Adım 0,1 mm

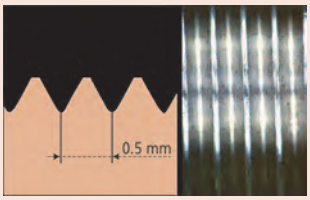

Adım 0,5 mm

Seri 148 - 0,1 mm adımla oldukça küçük mil adımlı mikrometre kafaları

– Hassas ayar gerektiren bilimsel uygulamalara özel, 0,1 mm hassas ayarlamalı küçük ebatlı mikrometre kafaları

148-143

148-243

Metrik

No.	Ölçüm aralığı [mm]	Mil ucu	Mil Çapı	Hata Sınırı [µm]	Ölçüm Mili	Bağlama vida şaftı için fikstür kalınlığı [mm]	Ağırlık [g]
148-244	0-5	Küresel (SR1,5)	3,5 mm	±5	Düz		4
148-245	0-5	Küresel (SR1,5)	3,5 mm	±5	Ayar somunlu	3	5
148-142	0-6,5	Küresel (SR4)	9,5 mm	±2	Düz		31
148-143	0-6,5	Küresel (SR4)	9,5 mm	±2	Ayar somunlu	6	34
148-342	0-6,5	Küresel (SR4)	9,5 mm	±2	Düz		29
148-343	0-6,5	Küresel (SR4)	9,5 mm	±2	Ayar somunlu	6	31
148-242	0-6,5	Küresel (SR3)	6 mm	±5	Düz		10
148-243	0-6,5	Küresel (SR3)	6 mm	±5	Ayar somunlu	4	10

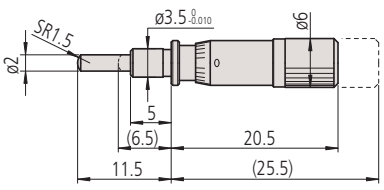

148-244

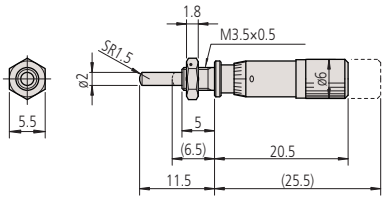

148-245

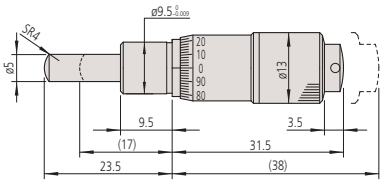

148-142

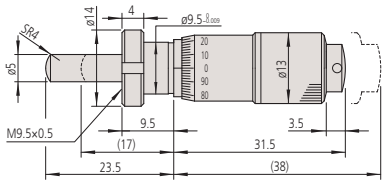

148-143

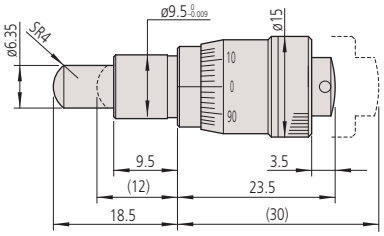

148-342

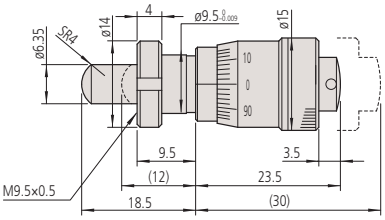

148-343

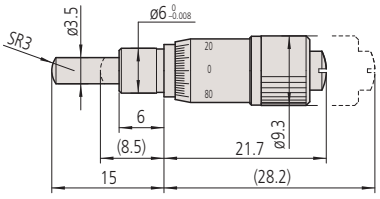

148-242

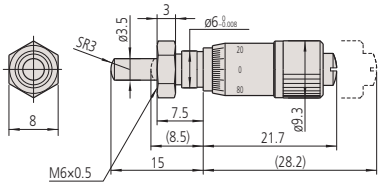

148-243

( ): komple geri çekilebilir mil

Mitutoyo

Mikrometre kafası 5mm ve 6,5mm aralıklı

Seri 148 - Ultra küçük

Bu ultra küçük, minyatür mikrometre başlığı kolayca makineleri içine dahil olmasını sağlar.

148-201

148-215

Özellikler

Hassasiyet	±5 µm
Cetvel	Skala tamburu ve kovanı mat krom kaplıdır
Çözünürlük	0,02 mm (148-215/ 148-216) 0,01 mm
Mil adımı	0,5 mm
Ölçüm yüzeyleri	Sertleştirilmiş Çelik (> 60 HRC)

Metrik

No.	Ölçüm aralığı [mm]	Mil ucu	Mil Çapı	Ölçüm Mili	Bağlama vida şaftı için fikstür kalınlığı [mm]	Özellikler	Ağırlık [g]
148-215	0-5	Küresel (SR1,5)	3,5 mm	Düz		-	4
148-216	0-5	Küresel (SR1,5)	3,5 mm	Ayar somunlu	3	-	4
148-201	0-6,5	Düz	6 mm	Düz		-	10
148-203	0-6,5	Düz	6 mm	Ayar somunlu	4	-	10
148-205	0-6,5	Küresel (SR3)	6 mm	Düz		-	10
148-207	0-6,5	Küresel (SR3)	6 mm	Ayar somunlu	4	-	10
148-209	0-6,5	Düz	6 mm	Düz		Ters Scala	10
148-211	0-6,5	Düz	6 mm	Ayar somunlu	4	Ters Scala	10

Ayrıca mevcut! İnç Modeller

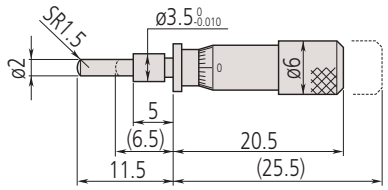

148-215

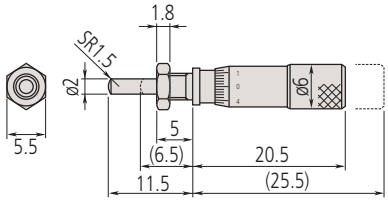

148-216

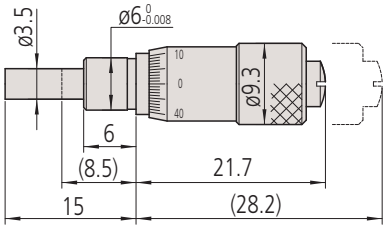

148-201

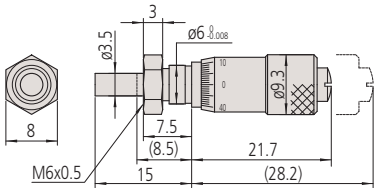

148-203

(): komple geri çekilebilir mil

Mikrometre Kafası 6.5mm ve 13mm

Özellikler

Hassasiyet	±2 µm
Cetvel	Skala tamburu ve kovanı mat krom kaplıdır
Çözünürlük	0,01 mm
Mil adımı	0,25 mm
Ölçüm yüzeyleri	Sertleştirilmiş Çelik (> 60 HRC)

Seri 148 - Mil besleme hızı 0,25 mm/rev

Bu mikrometre kafaları standartdır. Küçük tipi 13mm ölçüm aralığında.

- Karbür uçlu mil.
- Küçük mikrometre kafası tungsten karbür ölçüm yüzeylerine sahiptir ve 15mm ölçüm aralığı sunar.

148-132

Metrik

No.	Ölçüm aralığı [mm]	Mil ucu	Mil Çapı	Ölçüm Mili	Bağlama vida şaftı için fikstür kalınlığı [mm]	Ağırlık [g]
148-322	0-6,5	Küresel (SR4)	9,5 mm	Düz		30
148-323	0-6,5	Küresel (SR4)	9,5 mm	Ayar somunlu	6	35
148-132	0-13	Küresel (SR4)	9,5 mm	Düz		30
148-133	0-13	Küresel (SR4)	9,5 mm	Ayar somunlu	6	35

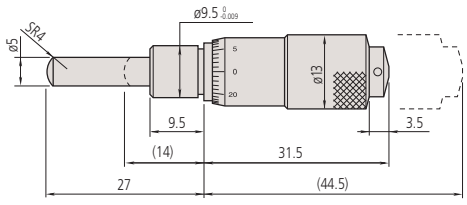

148-132 mm

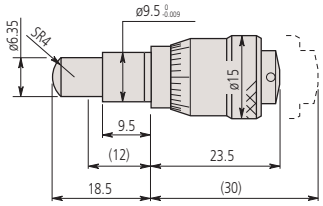

148-322 mm

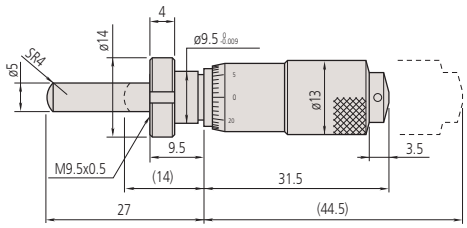

148-133 mm

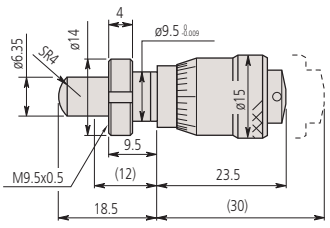

148-323 mm

( ): komple geri çekilebilir milli

Mikrometre kafası 6.5mm ve 13 mm aralıklı

Seri 148 - Kolay okuma için büyük tamburlu

Bu mikrometre kafalarında mili herhangi bir pozisyonda kilitleyebilirsiniz.

Metrik

No.	Ölçüm aralığı [mm]	Mil ucu	Mil Çapı	Ölçüm Mili	Bağlama vida şaftı için fikstür kalınlığı [mm]	Kalkan Ø	Ağırlık [g]
148-301	0-6,5	Düz	9,5 mm	Düz		15 mm	26
148-302	0-6,5	Düz	9,5 mm	Ayar somunlu	6	15 mm	26
148-303	0-6,5	Düz	9,5 mm	Düz		20 mm	39
148-304	0-6,5	Düz	9,5 mm	Ayar somunlu	6	20 mm	39
148-305	0-6,5	Düz	9,5 mm	Düz		29 mm	71
148-306	0-6,5	Düz	9,5 mm	Ayar somunlu	6	29 mm	71
148-313	0-6,5	Küresel (SR4)	9,5 mm	Düz		15 mm	26
148-314	0-6,5	Küresel (SR4)	9,5 mm	Ayar somunlu	6	15 mm	26
148-307	0-13	Düz	9,5 mm	Düz		15 mm	35
148-308	0-13	Düz	9,5 mm	Ayar somunlu	6	15 mm	35
148-309	0-13	Düz	9,5 mm	Düz		20 mm	55
148-310	0-13	Düz	9,5 mm	Ayar somunlu	6	20 mm	55
148-311	0-13	Düz	9,5 mm	Düz		29 mm	103
148-312	0-13	Düz	9,5 mm	Ayar somunlu	6	29 mm	103

Ayrıca mevcut! İnç Modeller

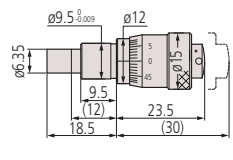

148-301

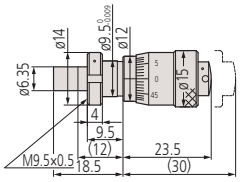

148-302

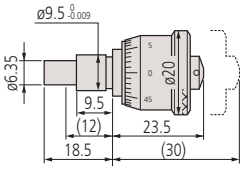

148-303

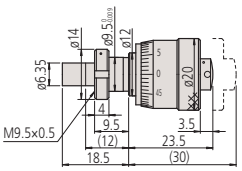

148-304

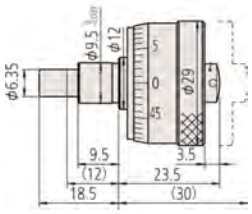

148-305

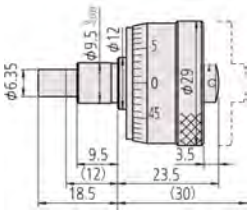

148-306

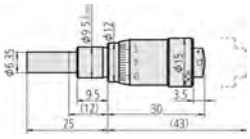

148-307

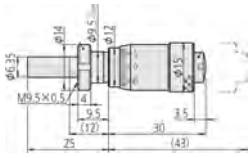

148-308

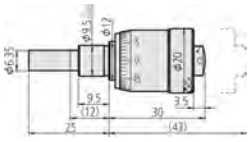

148-309

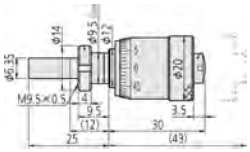

148-310

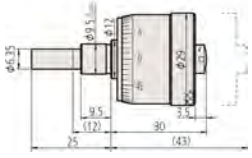

148-311

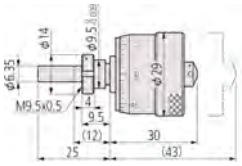

148-312

( ): cırcırlı

Özellikler

Hassasiyet	±2 µm
Cetvel	Skala tamburu ve kovanı mat krom kaplıdır
Çözünürlük	0,01 mm
Mil adımı	0,5 mm
Ölçüm yüzeyleri	Sertleştirilmiş Çelik (> 60 HRC)

148-301

148-303

148-305

148-313

148-314

Kilitleme mekanizmalı 6.5mm aralıklı Mikrometre Kafası

Özellikler

Cetvel	Skala tamburu ve kovanı mat krom kaplıdır
Çözünürlük	0,01 mm
Mil adımı	0,5 mm
Ölçüm yüzeyleri	Sertleştirilmiş Çelik (> 60 HRC)

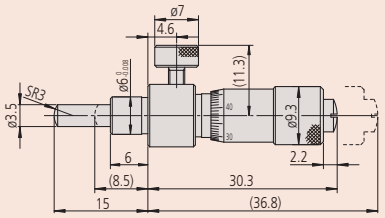

148-222

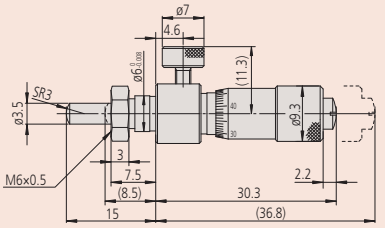

148-223

Seri 148 - Kilitleme tipli

– Mil herhangi bir pozisyonda kilitleme vidası ile kilitlenebilir.

148-223

148-319

148-220

148-316

Metrik

No.	Ölçüm aralığı [mm]	Mil ucu	Mil Çapı	Hata Sınırı [µm]	Ölçüm Mili	Bağlama vida şaftı için fikstür kalınlığı [mm]	Ağırlık [g]
148-220	0-6,5	Düz	6 mm	±5	Düz		16
148-221	0-6,5	Düz	6 mm	±5	Ayar somunlu	4	17
148-222	0-6,5	Küresel (SR3)	6 mm	±5	Düz		16
148-223	0-6,5	Küresel (SR3)	6 mm	±5	Ayar somunlu	4	17
148-316	0-6,5	Düz	9,5 mm	±2	Düz		40
148-317	0-6,5	Düz	9,5 mm	±2	Ayar somunlu	6	43
148-318	0-6,5	Küresel (SR4)	9,5 mm	±2	Düz		40
148-319	0-6,5	Küresel (SR4)	9,5 mm	±2	Ayar somunlu	6	43

Ayrıca mevcut! İnç Modeller

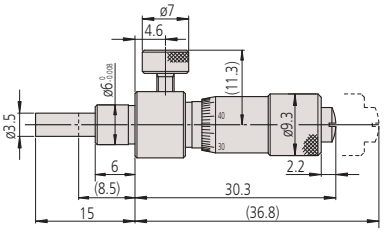

148-220

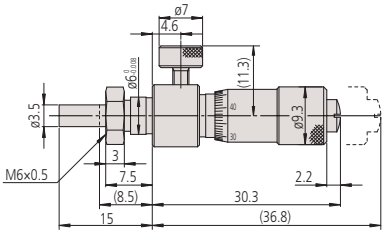

148-221

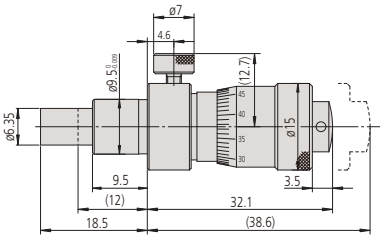

148-316

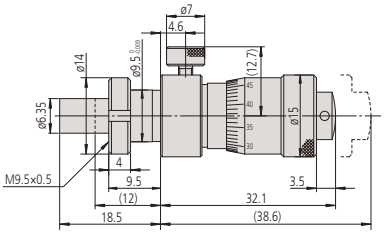

148-317

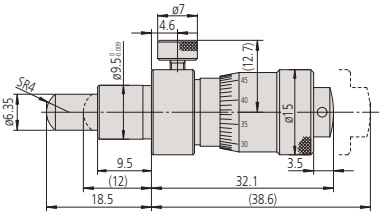

148-318

( ): komple geri çekilebilir mil

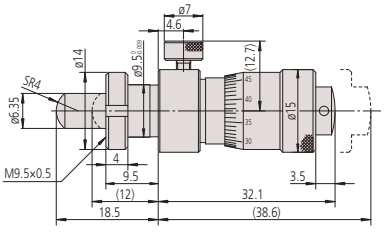

148-319

Mitutoyo

Kilitleme mekanizmalı 13 mm aralıklı Mikrometre Kafası

Seri 148 - Kilitleme tipli

Bu mikrometre kafaları kilitleme tertibatlı olup kıvrık kilitleme vidası ile herhangi bir pozisyonda mil kilitlenebilir.

148-150

148-153

Özellikler

Hassasiyet	±2 µm
Cetvel	Skala tamburu ve kovanı mat krom kaplıdır
Çözünürlük	0,01 mm
Mil adımı	0,5 mm
Ölçüm yüzeyleri	Sertleştirilmiş Çelik (> 60 HRC)

Metrik

No.	Ölçüm aralığı [mm]	Mil ucu	Mil Çapı	Ölçüm Mili	Bağlama vida şaftı için fikstür kalınlığı [mm]	Ağırlık [g]
148-150	0-13	Düz	9,5 mm	Düz		40
148-151	0-13	Düz	9,5 mm	Ayar somunlu	6	43
148-152	0-13	Küresel (SR4)	9,5 mm	Düz		40
148-153	0-13	Küresel (SR4)	9,5 mm	Ayar somunlu	6	43

Ayrıca mevcut! İnç Modeller

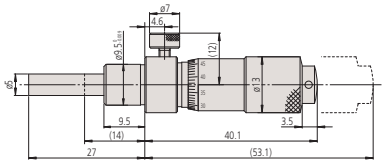

148-150

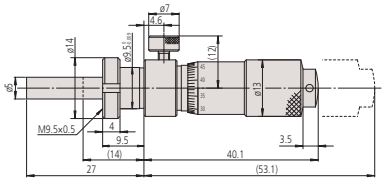

148-151

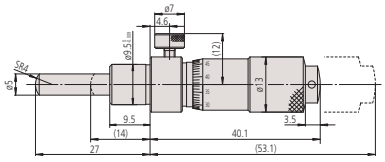

148-152

( ): komple geri çekilebilir mil

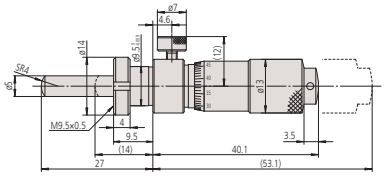

148-153

Sıfır Tamburlu Mikrometre Başlığı ; 13 mm Ölçüm Aralıklı

Özellikler

Hassasiyet	±2 µm
Cetvel	Skala tamburu ve kovanı mat krom kaplıdır
Çözünürlük	0,01 mm
Mil adımı	0,5 mm
Ölçüm yüzeyleri	Sertleştirilmiş Çelik (> 60 HRC)

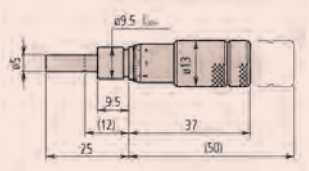

148-503

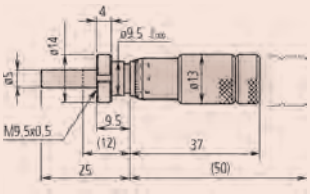

148-508

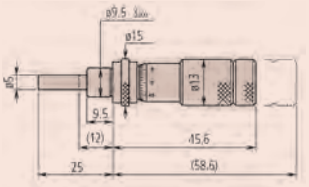

148-506

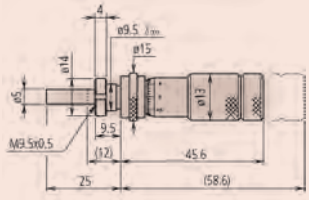

148-504

( ): komple geri çekilebilir milli

Seri 148 - Standart tip,küçük ebat, sıfır-ayarlamalı tambur

Küçük ölçülü standart tip mikrometre kafaları.

- Ayarlama vidasını gevşeterek sıfırlama ayarı yapabilirsiniz.

148-503

148-504

Metrik

No.	Ölçüm aralığı [mm]	Mil ucu	Mil Çapı	Ölçüm Mili	Bağlama vida şaftı için fikstür kalınlığı [mm]	Özellikler	Ağırlık [g]
148-503	0-13	Düz	9,5 mm	Ayar somunsuz		-	35
148-513	0-13	Düz	9,5 mm	Ayar somunsuz		Paslanmaz çelik	35
148-508	0-13	Düz	9,5 mm	Ayar somunlu	6	-	40
148-853	0-13	Küresel (SR4)	9,5 mm	Ayar somunsuz		-	40
148-518	0-13	Düz	9,5 mm	Ayar somunlu	6	Paslanmaz çelik	40
148-858	0-13	Küresel (SR4)	9,5 mm	Ayar somunlu	6	-	40

Metrik Ters Skala

No.	Ölçüm aralığı [mm]	Mil ucu	Mil Çapı	Ölçüm Mili	Bağlama vida şaftı için fikstür kalınlığı [mm]	Ağırlık [g]
148-863	0-13	Düz	9,5 mm	Ayar somunsuz		35
148-868	0-13	Düz	9,5 mm	Ayar somunlu	6	40

Metrik Ters Skala / Kilitleme Tertibatlı

No.	Ölçüm aralığı [mm]	Mil ucu	Mil Çapı	Ölçüm Mili	Bağlama vida şaftı için fikstür kalınlığı [mm]	Ağırlık [g]
148-864	0-13	Düz	9,5 mm	Ayar somunlu	6	40
148-866	0-13	Düz	9,5 mm	Ayar somunsuz		35

Metrik Kilitleme Tertibatlı

No.	Ölçüm aralığı [mm]	Mil ucu	Mil Çapı	Ölçüm Mili	Bağlama vida şaftı için fikstür kalınlığı [mm]	Ağırlık [g]
148-506	0-13	Düz	9,5 mm	Ayar somunsuz		35
148-504	0-13	Düz	9,5 mm	Ayar somunlu	6	40
148-854	0-13	Küresel (SR4)	9,5 mm	Ayar somunlu	6	40
148-856	0-13	Küresel (SR4)	9,5 mm	Ayar somunsuz		35

Ayrıca mevcut! İnç Modeller

Mitutoyo

Mikrometre Kafası 13mm Ölçüm Aralığı

Seri 148 - Küçük, standart tip

Takılabilen Mikrometre Başlığı; standart versiyondur, 13 mm ölçüm aralığına sahip,küçük tip.

148-104

148-103

148-121

148-120

Metrik

No.	Ölçüm aralığı [mm]	Mil ucu	Mil Çapı	Ölçüm Mili	Bağlama vida şaftı için fikstür kalınlığı [mm]	Özellikler	Ağırlık [g]
148-104	0-13	Düz	9,5 mm	Düz		-	30
148-103	0-13	Düz	9,5 mm	Ayar somunlu	6	-	35
148-801	0-13	Küresel (SR4)	9,5 mm	Düz		-	30
148-802	0-13	Küresel (SR4)	9,5 mm	Ayar somunlu	6	-	35
148-821	0-13	Düz	9,5 mm	Düz		Ters Skala	30
148-822	0-13	Düz	9,5 mm	Ayar somunlu	6	Ters Skala	35

Metrik Mil kilitlemeli

No.	Ölçüm aralığı [mm]	Mil ucu	Mil Çapı	Ölçüm Mili	Bağlama vida şaftı için fikstür kalınlığı [mm]	Özellikler	Ağırlık [g]
148-121	0-13	Düz	9,5 mm	Düz		-	40
148-120	0-13	Düz	9,5 mm	Ayar somunlu	6	-	45
148-803	0-13	Küresel (SR4)	9,5 mm	Düz		-	40
148-804	0-13	Küresel (SR4)	9,5 mm	Ayar somunlu	6	-	45
148-823	0-13	Düz	9,5 mm	Düz		Ters Skala	40
148-824	0-13	Düz	9,5 mm	Ayar somunlu	6	Ters Skala	45

Özellikler

Hassasiyet	±2 µm
Cetvel	Skala tamburu ve kovanı mat krom kaplıdır
Çözünürlük	0,01 mm
Mil adımı	0,5 mm
Ölçüm yüzeyleri	Sertleştirilmiş Çelik (> 60 HRC)

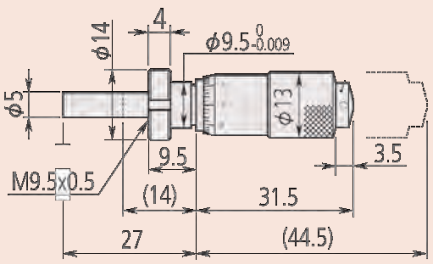

148-103

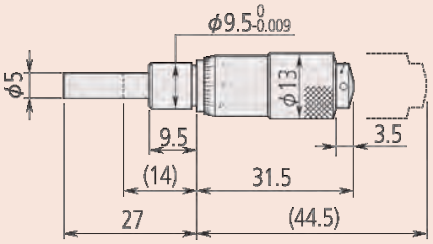

148-104

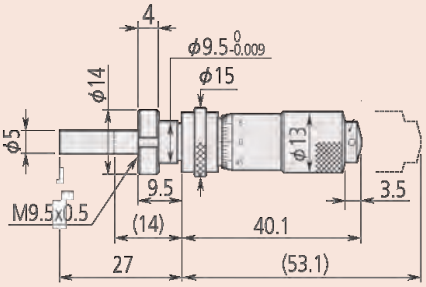

148-120

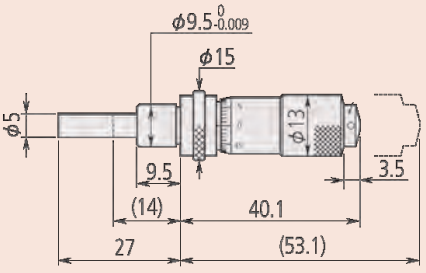

148-121

( ) komple geri çekilebilir milli

Mikrometre kafası 15mm aralıklı

Özellikler

Hassasiyet	±2 µm
Cetvel	Skala tamburu ve kovanı mat krom kaplıdır
Çözünürlük	0,01mm
Mil adımı	0,5 mm
Ölçüm yüzeyleri	Karbür uçlu

Seri 149 - Standart tip, karbür uçlu küçük mikrometre kafaları

– 15 mm aralığında tungsten karbur kaplu küçük tip mikrometre kafası

149-132

149-184

Metrik

No.	Ölçüm aralığı [mm]	Mil ucu	Mil Çapı	Ölçüm Mili	Bağlama vida şaftı için fikstür kalınlığı [mm]	Özellikler	Ağırlık [g]
149-132	0-15	Düz(karbür tip)	9,5 mm	Düz		-	55
149-131	0-15	Düz(karbür tip)	9,5 mm	Ayar somunlu	11,5	-	60
149-801	0-15	Küresel (SR4)	9,5 mm	Düz		-	55
149-802	0-15	Küresel (SR4)	9,5 mm	Ayar somunlu	11,5	-	60
149-821	0-15	Düz(karbür tip)	9,5 mm	Düz		Ters Skala	55
149-822	0-15	Düz(karbür tip)	9,5 mm	Ayar somunlu	11,5	Ters Skala	60

Metrik Mil kilitlemeli

No.	Ölçüm aralığı [mm]	Mil ucu	Mil Çapı	Ölçüm Mili	Bağlama vida şaftı için fikstür kalınlığı [mm]	Özellikler	Ağırlık [g]
149-183	0-15	Düz(karbür tip)	9,5 mm	Düz		-	55
149-184	0-15	Düz(karbür tip)	9,5 mm	Ayar somunlu	6	-	60
149-803	0-15	Küresel (SR4)	9,5 mm	Düz		-	55
149-804	0-15	Küresel (SR4)	9,5 mm	Ayar somunlu	6	-	60
149-823	0-15	Düz(karbür tip)	9,5 mm	Düz		Ters Skala	55
149-824	0-15	Düz(karbür tip)	9,5 mm	Ayar somunlu	6	Ters Skala	60

Ayrıca mevcut! İnç Modeller

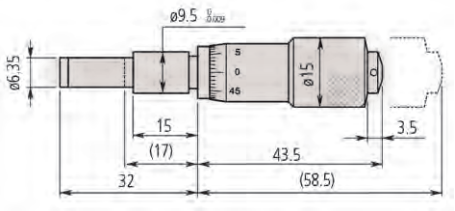

149-132

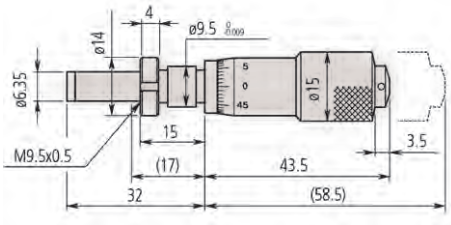

149-131

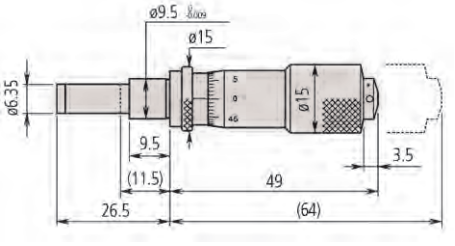

149-183

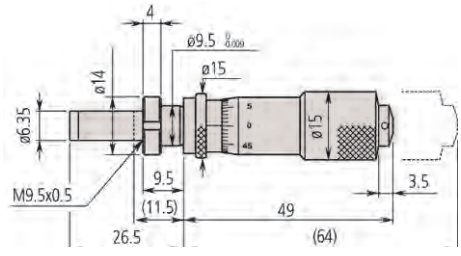

149-184

( ): komple geri çekilebilir milli

Mitutoyo

Mikrometre kafası 25mm aralıklı

Seri 150 - Standart tip, orta ölçekli tip

Bu mikrometre kafaları standart, orta ölçek modelli ve 25mm ölçüm aralığına sahip.

150-801

150-191

150-195

150-196

Özellikler

Hassasiyet	±2 µm
Cetvel	Skala tamburu ve kovanı mat krom kaplıdır
Çözünürlük	0,01 mm
Mil adımı	0,5 mm
Ölçüm yüzeyleri	Karbür uçlu

Metrik

No.	Ölçüm aralığı [mm]	Mil ucu	Mil Çapı	Ölçüm Mili	Bağlama vida şaftı için fikstür kalınlığı [mm]	Özellikler	Ağırlık [g]
150-192	0-25	Düz(karbür tip)	10 mm	Düz		-	95
150-191	0-25	Düz(karbür tip)	10 mm	Ayar somunlu	11,5	-	100
150-801	0-25	Küresel (SR4)	10 mm	Düz		-	95
150-802	0-25	Küresel (SR4)	10 mm	Ayar somunlu	11,5	-	100
150-190	0-25	Düz(karbür tip)	10 mm	Düz		Okuma hassasiyeti 0,001 mm	95
150-189	0-25	Düz(karbür tip)	10 mm	Ayar somunlu	11,5	Okuma hassasiyeti 0,001 mm	100
150-196	0-25	Düz(karbür tip)	10 mm	Düz		w/o kilit Cırcırlı	95
150-195	0-25	Düz(karbür tip)	10 mm	Ayar somunlu	11,5	w/o kilit Cırcırlı	110
150-219	0-25	Düz	10 mm	Düz		Uzun Milli	95
150-220	0-25	Düz	10 mm	Ayar somunlu	11,5	Uzun Milli	100
150-821	0-25	Düz(karbür tip)	10 mm	Düz		Ters Skala	95
150-822	0-25	Düz(karbür tip)	10 mm	Ayar somunlu	11,5	Ters Skala	100

Metrik Mil kilitlemeli

No.	Ölçüm aralığı [mm]	Mil ucu	Mil Çapı	Ölçüm Mili	Bağlama vida şaftı için fikstür kalınlığı [mm]	Özellikler	Ağırlık [g]
150-209	0-25	Düz(karbür tip)	10 mm	Plain		-	110
150-183	0-25	Düz(karbür tip)	10 mm	Düz		Okuma hassasiyeti 0,001	110
150-184	0-25	Düz(karbür tip)	10 mm	Ayar somunlu	11,5	Okuma hassasiyeti 0,001	115
150-211	0-25	Düz(karbür tip)	10 mm	Düz		w/o kilit Cırcırlı	115
150-210	0-25	Düz(karbür tip)	10 mm	Ayar somunlu	11,5	-	115
150-212	0-25	Düz(karbür tip)	10 mm	Ayar somunlu	11,5	w/o kilit tertibatlı	115
150-803	0-25	Küresel (SR4)	10 mm	Düz		-	110
150-804	0-25	Küresel (SR4)	10 mm	Ayar somunlu	11,5	-	115
150-823	0-25	Düz(karbür tip)	10 mm	Düz		Ters Skala	110
150-824	0-25	Düz(karbür tip)	10 mm	Ayar somunlu	11,5	Ters Skala	115
150-223	0-25	Düz(karbür tip)	10 mm	Düz		Uzun mil/ w/o/cırcırlı durdurma	110
150-224	0-25	Düz(karbür tip)	10 mm	Ayar somunlu	11,5	Uzun Milli / Cırcırlı	115

Ayrıca mevcut! İnç Modeller

Mikrometre kafası 25mm aralıklı

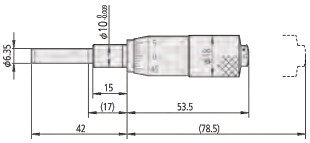

150-196

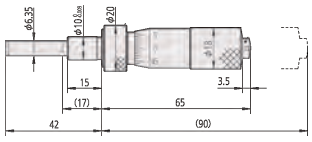

150-211

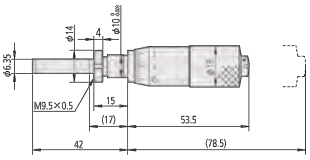

150-195

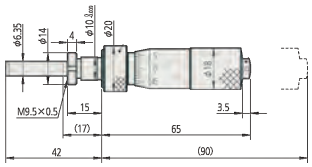

150-212

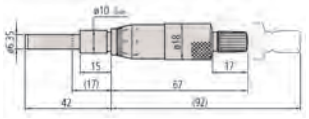

150-192

150-801 150-821 150-190 150-219

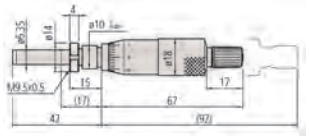

150-191

150-802 150-822 150-189 150-220

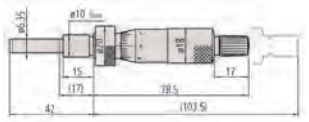

150-209

150-803 150-823 150-183 150-223

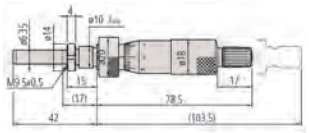

150-210

( ): komple geri çekilebilir milli

150-804 150-824 150-184 150-224

Mitutoyo

Mikrometre kafası 25mm ve 50mm

Seri 151 - 8 mm. mil çaplı, standart orta ölçekli tip

Bu mikrometre kafaları standart olarak orta ölçekte.

- 8mm mil çapı
- Sağlam kafa yapısı

151-224

151-223

151-255

151-256

Metrik

No.	Ölçüm aralığı [mm]	Mil ucu	Mil Çapı	Ölçüm Mili	Bağlama vida şaftı için fikstür kalınlığı [mm]	Özellikler	Ağırlık [g]
151-224	0-25	Düz(karbür tip)	12 mm	Düz		-	150
151-223	0-25	Düz(karbür tip)	12 mm	Ayar somunlu	25,5	-	155
151-222	0-25	Düz(karbür tip)	12 mm	Düz		Okuma hassasiyeti 0,001 mm	150
151-221	0-25	Düz(karbür tip)	12 mm	Ayar somunlu	25,5	Okuma hassasiyeti 0,001 mm	155
151-227	0-25	Düz(karbür tip)	12 mm	Düz		w/o kilit Cırcırlı	150
151-228	0-25	Düz(karbür tip)	12 mm	Ayar somunlu	25,5	w/o kilit Cırcırlı	155
151-256	0-50	Düz(karbür tip)	12 mm	Düz		-	240
151-255	0-50	Düz(karbür tip)	12 mm	Ayar somunlu	25,5	-	250
151-260	0-50	Düz(karbür tip)	12 mm	Düz		w/o kilit tertibatlı	240
151-259	0-50	Düz(karbür tip)	12 mm	Ayar somunlu	25,5	w/o kilit tertibatlı	250

Metrik Mil kilitlemeli

No.	Ölçüm aralığı [mm]	Mil ucu	Mil Çapı	Ölçüm Mili	Bağlama vida şaftı için fikstür kalınlığı [mm]	Özellikler	Ağırlık [g]
151-214	0-25	Düz(karbür tip)	12 mm	Düz		-	160
151-213	0-25	Düz(karbür tip)	12 mm	Ayar somunlu	15,5	-	165
151-212	0-25	Düz(karbür tip)	12 mm	Düz		Okuma hassasiyeti 0,001 mm	160
151-211	0-25	Düz(karbür tip)	12 mm	Ayar somunlu	15,5	Okuma hassasiyeti 0,001 mm	165
151-225	0-25	Düz(karbür tip)	12 mm	Düz		w/o kilit Cırcırlı	165
151-226	0-25	Düz(karbür tip)	12 mm	Ayar somunlu	15,5	w/o kilit Cırcırlı	165

Ayrıca mevcut! İnç Modeller

Özellikler

Hassasiyet	±2 µm ±4 µm (50 mm)
Cetvel	Skala tamburu ve kovanı mat krom kaplıdır
Çözünürlük	0,01 mm/ 0,001 mm
Mil adımı	0,5 mm
Ölçüm yüzeyleri	Karbür uçlu

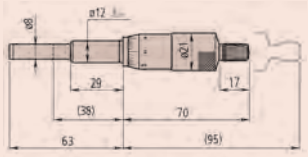

151-224

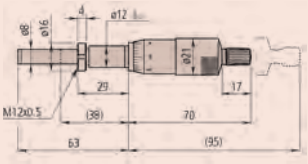

151-223

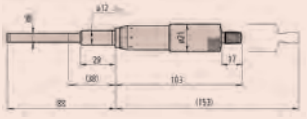

151-256

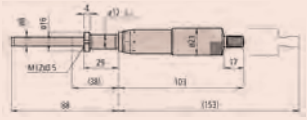

151-255

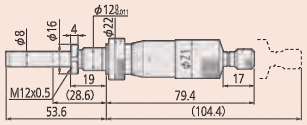

151-213

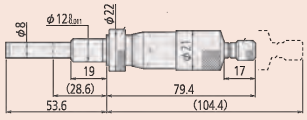

151-214

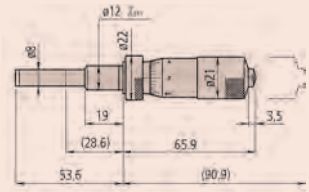

151-225

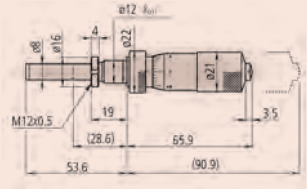

151-226

( ): komple geri çekilebilir milli

Geniş Tamburlu Mikrometre Kafaları

Özellikler

Hassasiyet	0,002 mm
Cetvel	Beyaz anodize alüminyum
Mil adımı	0,5 mm
Ölçüm yüzeyleri	Karbür uçlu

Seri 152 - Kolay ayarlama için büyük ebatlı tip

- Her iki yöne için siyah ve kırmızı skala (152-348/380)
- Kolay dönebilir, geniş skala iyi çözünürlük sunar.

152-283

152-348

Metrik

No.	Ölçüm aralığı [mm]	Mil ucu	Mil Çapı	Hassasiyet (20°C)	Ölçüm Mili	Bağlama vida şaftı için fikstür kalınlığı [mm]	Özellikler	Ağırlık [g]
152-283	0-10	Düz(karbür tip)	12 mm	±2 µm	Ayar somunlu	22,5	-	190
152-332	0-25	Düz(karbür tip)	12 mm	±2 µm	Düz		-	310
152-348	0-25	Düz(karbür tip)	12 mm	±2 µm	Düz		Çift yönlü okuma hassasiyeti	310
152-380	0-50	Düz(karbür tip)	12 mm	±4 µm	Düz		Çift yönlü okuma hassasiyeti	460

Ayrıca mevcut! İnç Modeller

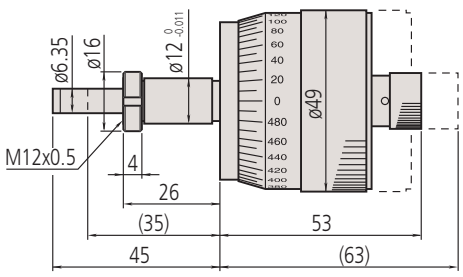

152-283

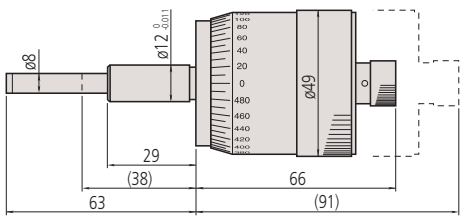

152-332

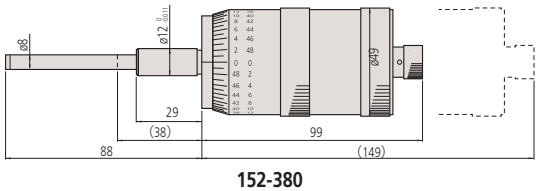

152-380

( ): komple geri çekilebilir milli

Mitutoyo

XY- tabla için Mikrometre başlığı

Seri 152 - XY Tabla Modeli

– Dönmeyen milli ve 1 mm mil adımlı takılabilen mikrometre kafası.
– Siyah ve kırmızı renkte markalanmış her iki yönde okuma özelliğine sahip.
– 100'lük bölümlü kovandaki ölçüm değerlerine 1/2 mm değerleri eklemeksizin direkt okunur.

152-390

152-402

Metrik

No.	Ölçüm aralığı [mm]	Mil ucu	Mil Çapı	Ölçüm Mili	Özellikler	Ağırlık [g]
152-390	0-25	Dönmeyen milli düz (Serleştirilmiş)	18 mm	Düz	X-eksen için	270
152-389	0-25	Dönmeyen milli düz (Serleştirilmiş)	18 mm	Düz	Y-eksen için	270
152-402	0-25	Küresel karbit tip (SR10)	18 mm	Düz	X-eksen için	460
152-401	0-25	Küresel karbit tip (SR10)	18 mm	Düz	Y-eksen için	460

Ayrıca mevcut! İnç Modeller

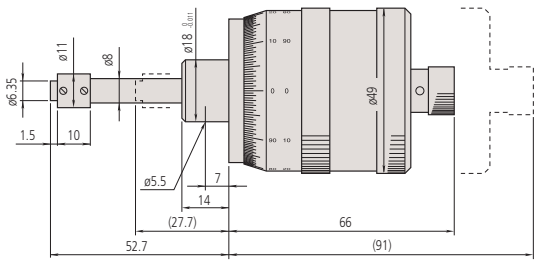

152-390

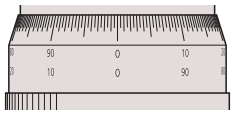

152-389

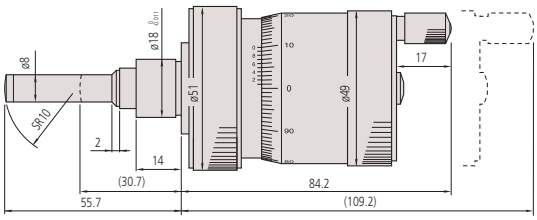

152-402

( ): komple geri çekilebilir milli

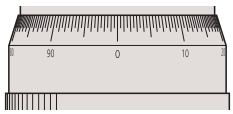

152-401

Özellikler

Hassasiyet	±2 µm
Cetvel	Beyaz anodize alüminyum
Çözünürlük	0,005 (152-390, 152-389) 0,001 (152-402, 152-401)
Mil adımı	1 mm
Ölçüm yüzeyleri	Sertleştirilmiş Çelik (> 60 HRC) 152-390, 152-389, 152-392, 152-391 karbür uçlu 152-402, 152-401

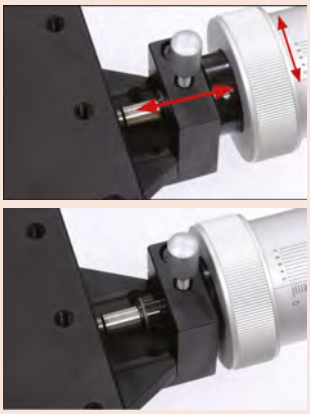

152-402, 152-401

Sıfırlama ayar halkaları skala pozisyonunu değiştirmeden ayarlanabilir, buda sıfırlamayı kolaylaştırır.

Hızlı mil ilerlemeli mikrometre başlığı

Özellikler

Cetvel	Skala tamburu ve kovanı mat krom kaplıdır
Çözünürlük	0,01mm
Mil adımı	1 mm
Ölçüm yüzeyleri	Karbür uçlu

Seri 152 - Hızlı okuma için 1mm adımlı

– Okuma hatalarını önlemek için 1 mm mil adımlı takılabilen mikrometre kafası
– 100'lük bölümlü kovandaki ölçüm değerlerine 1/2 mm değerleri eklemeksizin direkt okunur.

152-102

152-103

Metrik

No.	Ölçüm aralığı [mm]	Mil ucu	Mil Çapı	Hata Sınırı [µm]	Ölçüm Mili	Ağırlık [g]
152-101	0-15	Düz(karbür tip)	12 mm	±2	Düz	205
152-102	0-25	Düz(karbür tip)	12 mm	±2	Düz	230
152-103	0-50	Düz(karbür tip)	12 mm	±4	Düz	355

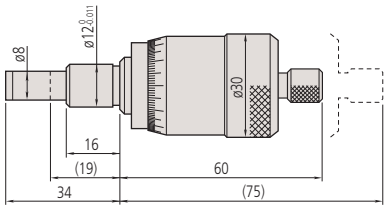

152-101

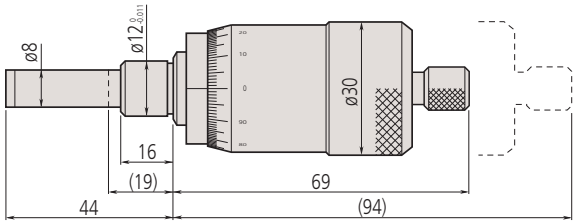

152-102

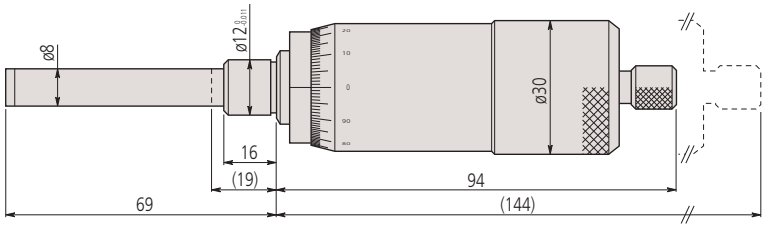

152-103

( ): komple geri çekilebilir milli

Dönmeyen milli mikrometre başlığı

Seri 110 - Diferansiyel vida çevirici-(hassas ilerleme) model

- Çok yüksek hassasiyetli hareket kabiliyetine sahip mikrometre kafaları.
- Dönmeyen milli mikrometre kafası, özellikle hassas ayar için.
- Çift mil kullanılarak yüksek hassasiyet kazandırılan differansiyel hareket mekanizması

110-102

110-502

Özellikler

Hassasiyet	±3 µm (1 mm) ±5 µm (2,5 mm) ±3 µm (13 mm)
Cetvel	Skala tamburu ve kovanı mat krom kaplıdır
Ölçüm yüzeyleri	Karbür uçlu

Dönmeyen milli model

Dönen milli model
110-502

Metrik

No.	Ölçüm aralığı	Çözünürlük	Mil ucu	Mil Çapı	Ölçüm Mili	Bağlama vida şaftı için fikstür kalınlığı [mm]	Ağırlık [g]
110-105	0 - 1	0,001 mm	Düz(karbür tip)	12 mm	Ayar somunlu	9,5	150
110-106	0 - 1	0,0001 mm	Düz(karbür tip)	12 mm	Ayar somunlu	9,5	150
110-107	0 - 1	0,001 mm	Küresel (SR10)	12 mm	Ayar somunlu	9,5	150
110-108	0 - 1	0,0001 mm	Küresel (SR10)	12 mm	Ayar somunlu	9,5	150
110-101	0 - 2,5	0,001 mm	Düz(karbür tip)	12 mm	Ayar somunlu	9,5	150
110-102	0 - 2,5	0,0001 mm	Düz(karbür tip)	12 mm	Ayar somunlu	9,5	150
110-502	A: 0-13 mm B: 0-0,2mm	A: 0,01 mm B: 0,0005mm	Küresel (SR3)	9,5 mm	Ayar somunlu	11,5	100

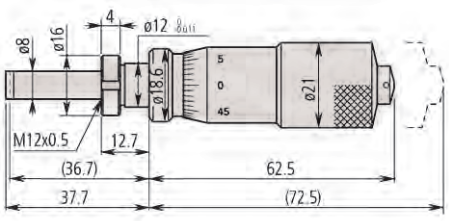

110-105
110-106

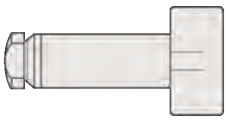

110-107
110-108

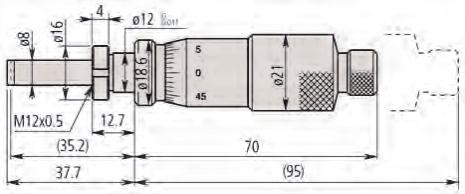

110-101
110-102

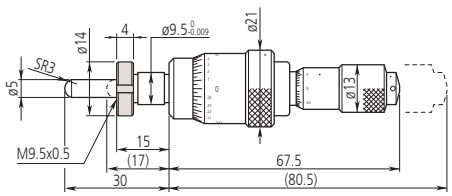

110-502

( ) tam geri cekme milli

Dönmeyen milli mikrometre başlığı

Seri 153

Özellikler

Hassasiyet	±3 µm
Cetvel	Skala tamburu ve kovanı mat krom kaplıdır
Mil adımı	0,5 mm
Ölçüm yüzeyleri	Karbür uçlu

Dönmeyen milli model

153-101

153-203

153-201

Metrik

No.	Ölçüm aralığı [mm]	Çözünürlük	Mil ucu	Mil Çapı	Ölçüm Mili	Özellikler	Ağırlık [g]
153-101	0-15	0,01 mm	Düz(karbür tip)	9,5 mm	Düz		70
153-203	0-25	0,01 mm	Düz(karbür tip)	12 mm	Düz		125
153-204	0-25	0,001 mm	Düz(karbür tip)	12 mm	Düz	Verniyerli sınıflandırma	125

Metrik Cırcırlı

No.	Ölçüm aralığı [mm]	Çözünürlük	Mil ucu	Mil Çapı	Ölçüm Mili	Özellikler	Ağırlık [g]
153-201	0-25	0,01 mm	Düz(karbür tip)	12 mm	Düz		125
153-202	0-25	0,001 mm	Düz(karbür tip)	12 mm	Düz	Verniyerli sınıflandırma	125

Ayrıca mevcut! İnç Modeller

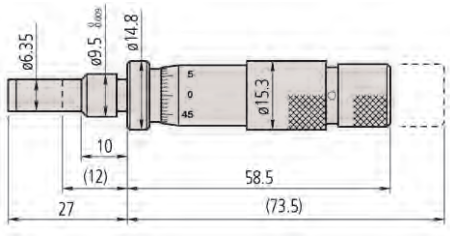

153-101

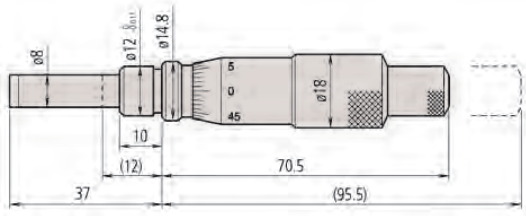

153-203 + 153-204

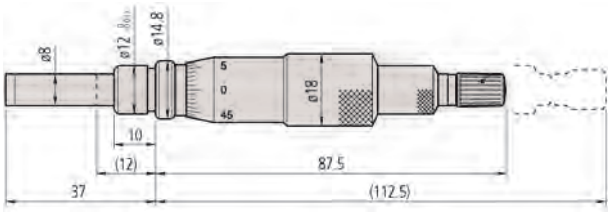

153-201 + 153-202

( ): cırcırlı

Mitutoyo

Dönmeyen milli mikrometre başlığı

Seri 197 - Dönmeyen milli ve büyük tamburlu

– Dönmeyen milli ve 1 mm mil adımlı takılabilen mikrometre kafası.
– 100'lük bölümlü kovandaki ölçüm değerlerine 1/2 mm değerleri eklemeksizin direkt okunur.
– Skala kovanı döndürülerek sıfırlama yapılabilir.

197-101

Özellikler

Hassasiyet	±5 µm
Cetvel	Beyaz anodized aluminyum
Mil adımı	1 mm
Ölçüm yüzeyleri	Karbür uçlu

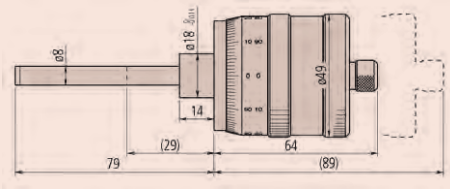

197-101

Metrik

No.	Ölçüm aralığı [mm]	Mil ucu	Mil Çapı	Ölçüm Mili	Özellikler	Ağırlık [g]
197-101	0-50	Düz(karbür tip)	18 mm	Düz	Çift yönlü okuma hassasiyeti	300

Seri 153 - Kolay ayarlamalı ve yüksek hassasiyetli

– Dönmeyen milli,ekstra büyük mikrometre kafası.

153-301

Özellikler

Hassasiyet	±1 µm
Cetvel	Beyaz anodized aluminyum
Mil adımı	0,5 mm
Ölçüm yüzeyleri	Karbür uçlu

Metrik

No.	Ölçüm aralığı [mm]	Mil ucu	Mil Çapı	Ölçüm Mili	Özellikler	Ağırlık [g]
153-301	0-25	Düz(karbür tip)	18 mm	Düz	Çift yönlü okuma hassasiyeti	750

Ayrıca mevcut! İnç Modeller

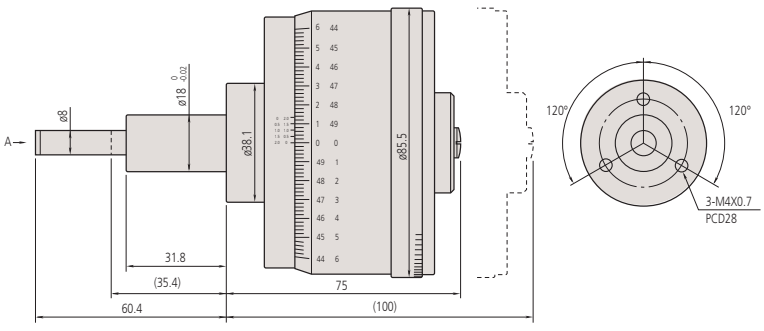

153-301

Mikrometre Kafaları için Fikstürler

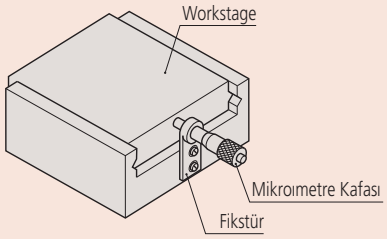

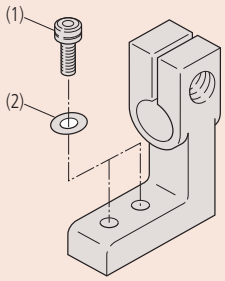

Düz gövde tipi mikrometre başlıkları ile kullanmak için soket başlı vida (M3x0.5x12 mm) sıkıştırarak bölünmüş ve gövde kelepçe vardır.

• Mitutoyo geniş uygulama aralığına hitap etmesi için mikrometre kafaları için farklı tipte fikstürler sunmaktadır. Bu fikstürler nikel kaplı döküm demirden üretilmiştir.
• Mikrometre kafası için kafanın düz gövdeli veya sıkma somunlu olmasına göre iki farklı modelde fikstür bulunur.

Bağlama vida şaftlı mikrometre kafaları için fikstür

No.	a [mm]	B [mm]	C [mm]	D [mm]	E [mm]	F [mm]	G [mm]	H [mm]	I [mm]	J [mm]	K [mm]	L [mm]
303559	9,5	6	15	20	24	5	11	8	0,5	27,5	3,4	
303568	9,5	11,5	20	30	35	7	16	12	1,75	40	4,5	
303578	10	11,5	20	30	35	7	16	12	1,75	40	4,5	
303563	9,5	6	30	37,5	4,5	15	10	15	3,4			
303572	9,5	11,5	40	50	6,5	18	15	20	4,5			
303582	10	11,5	40	50	6,5	18	15	20	4,5			
303561	9,5	6	40	3,5	30	15	3,4					
303570	9,5	11,5	60	5,5	40	20	4,5					
303580	10	11,5	60	5,5	40	20	4,5					
303565	9,5	6	15	15	25	8,5	7,5	10	10	27,5	3,4	0,75
303574	9,5	11,5	15	20	40	8,5	10	20	15	35	4,5	1,25
303584	10	11,5	15	20	40	8,5	10	20	15	35	4,5	1,25

Düz gövde tipi mikrometre kafaları için fikstür

No.	a [mm]	B [mm]	C [mm]	D [mm]	E [mm]	F [mm]	G [mm]	H [mm]	I [mm]	J [mm]	K [mm]	L [mm]	M [mm]
303560	9,5	9	15	20	23	5	11	8	1,5	32,5	4,5	ø3,4	M3x0,5
303569	9,5	14,5	20	30	35	7	16	12	3,25	42,5	7,25	4,5	M3x0,5
303579	10	14,5	20	30	35	7	16	12	3,25	42,5	7,25	4,5	M3x0,5
303564	9,5	9	30	42,5	4	15	10	15	4,5	3,4	M3x0,5		
303573	9,5	14,5	40	52,5	6	18	15	20	7,25	4,5	M3x0,5		
303583	10	14,5	40	52,5	6	18	15	20	7,25	4,5	M3x0,5		
303562	9,5	9	15	20	40	3	30	15	3,4	M3x0,5			
303571	9,5	14,5	15	22,5	60	5	40	20	4,5	M3x0,5			
303581	10	14,5	15	22,5	60	5	40	20	4,5	M3x0,5			
303566	9,5	9	15	15	25	8,5	7,5	10	10	32,5	4,5	3,4	M3x0,5
303575	9,5	14,5	15	20	40	8,5	10	20	15	40	7,25	4,5	M3x0,5
303585	10	14,5	15	20	40	8,5	10	20	15	40	7,25	4,5	M3x0,5

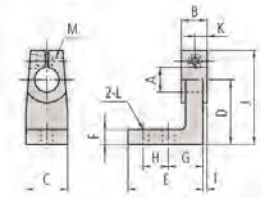

303560/69/79

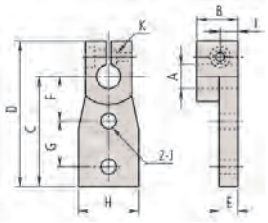

303564/73/83

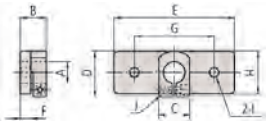

303562/71/81

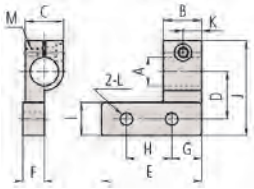

303566/75/85

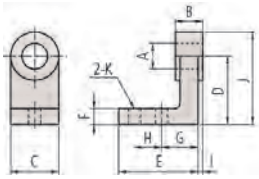

303559/68/78

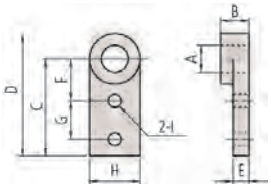

303563/72/82

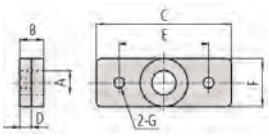

303561/70/80

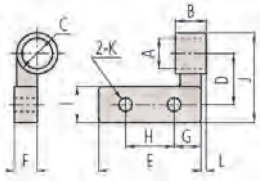

303565/74/84

Mitutoyo

İç çap mikrometre
Sayfa 129

Delik (İÇ ÇAP) Ölçüm Aygıtı
Sayfa 151

İç çap ölçüm cihazları için aksesuarlar
Sayfa 164

Dijital 3-Nokta Temaslı İç Çap Mikrometresi

Seri 468

Üç nokta temaslı iç çap mikrometreleri size aşağıdaki avantajları sağlar:

- Tek Mikrometre
- Titanyum kaplamalı ölçüm pimleri mükemmel dayanıklılık sağlar.
- Suya ve toza karşı IP65 korumalı, soğutma sıvısının kullanıldığı yerlerde kullanabilirsiniz.
- Geniş LCD ekranı ve 7,5mm karakter yüksekliği, ölçümleri kolay okumanızı sağlar.
- Ayar halkası veya uzatma yoktur.

Fonksiyonlar	Seri 468
Sıfırlama/ABS	●
Otomatik kapanma fonksiyonu (20 dk kadar kullanılmadığında)	●
2 x PRESET	●
Düşük voltaj alarmı	●
Fonksiyon kilidi	●
Bilgi çıkışı	●
Dondurma fonksiyonu	●

Özellikler

Hassasiyet	6-20 mm : ±2 µm 20-100 mm : ±3 µm 100-300 : ±5 µm (sayısal örnekleme hatası hariç) - Verilen değerler ölçüm yüzeylerinin yakın temasını gerektirir.
Cetvel Çözünürlüğü	0,001 mm
Ölçüm pimi	Titanyum kaplı,tungsten karbür (6 - 12 mm) Titanyum kaplı sertleştirilmiş çelik (12 - 300 mm) Konik: Tungsten karbür
Pil ömrü	Yaklaşık 1,2 yıl
Ekran	LCD, karakter yüksekliği 7,5 mm
Teslimat	Takım kutusu, anahtar, 1 ad. pil ve kontrol sertifikası dahildir

Yüksek dayanımlı titanyum kaplı ölçüm yüzeyleri

Opsiyonel aksesuarlar

No.	Tanım
04AZB157	İç çap mikrometre için tutucu, 468 Serisi için
156-101-10	Mikrometre standı, Mikrometre için 0 - 100 mm
264-504-5D	Digimatic Mini-İşlemci, CEE Type
06AFM380B	USB kablo-data tuşlu (2 m), Veri düğmesi IP Mikro Ölçer Tip
Kablolar	
05CZA662	Digimatic data tuşlu kablo (1 m)
05CZA663	Digimatic data tuşlu kablo (2 m)
02AZD790B	Data tuşlu U-Wave Bağlantı kablosu, Veri düğmesi IP Mikro Ölçer Tip
Uzatmalar	
952322	6 - 12 mm için 100 mm uzatma, 6-12mm
952621	12 - 20 mm için 150 mm uzatma, 12-20mm
952622	20 - 50 mm için 150 mm uzatma, 20-50mm
952623	50 - 300 mm için 150 mm uzatma, 50-300mm

Sarf malzeme yedekleri

No.	Tanım
938882	SR44 Pil

Metrik

No.	Ölçüm aralığı [mm]	Ağırlık [g]
468-161	6-8	370
468-162	8-10	370
468-163	10-12	370
468-164	12-16	400
468-165	16-20	400
468-166	20-25	470
468-167	25-30	480
468-168	30-40	480
468-169	40-50	500
468-170	50-63	620
468-171	62-75	630
468-172	75-88	960
468-173	87-100	970
468-174	100-125	940
468-175	125-150	1030
468-176	150-175	1120
468-177	175-200	1210
468-178	200-225	1300
468-179	225-250	1390
468-180	250-275	1480
468-181	275-300	1570

Ayrıca mevcut! İnç/Metrik Modeller

Dijital 3-Nokta Temaslı İç Çap Mikrometresi

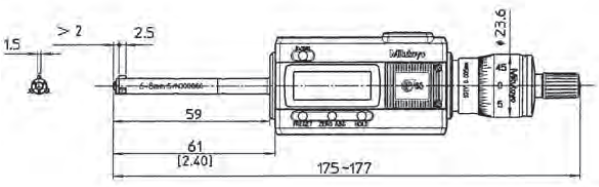

468-161, 468-162, 468-163

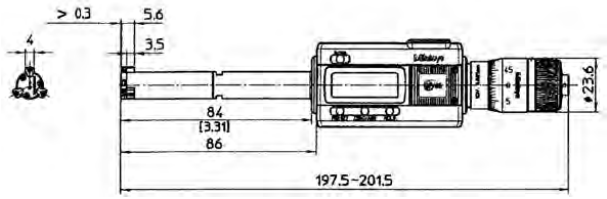

468-164, 468-165

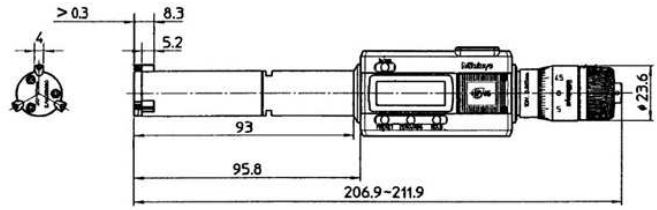

468-166, 468-167

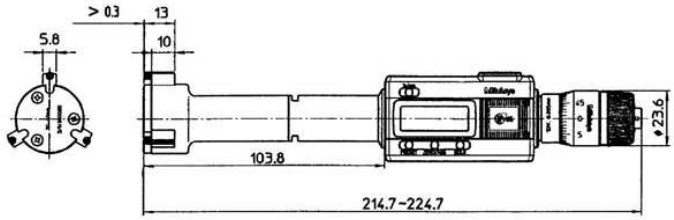

468-168, 468-169

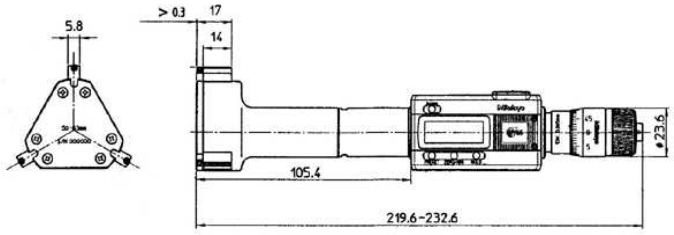

468-170, 468-171, 468-172, 468-173

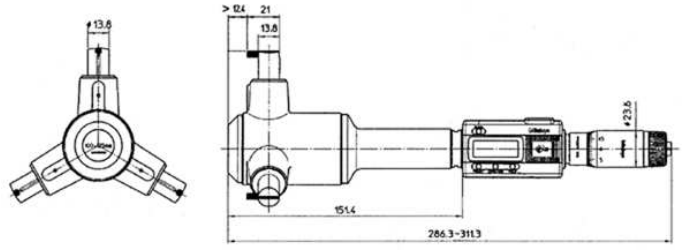

468-174, 468-175, 468-176, 468-177, 468-178, 468-179, 468-180, 468-181

Holtest opsiyonel aksesuarlar
Stand 156-101-10
Printer DP1-VR 264-504-5D
Holder 04AZB157
Kablo 05CZA662

04AZB157

Derin delikler için uzatma çubuğu

Digimatic Holtest Değiştirilebilir Kafa Seti

Fonksiyonlar	Seri 468
Sıfırlama/ABS	●
Otomatik kapanma fonksiyonu (20 dk kadar kullanılmadığında)	●
2 x PRESET	●
Düşük voltaj alarmı	●
Fonksiyon kilidi	●
Bilgi çıkışı	●
Dondurma fonksiyonu	●

Seri 468

- Değiştirilebilir kafa
- Ayar halkası ve uzatmalar beraberindedir.
- IP65 Koruma
- Titanyum kaplama pimler yüksek dayanım sunar.
- Geniş LCD ekranı ve 7,5mm karakter yüksekliği kolay okuma sağlar.

Özellikler

Hassasiyet	6-20 mm : ±2 µm 20-100 mm : ±3 µm 100-200 mm : ±5 µm (sayısal olarak belirtme hatası hariç) - Verilen değer ölçüm yüzeylerinin yakın temasını gerektirir.
Cetvel Çözünürlüğü	0,001 mm
Ölçüm pimi	Titanyum kaplı,tungsten karbür (6 - 12 mm) Titanyum kaplı sertleştirilmiş çelik (12 - 200 mm) Konik: Tungsten karbür
Pil ömrü	Yaklaşık 1,2 yıl
Ekran	LCD, karakter yüksekliği 7,5 mm
Teslimat	Takım kutusu, anahtar, 1 pil, ayar halkası, uzatma, kontrol sertifikası dahildir

468-973

Dayanıklılık için titanyum kaplı ölçüm yüzeyleri

Metrik

No.	Ölçüm aralığı [mm]	Açıklamalar	İçeriği, ürün kodları [mm]	Dahil olan Ayar Halkaları	Ağırlık [g]
468-971	6-12	100mm uzatma	6-8, 8-10, 10-12	ø8 mm (177-125) ø10 mm (177-126)	420
468-972	12-20	150mm uzatma	12-16, 16-20	ø16 mm (177-177)	560
468-973	20-50	150mm uzatma	20-25, 25-30, 30-40, 40-50	ø25 mm (177-139) ø40 mm (177-290)	1170
468-974	50-100	150mm uzatma	50-63, 62-75, 75-88, 87-100	ø62 mm (177-314) ø87 mm (177-318)	2420
468-975	100-200	150mm uzatma	100-125, 125-150, 150-175, 175-200	ø125 mm (177-298) ø175 mm (177-302)	3540

Opsiyonel aksesuarlar

No.	Tanım
156-101-10	Mikrometre standı, Mikrometre için 0 - 100 mm
04AZB157	İç çap mikrometre için tutucu, 468 Serisi için
06AFM380B	USB kablo-data tuşlu (2 m), Veri düğmesi IP Mikro Ölçer Tip
Kablolar	
05CZA662	Digimatic data tuşlu kablo (1 m)
05CZA663	Digimatic data tuşlu kablo (2 m)
02AZD790B	Data tuşlu U-Wave Bağlantı kablosu, Veri düğmesi IP Mikro Ölçer Tip
Uzatmalar	
952322	6 - 12 mm için 100 mm uzatma, 6-12mm
952621	12 - 20 mm için 150 mm uzatma, 12-20mm
952622	20 - 50 mm için 150 mm uzatma, 20-50mm
952623	50 - 300 mm için 150 mm uzatma, 50-300mm

Sarf malzeme yedekleri

No.	Tanım
938882	SR44 Pil

04AZB157

Uzatma

Holtest opsiyonel aksesuarlar ile
156-101-10, 264-504-5D, 04AZB157, 05CZA662

Digimatic Holtest Komple Ünite Seti

Seri 468

- Komple set.
- Ayar Halkası dahil, Uzatmasız Set Modeli

468-983

Dayanıklılık için titanyum kaplı ölçüm yüzeyleri

Fonksiyonlar	Seri 468
Sıfırlama/ABS	●
Otomatik kapanma fonksiyonu (20 dk kadar kullanılmadığında)	●
2 x PRESET	●
Düşük voltaj alarmı	●
Fonksiyon kilidi	●
Bilgi çıkışı	●
Dondurma fonksiyonu	●

Özellikler

Hassasiyet	6-20 mm : ±2 µm 20-100 mm : ±3 µm (sayısal örnekleme hatası hariç) - Verilen değerler ölçüm yüzeylerinin yakın temasını gerektirir.
Cetvel Çözünürlüğü	0,001 mm
Ölçüm pimi	Titanyum kaplı,tungsten karbür (6 - 12 mm) Titanyum kaplı sertleştirilmiş çelik (12 - 100 mm) Konik: Tungsten karbür
Pil ömrü	Xaklaşık 1,2 yıl
Ekran	LCD, karakter yüksekliği 7,5 mm
Teslimat	Takım kutusu, anahtar, 1 pil, ayar halkası, kontrol sertifikası dahildir

Metrik

Ölçüm yüzeyleri titanyum kaplı.Temas yüzeyi ve temas noktası karbürdür.

No.	Ölçüm aralığı [mm]	İçeriği, ölçüm aralıkları	İçeriği, ürün kodları	Dahil olan Ayar Halkaları	Ağırlık [g]
468-981	6-12	6-8, 8-10, 10-12 mm	468-161 / 468-162 / 468-163	ø8 mm (177-125) ø10 mm (177-126)	1160
468-982	12-25	12-16, 16-20, 20-25 mm	468-164 / 468-165 / 468-166	ø16 mm (177-177) ø20 mm (177-286)	1290
468-983	25-50	25-30, 30-40, 40-50 mm	468-167 / 468-168 / 468-169	ø30 mm (177-288) ø40 mm (177-290)	1480
468-984	50-75	50-63, 62-75 mm	468-170 / 468-171	ø62 mm (177-314)	1270
468-985	75-100	75-88, 87-100 mm	468-172 / 468-173	ø87 mm (177-318)	1990

Ayrıca mevcut! İnç/Metrik Modeller

Opsiyonel aksesuarlar

No.	Tanım
04AZB157	İç çap mikrometre için tutucu, 468 Serisi için
156-101-10	Mikrometre standı, Mikrometre için 0 - 100 mm
06AFM380B	USB kablo-data tuşlu (2 m), Veri düğmesi IP Mikro Ölçer Tip
Kablolar	
05CZA662	Digimatic data tuşlu kablo (1 m)
05CZA663	Digimatic data tuşlu kablo (2 m)
02AZD790B	Data tuşlu U-Wave Bağlantı kablosu, Veri düğmesi IP Mikro Ölçer Tip
Uzatmalar	
952322	6 - 12 mm için 100 mm uzatma, 6-12mm
952621	12 - 20 mm için 150 mm uzatma, 12-20mm
952622	20 - 50 mm için 150 mm uzatma, 20-50mm
952623	50 - 300 mm için 150 mm uzatma, 50-300mm

Sarf malzeme yedekleri

No.	Tanım
938882	SR44 Pil

04AZB157

Uzatma

3 Nokta Temaslı İç Çap Mikrometresi-Metrik

Seri 368

Üç nokta ve iki nokta temaslı iç çap mikrometreleri size aşağıdaki avantajları sağlar:

- Tek mikrometre
- Titanyum kaplamalı ölçüm pimleri (> 6mm aralık) size mükemmel dayanıklılık ve direnç sağlar.
- Üç nokta temaslı mikrometre (> 6mm aralık) otomatik merkezleme sayesinde stabil ölçüm sağlar.
- Ayar halkası veya uzatma yoktur.

Özellikler

Hassasiyet	2-20 mm : ±2 µm 20-100 mm : ±3 µm 100-300 mm : ±5 µm
Çözünürlük	12 mm: 0,001 mm'ye kadar 12 mm: 0,005 mm üzeri
Cetvel	tambur ve kovanı parlak krom kaplıdır, 12 mm'ye kadar : Ø17 mm 12 mm üzeri : ø23 mm
Ölçüm yüzeyi/ pimi	2 - 6 mm: Karbür 6 - 12 mm: titanyum kaplı tungusten karbür 12 - 300 mm: titantum kaplı sertleştirilmiş çelik Sivri uç: tungusten karbür
Ölçüm mili	0,5 mm mil adımlı
Ölçüm metodu	2-6 mm : 2-noktalı 6-300 mm : 3-noktalı
Teslimat	Takım kutusu, anahtar ve kontrol sertifikası dahildir

Opsiyonel aksesuarlar

No.	Tanım
952621	12 - 20 mm için 150 mm uzatma, 12-20mm
952622	20 - 50 mm için 150 mm uzatma, 20-50mm
952623	50 - 300 mm için 150 mm uzatma, 50-300mm
952322	6 - 12 mm için 100 mm uzatma, 6-12mm

368-001

368-168

368-174

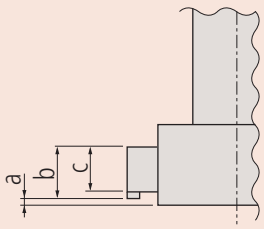

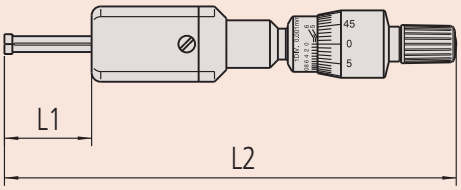

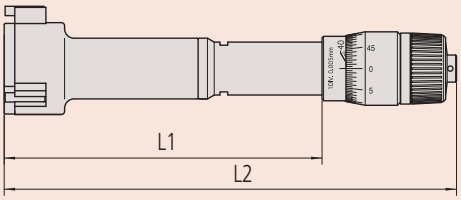

Metrik

No.	Ölçüm aralığı [mm]	L1 mm [mm]	L2 mm [mm]	a [mm]	b [mm]	c [mm]	Ağırlık [g]
368-001	2-2,5	12	103,5-104			2	88
368-002	2,5-3	12	103,5-104			2	88
368-003	3-4	22	113-114			2	91
368-004	4-5	22	113-114			2	91
368-005	5-6	22	113-114			2	91
368-161	6-8	59	102-104	2		2,5	60
368-162	8-10	59	102-104	2		2,5	60
368-163	10-12	59	102-104	2		2,5	60
368-164	12-16	82	126-130	0,3	5,6	3,5	150
368-165	16-20	82	126-130	0,3	5,6	3,5	160
368-166	20-25	94	126-130	0,3	8,3	5,2	260
368-167	25-30	94	137-142	0,3	8,3	5,2	280
368-168	30-40	102	145-155	0,3	13	10	290
368-169	40-50	102	145-155	0,3	13	10	330
368-170	50-63	105	150-163	0,3	17	14	440
368-171	62-75	105	150-163	0,3	17	14	450
368-172	75-88	105	150-165	0,3	17	14	570
368-173	87-100	105	150-165	0,3	17	14	580
368-174	100-125	161	227-252	12,4	21	13,8	1030
368-175	125-150	161	227-252	12,4	21	13,8	1120
368-176	150-175	161	227-252	12,4	21	13,8	1210
368-177	175-200	161	227-252	12,4	21	13,8	1320
368-178	200-225	161	227-252	12,4	21	13,8	1430
368-179	225-250	161	227-252	12,4	21	13,8	1550
368-180	250-275	161	227-252	12,4	21	13,8	1700
368-181	275-300	161	227-252	12,4	21	13,8	1870

3 Nokta Temaslı İç Çap Mikrometresi

Seri 368

- Komple set
- 368-906/07/26/27 modelleri için ayarlama halkaları ve uzatmalar ile,
- Ölçüm yüzeyleri karbür ve titanyum kaplamalıdır.
- Ayar halkaları ve Uzatmalar dahil set modelidir. (368-906/07 hariçtir, bu modellerde sadece ayar halkaları mevcuttur.)

368-914

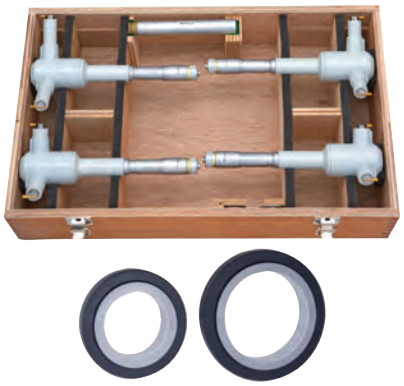

368-915

Metrik

No.	Ölçüm aralığı [mm]	İçeriği, ölçüm aralıkları	İçeriği, ürün kodları	Dahil olan Ayar Halkaları	Uzatma çubuğu	Ağırlık [g]
368-906	2-3	2-2,5, 2,5-3 mm	368-001 / 368-002	ø2,5 mm (177-208)		310
368-907	3-6	3-4, 4-5, 5-6 mm	368-003 / 368-004 / 368-005	ø4 mm (177-204) ø5 mm (177-205)		505
368-911	6-12	6-8, 8-10, 10-12 mm	368-161 / 368-162 / 368-163	ø8 mm (177-125) ø10 mm (177-126)	952322	180
368-912	12-20	12-16, 16-20 mm	368-164 / 368-165	ø16 mm (177-177)	952621	280
368-913	20-50	20-25, 25-30, 30-40, 40-50 mm	368-166 / 368-167 / 368-168 / 368-169	ø25 mm (177-139) ø40 mm (177-290)	952622	960
368-914	50-100	50-63, 62-75, 75-88, 87-100 mm	368-170 / 368-171 / 368-172 / 368-173	ø62 mm (177-314) ø87 mm (177-318)	952623	2030
368-915	100-200	100-125, 125-150, 150-175, 175-200 mm	368-174 / 368-175 / 368-176 / 368-177	ø125 mm (177-298) ø175 mm (177-302)	952623	4680

Ayrıca mevcut! İnç Modeller

Özellikler

Hassasiyet	2-20 mm : 2 µm 20-100 mm : 3 µm 100-300 mm : 5 µm
Çözünürlük	0,001 mm. 0,005 mm (12 mm üzeri modeller)
Cetvel	Tambur ve kovanı parlak krom kaplıdır, 12 mm'e kadar : ø17 mm 12 mm üzeri : ø23 mm
Ölçüm metodu	2-6 mm 2-nokta 6-200 mm 3-nokta
Teslimat	Takım kutusu, anahtar, ayar halkası, uzatma, kontrol sertifikası dahildir

368-906

368-907

368-911

368-912

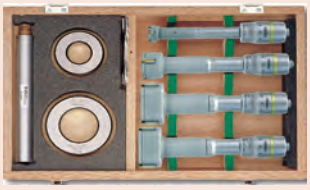

368-913

Ekonomik Holtest

Seri 368

- Tek mikrometreler ayar halkasız veya uzatmasız gelir.
- Uçlar sertleştirilmiş takım çeliğinden.

368-769

368-770

368-774

Özellikler

Hassasiyet	12-20 mm : ±2 µm 20-100 mm : ±3 µm 100-300 mm : ±5 µm
Çözünürlük	0,005 mm
Cetvel	Tambur ve kovanı parlak krom kaplıdır, 12 mm'ye kadar : Ø17 mm 12 mm üzeri : Ø23 mm
Ölçüm yüzeyleri	Sertleştirilmiş çelik Konik: Sertleştirilmiş çelik
Ölçüm mili	0,5 mm mil adımlı
Ölçüm metodu	3-nokta yöntemi
Teslimat	Takım kutusu, anahtar , kontrol sertifikası dahildir

Opsiyonel aksesuarlar

No.	Tanım
952621	12 - 20 mm için 150 mm uzatma, 12-20mm
952622	20 - 50 mm için 150 mm uzatma, 20-50mm
952623	50 - 300 mm için 150 mm uzatma, 50-300mm

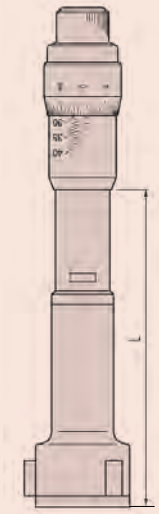

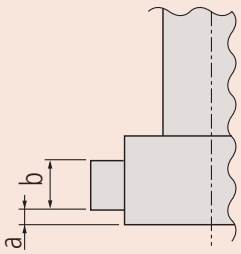

Metrik

No.	Ölçüm aralığı [mm]	L [mm]	a [mm]	b [mm]	Ağırlık [g]
368-764	12-16	82	2,6	3,5	150
368-765	16-20	82	2,6	3,5	150
368-766	20-25	94	3,4	5,2	260
368-767	25-30	94	3,4	5,2	280
368-768	30-40	102	3,4	10	290
368-769	40-50	102	3,4	10	330
368-770	50-63	105	3,4	14	440
368-771	62-75	105	3,4	14	450
368-772	75-88	105	3,4	14	560
368-773	87-100	105	3,4	14	570
368-774	100-125	161	19,6	13,8	1020
368-775	125-150	161	19,6	13,8	1110
368-776	150-175	161	19,6	13,8	1200
368-777	175-200	161	19,6	13,8	1300
368-778	200-225	161	19,6	13,8	1420
368-779	225-250	161	19,6	13,8	1540
368-780	250-275	161	19,6	13,8	1690
368-781	275-300	161	19,6	13,8	1860

Ayrıca mevcut! İnç Modeller

Mitutoyo

Ekonomik Holtest Seti

Seri 368

- Komple Set
- Bir veya iki ayar halkası ve bir uzatma ile satılır.
- Ölçüm yüzeyleri sertleştirilmiş çeliktir.

368-991

368-992

368-993

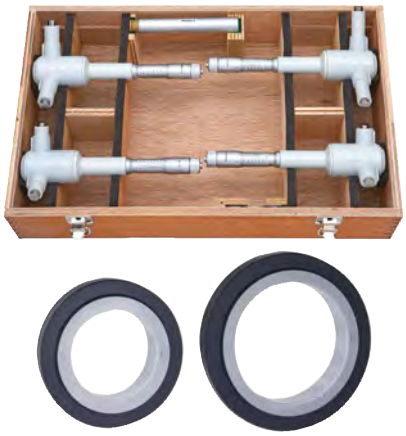

368-994

Özellikler

Hassasiyet	12-20 mm : ±2 µm 20-100 mm : ±3 µm 100-300 mm : ±5 µm
Çözünürlük	12 mm: 0,001 mm'ye kadar 12 mm: 0,005 mm üzeri
Cetvel	Tambur ve kovanı parlak krom kaplıdır, 12 mm'e kadar : ø17 mm 12 mm üzeri : ø23 mm
Teslimat	Takım kutusu, anahtar, ayar halkası, uzatma, kontrol sertifikası dahildir

Opsiyonel aksesuarlar

No.	Tanım
952621	12 - 20 mm için 150 mm uzatma, 12-20mm
952622	20 - 50 mm için 150 mm uzatma, 20-50mm
952623	50 - 300 mm için 150 mm uzatma, 50-300mm

Uzatma

Metrik

No.	Ölçüm aralığı [mm]	İçeriği, ölçüm aralıkları	İçeriği, ürün kodları	Dahil olan Ayar Halkaları	Uzatma çubuğu	Ağırlık [g]
368-991	12-20	12-16, 16-20 mm	368-764 / 368-765	ø16 mm (177-177)	952621	310
368-992	20-50	20-25, 25-30, 30-40, 40-50 mm	368-766 / 368-767 368-768 / 368-769	ø25 mm (177-139) ø40 mm (177-290)	952622	1160
368-993	50-100	50-63, 62-75, 75-88, 87-100 mm	368-770 / 368-771 / 368-772 / 368-773	ø62 mm (177-314) ø87 mm (177-318)	952623	2020
368-994	100-200	100-125, 125-150, 150-175, 175-200 mm	368-774 / 368-775 / 368-776 / 368-777	ø125 mm (177-298) ø175 mm (177-302)	952623	4630

Ayrıca mevcut! İnç Modeller

Dijital 3-Noktalı Temaslı İç Çap Mikrometreleri

Fonksiyonlar	Seri 568
Sıfırlama/ABS	●
GO/±NG (Geçer/Geçmez) değerlendirmesi	●
Açma-Kapama	●
Veri Tutma	●
2 x PRESET	●
Fonksiyon kilidi	●
Bilgi çıkışı	●

Özellikler

Hassasiyet	6-20 mm : ±5 µm 20-125 mm : ±6 µm (sayısal örnekleme hatası hariç)
Cetvel Çözünürlüğü	0,001 mm
Ölçüm pimi	Titanyum kaplı,tungsten karbür (6 - 12 mm) Titanyum kaplı sertleştirilmiş çelik (12 - 125 mm)
Pil ömrü	Yaklaşık 5000 saat
Ekran	LCD, Karakter Uzunluğu 11 mm
Teslimat	Takım kutusu, anahtar, 1 pil, kontrol sertifikası dahildir

Opsiyonel aksesuarlar

No.	Tanım
905338	Digimatic kablo, 1m
905409	Digimatic kablo, 2m
02AZD790F	U-Wave Bağlantı kablosu, düz tip
06AFM380F	USB giriş kablosu (2m), Düz tip
Uzatmalar	
952621	12 - 20 mm için 150 mm uzatma, 12-20mm
952622	20 - 50 mm için 150 mm uzatma, 20-50mm
952623	50 - 300 mm için 150 mm uzatma, 50-300mm
952322	6 - 12 mm için 100 mm uzatma, 6-12mm

Sarf malzeme yedekleri

No.	Tanım
938882	SR44 Pil

Yüksek dayanımlı titanyum kaplı ölçüm yüzeyleri

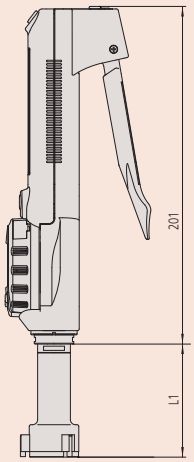

Seri 568

ABSOLUTE®

Mutlak iç çap matik size aşağıdaki avantajları sunar:

- Ölçümleri kolay ve hızlı bir şekilde almanızı sağlar.
- Titanyum kaplamalı ölçüm pimleri sayesinde mükemmel dayanıklılık ve direnç sunar.
- Geniş LCD ekranı ve 11mm karakter yüksekliği kolay okuma imkanı sağlar.
- 330° dönebilen ekran sayesinde her açıdan değerleri okuyabilme.
- Geçer/Geçmez tolerans girebilme
- İzinsiz kişilere karşı kilit fonksiyonu

568-361 568-364 568-366 568-368

Metrik

No.	Ölçüm aralığı [mm]	L [mm]	a [mm]	b [mm]	c [mm]	Ağırlık [g]
568-361	6-8	83	2		2,5	480
568-362	8-10	83	2		2,5	485
568-363	10-12	83	2		2,5	485
568-364	12-16	53	0,3	5,6	3,5	475
568-365	16-20	53	0,3	5,6	3,5	480
568-366	20-25	59,3	0,3	8,3	5,2	540
568-367	25-30	59,3	0,3	8,3	5,2	555
568-368	30-40	67,3	0,3	13	10	565
568-369	40-50	67,3	0,3	13	10	610
568-370	50-63	75,4	0,3	17	14	730
568-371	62-75	75,4	0,3	17	14	740
568-372	75-88	75,4	0,3	17	14	790
568-373	87-100	75,4	0,3	17	14	800
568-374	100-113	75,4	0,3	17	14	900
568-375	112-125	75,4	0,3	17	14	910

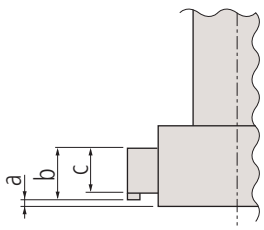

Mitutoyo

Dijital 3-Noktalı Temaslı İç Çap Mikrometreleri

Seri 568

ABSOLUTE®

Absolute Boremetic

- Ölçümleri kolay ve hızlı yapmanızı sağlar.
- Titanyum kaplamalı ölçüm pimleri mükemmel dayanıklılık sağlar.
- Geniş LCD ekran ve 11mm karakter yüksekliği kolay okuma sağlar.
- 330º dönebilen ekran ile her açıdan kolay okuma sağlar.
- Geçer/Geçmez değerlendirmesi.
- İzinsiz kullanımlara karşı kilitleme fonksiyonu.

568-924

568-926

Metrik

No.	Ölçüm aralığı [mm]	İçeriği, ölçüm aralıkları	Dahil olan Ayar Halkaları	Ağırlık [g]
568-924	6-12	6-8 mm 8-10 mm 10-12 mm	Ø8 mm (177-125) Ø10 mm (177-126)	530
568-925	12-25	12-16 mm 16-20 mm 20-25 mm	Ø16 mm (177-177) Ø20 mm (177-286)	690
568-926	25-50	25-30 mm 30-40 mm 40-50 mm	Ø30 mm (177-288) Ø40 mm (177-290)	930
568-927	50-100	50-63 mm 62-75 mm 75-88 mm 87-100 mm	Ø62 mm (177-314) Ø87 mm (177-318)	1850

Fonksiyonlar	Seri 568
Sıfırlama/ABS	●
GO/±NG (Geçer/Geçmez) değerlendirmesi	●
Açma-Kapama	●
Veri Tutma	●
2 x PRESET	●
Fonksiyon kilidi	●
Bilgi çıkışı	●

Özellikler

Hassasiyet	6-20 mm : ±5 µm 20-125 mm : ±6 µm (sayısal örnekleme hatası hariç)
Cetvel Çözünürlüğü	0,001 mm
Ölçüm pimi	Titanyum kaplı,tungsten karbür (6 - 12 mm) Titanyum kaplı sertleştirilmiş çelik (12 - 125 mm)
Pil ömrü	Yaklaşık 5000 saat
Ekran	LCD, Karakter Uzunluğu 11 mm
Teslimat	Takım kutusu, anahtar, 1 pil, ayar halkası, kontrol sertifikası dahildir

Opsiyonel aksesuarlar

No.	Tanım
905338	Digimatic kablo, 1m
905409	Digimatic kablo, 2m
02AZD790F	U-Wave Bağlantı kablosu, düz tip
06AFM380F	USB giriş kablosu (2m), Düz tip
Uzatmalar	
952322	6 - 12 mm için 100 mm uzatma, 6-12mm
952621	12 - 20 mm için 150 mm uzatma, 12-20mm
952622	20 - 50 mm için 150 mm uzatma, 20-50mm
952623	50 - 300 mm için 150 mm uzatma, 50-300mm

Sarf malzeme yedekleri

No.	Tanım
938882	SR44 Pil

Yüksek dayanımlı titanyum kaplı ölçüm yüzeyleri

Dijital 3-Noktalı Temaslı İç Çap Mikrometreleri

Fonksiyonlar	Seri 568
Sıfırlama/ABS	●
GO/±NG (Geçer/Geçmez) değerlendirmesi	●
Açma-Kapama	●
Veri Tutma	●
2 x PRESET	●
Fonksiyon kilidi	●
Bilgi çıkışı	●

Özellikler

Hassasiyet	6-20 mm : ±5 µm 20-125 mm : ±6 µm (sayısal örnekleme hatası hariç)
Cetvel Çözünürlüğü	0,001 mm
Ölçüm pimi	Titanyum kaplı,tungsten karbür (6 - 12 mm) Titanyum kaplı sertleştirilmiş çelik (12 - 125 mm)
Pil ömrü	Yaklaşık olarak 5000 saat
Ekran	LCD, Karakter Uzunluğu 11 mm
Teslimat	Takım kutusu, anahtar, pil, ayar halkası, kontrol sertifikası dahildir

Opsiyonel aksesuarlar

No.	Tanım
905338	Digimatic kablo, 1m
905409	Digimatic kablo, 2m
02AZD790F	U-Wave Bağlantı kablosu, düz tip
06AFM380F	USB giriş kablosu (2m), Düz tip
Uzatmalar	
952322	6 - 12 mm için 100 mm uzatma, 6-12mm
952621	12 - 20 mm için 150 mm uzatma, 12-20mm
952622	20 - 50 mm için 150 mm uzatma, 20-50mm
952623	50 - 300 mm için 150 mm uzatma, 50-300mm

Sarf malzeme yedekleri

No.	Tanım
938882	SR44 Pil

Yüksek dayanımlı titanyum kaplı ölçüm yüzeyleri

Seri 568

ABSOLUTE®

Üç noktalı Digimatic açık delik ölçüm cihazı.
Mutlak Borematic aşağıdaki yararları sağlar:
• Kolayca ve hızlı bir şekilde ölçümler sağlar.
• Titanyum kaplı ölçüm pimleri sayesinde size mükemmel dayanıklılık ve darbe dayanımı verir.
11mm karakter yüksekliği ve geniş LCD ekran sayesinde ölçüm değerlerin okunması kolay.
• 330 ° dönebilen ekran ünitesi sayesinde kolay okuma sağlar
• Geçer/Geçmez tolerans karar fonksiyonu
• Yetkisiz kullanıma karşı fonksiyon/tuş kilidi mevcut

568-959

Metrik

No.	Ölçüm aralığı [mm]	İçeriği, ölçüm aralıkları	Dahil olan Ayar Halkaları	Ağırlık [g]
568-955	6-12	6-8 mm 8-10 mm 10-12 mm	Ø8 mm (177-125) Ø10 mm (177-126)	1450
568-956	12-25	12-16 mm 16-20 mm 20-25 mm	Ø16 mm (177-177) Ø20 mm (177-286)	1520
568-957	25-50	25-30 mm 30-40 mm 40-50 mm	Ø30 mm (177-288) Ø40 mm (177-290)	1750
568-958	50-75	50-63 mm 62-75 mm	Ø62 mm (177-314)	1490
568-959	75-100	75-88 mm 87-100 mm	Ø87 mm (177-318)	1610

Ayrıca mevcut! İnç Modeller

Mitutoyo

Borematic için ölçüm başlıkları

Seri 568

1 : Ölçüm kafası
2 : Adaptör
3 : Borematic gösterge ünitesi

Metrik

Borematic gösterge birimi

No.
568-014

Metrik

Ölçüm kafaları

No.	Ölçüm aralığı [mm]
04AZB136	6-8
04AZB137	8-10
04AZB138	10-12
04AZA719	12-16
04AZA720	16-20
04AZA728	20-25
04AZA729	25-30
04AZA737	30-40
04AZA738	40-50
04AZA750	50-63
04AZA751	62-75
04AZA752	75-88
04AZA753	87-100
04AZA941	100-113
04AZA942	112-125

Adaptör

No.	Ölçüm aralığı [mm]
954595	6-12
216556	12-20
216557	20-50
216558	50-125

Not : Bu adaptörler Borematic gösterge ünitesine ölçüm kafalarını adapte etmek için gereklidir.

Digimatic Kumpas Çeneli İç Çap Mikrometresi

Seri 345

– Ölçüm yüzeyleri karbürdür ve leblenmiştir.

Fonksiyonlar	Seri 345
Otomatik kapanma fonksiyonu (20 dk kadar kullanılmadığında)	●
DATA/HOLD	●
2 x PRESET	●
Düşük voltaj alarmı	●
Fonksiyon kilidi	●
Bilgi çıkışı	●

Özellikler

Hassasiyet	Özellikler listesine bakınız (sayısal olarak belirtme hatası hariç)
Ölçüm kuvveti (N)	1-6 N
Cetvel Çözünürlüğü	0,001 mm
Cetvel	Skala tamburu ve kovanı mat krom kaplıdır,ø 18 mm
Ölçüm yüzeyleri	Karbür uçlu
Ölçüm mili	0,5 mm mil adımlı ve kilitleme tertibatlıdır
Pil ömrü	2,4 yıl
Teslimat	Takım kutusu, anahtar, 1 ad. pil dahildir.

Opsiyonel aksesuarlar

No.	Tanım
05CZA662	Digimatic data tuşlu kablo (1 m)
05CZA663	Digimatic data tuşlu kablo (2 m)
02AZD790B	Data tuşlu U-Wave Bağlantı kablosu, Veri düğmesi IP Mikro Ölçer Tip
06AFM380B	USB kablo-data tuşlu (2 m), Veri düğmesi IP Mikro Ölçer Tip

Sarf malzeme yedekleri

No.	Tanım
938882	SR44 Pil

345-250-30

Metrik

No.	Ölçüm aralığı [mm]	Hata Sınırı [µm]	Ağırlık [g]
345-250-30	5-30	±5	305
345-251-30	25-50	±6	310

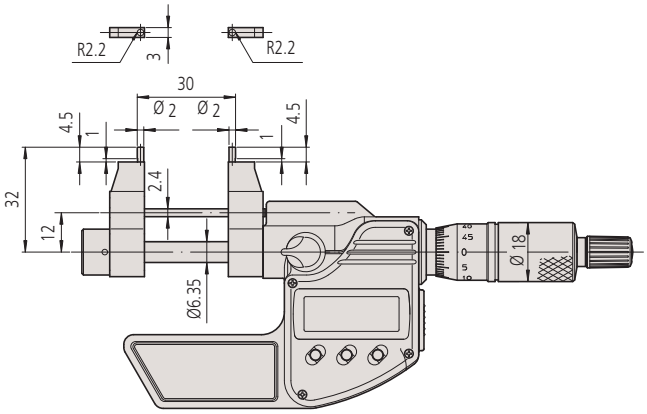

345-250-30

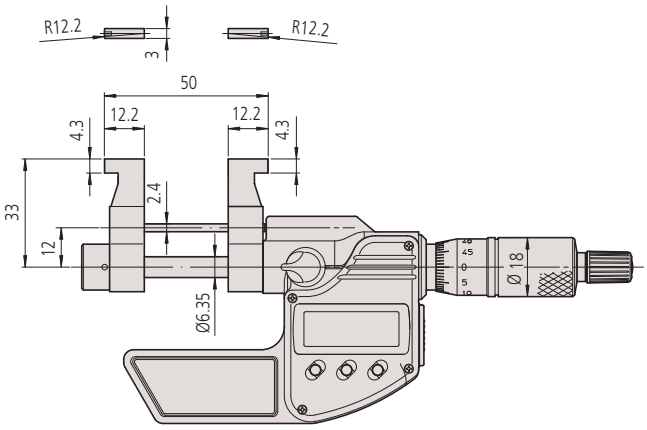

345-251-30

Mitutoyo

Ölçüm çeneli iç çap mikrometresi

Seri 145

– Ölçüm yüzeyleri karbürdür ve leblenmiştir.

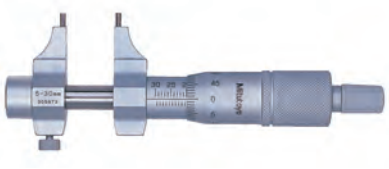

145-185

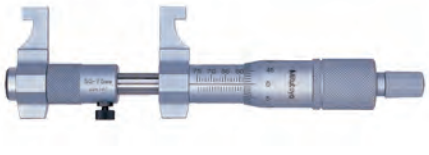

145-187

Metrik

No.	Ölçüm aralığı [mm]	Hata Sınırı [µm]	Ağırlık [g]
145-185	5-30	±5	130
145-186	25-50	±6	140
145-187	50-75	±7	160
145-188	75-100	±8	180
145-189	100-125	±9	210
145-190	125-150	±9	230
145-191	150-175	±10	250
145-192	175-200	±10	270
145-217	200-225	±11	310
145-218	225-250	±11	330
145-219	250-275	±12	350
145-220	275-300	±12	370

Ayrıca mevcut! İnç Modeller

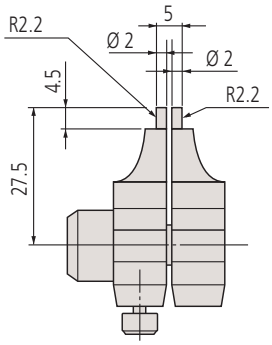

145-185

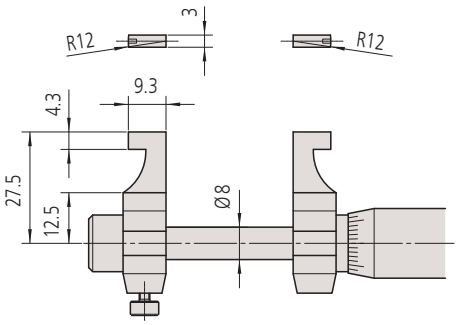

145-186

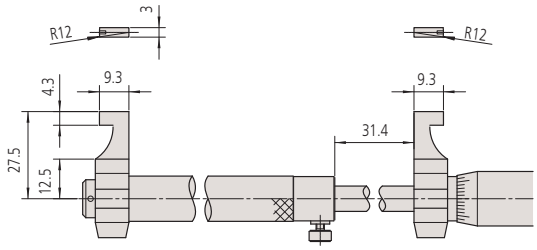

50-300 mm

Özellikler

Hassasiyet	Özellikler listesine bakınız
Ölçüm kuvveti (N)	1-6 N
Çözünürlük	0,01 mm
Cetvel	Skala tamburu ve kovanı mat krom kaplıdır,ø 18 mm
Ölçüm yüzeyleri	Karbür uçlu
Ölçüm mili	0,5 mm mil adımlı ve kilitleme tertibatlıdır
Teslimat	Takım kutusu, anahtar dahildir

Opsiyonel aksesuarlar

No.	Tanım
300400	Tutucu
300401	Kapak

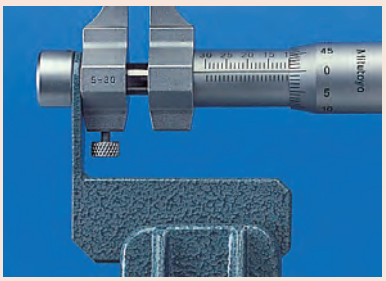

Tutucu ve kapak:
145-185, 145-186, 145-193, 145-194

İç Çap Mikrometresi

Seri 133

İç çap boru mikrometresi

- Standart tek çubuklu
- Ölçüm yüzeyler, karbürdür.

Özellikler

Hassasiyet	Özellikler tablosuna bakınız
Çözünürlük	0,01mm
Cetvel	Skala tamburu ve kovanı mat krom kaplıdır,ø 18 mm
Ölçüm yüzeyleri	Karbür, hassas taşlanmış ve leblenmiştir.
Ölçüm mili	0,5 mm mil adımlı ve kilitleme tertibatlıdır (50-75 mm modeller hariç)
Teslimat	Takım kutusu, yalıtım elemanı (100 mm'den sonra) ve anahtar dahildir

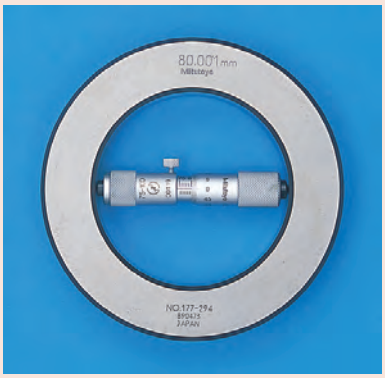

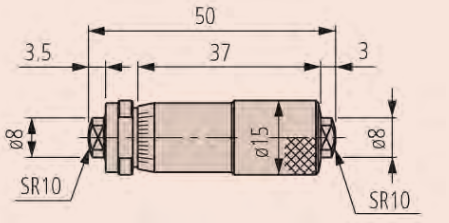

133-143

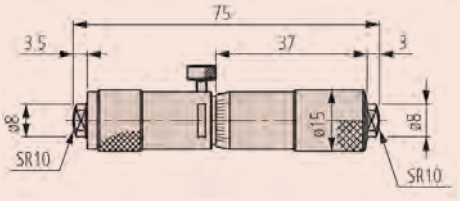

133-144

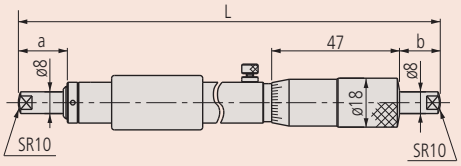

100-1000 mm

133-143

133-144

133-145

133-146

133-147

133-148

133-149

Metrik

No.	Ölçüm aralığı [mm]	Hata Sınırı [µm]	L [mm]	a [mm]	b [mm]	Ağırlık [g]
133-143	50-75	±3				50
133-144	75-100	±4				75
133-145	100-125	±5	100	5	3	130
133-146	125-150	±5	125	5	3	160
133-147	150-175	±5	150	18	15	170
133-148	175-200	±5	175	18	15	180
133-149	200-225	±5	200	18	15	200
133-150	225-250	±6	225	18	15	210
133-151	250-275	±6	250	18	15	235
133-152	275-300	±6	275	18	15	245
133-153	300-325	±7	300	18	15	265
133-154	325-350	±7	325	18	15	285
133-155	350-375	±7	350	18	15	300
133-156	375-400	±8	375	18	15	315
133-157	400-425	±8	400	18	15	330
133-158	425-450	±8	425	18	15	340
133-159	450-475	±9	450	18	15	360
133-160	475-500	±9	475	18	15	370
133-161	500-525	±9	500	18	15	390
133-162	525-550	±10	525	18	15	400
133-163	550-575	±10	550	18	15	410
133-164	575-600	±10	575	18	15	415
133-165	600-625	±11	600	18	15	430
133-166	625-650	±11	625	18	15	450
133-167	650-675	±11	650	18	15	470
133-168	675-700	±12	675	18	15	480
133-169	700-725	±12	700	18	15	500
133-170	725-750	±12	725	18	15	510
133-171	750-775	±13	750	18	15	520
133-172	775-800	±13	775	18	15	540
133-173	800-825	±13	800	18	15	555
133-174	825-850	±14	825	18	15	570
133-175	850-875	±14	850	18	15	590
133-176	875-900	±14	875	18	15	600
133-177	900-925	±15	900	18	15	620
133-178	925-950	±15	925	18	15	630
133-179	950-975	±15	950	18	15	650
133-180	975-1000	±16	975	18	15	670

Ayrıca mevcut!
İnç Modeller

Mitutoyo

İç Çap Mikrometresi

Seri 133

İç çap boru mikrometresi

Boru konstruksiyonları için hafif modeller

133-902

Özellikler

Çözünürlük	0,01mm
Cetvel	Skala tamburu ve kovanı mat krom kaplıdır,ø 18 mm
Ölçüm yüzeyleri	Karbür, hassas taşlanmış ve leblenmiştir.
Ölçüm mili	0,5 mm mil adımlı ve kilitleme tertibatlıdır (50-75 mm modeller hariç)
Teslimat	Takım kutusu, yalıtım elemanı (100 mm'den sonra) ve anahtar dahildir

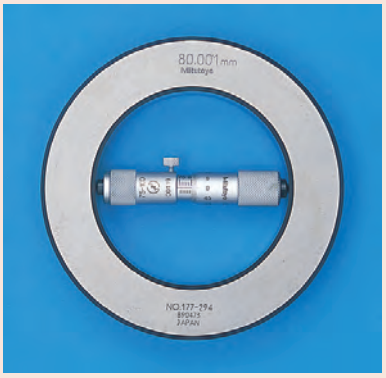

Metrik

Mikrometre seti

No.	Ölçüm aralığı [mm]	İçeriği, ürün kodları	Ağırlık [g]
133-901	50-150	133-143, 133-144, 133-145, 133-146	415
133-902	50-300	133-143, 133-144, 133-145,133-146 133-147, 133-148, 133-149,133-150, 133-151, 133-152	1655

Ayrıca mevcut! İnç Modeller

Uzatmalı boru tipi iç çap mikrometresi

Seri 137

Uzatma çubuklu iç çap mikrometre

- Ölçüm aralığını genişletmek için değiştirilebilir uzatmalar.

137-205

137-011

Özellikler

Hassasiyet	±(3+n+L/50) µm n = Uzatma sayısı, L = Maksimum ölçüm uzunluğu (mm)
Çözünürlük	0,01 mm
Cetvel	Skala tamburu ve kovanı mat krom kaplıdır,ø 15 mm
Ölçüm mili	0,5 mm mil adımlı
Ölçüm aralığı	13 mm
Uzatma	ø12,5 mm
Teslimat	Takım kutusu, anahtar, uzatma, mikrometre kafası dahildir

Opsiyonel aksesuarlar

No.	Tanım
137-011	Sertleştirilmiş yüzeyli iç çap mikrometresi, 50-63mm
137-013	Karbür ölçüm yüzeyli iç çap mikrometresi, 50-63mm

Sarf malzeme yedekleri

No.	Tanım
980505	Uzatma 13 mm, (metrik/sertleştirilmiş tip)
980507	Uzatma 25 mm, (metrik/sertleştirilmiş tip)
980509	Uzatma 50 mm, (metrik/sertleştirilmiş tip)
980511	Uzatma 100 mm, (metrik/sertleştirilmiş tip)
980515	Uzatma 200 mm , (metrik/sertleştirilmiş tip)
980517	Uzatma 300 mm , (metrik/sertleştirilmiş tip)
980519	Uzatma 300 mm , (metrik/sertleştirilmiş tip)
980521	Uzatma 25 mm, (metrik/karbür tip)
980523	Uzatma 50 mm, (metrik/karbür tip)
980525	Uzatma 100 mm, (metrik/karbür tip)
980529	Uzatma 200 mm, (metrik/karbür tip)
980531	Uzatma 300 mm, (metrik/karbür tip)

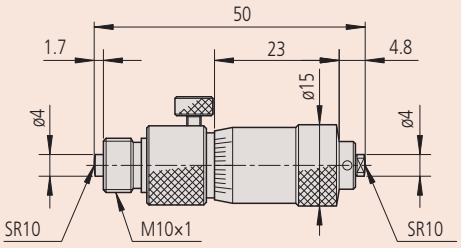

Mikrometre kafası 137 serisi için

Metrik — Karbür ölçüm yüzeyli

No.	Ölçüm aralığı [mm]	Uzatmalar	Ağırlık [g]
137-206	50-150	3 (13, 25, 50 mm)	145
137-207	50-300	5 (13, 25, 50 (2 ad.), 100 mm)	305
137-208	50-500	6 (13, 25, 50 (2 adet.), 100, 200 mm)	460
137-209	50-1000	8 (13, 25, 50 (2 pcs.), 100, 200 (2 pcs.), 300 mm)	845
137-210	50-1500	10 (13, 25, 50 (2 ad.) 100, 200 (3 ad.), 300 mm (2 ad.))	1225

Metrik — Sertleştirilmiş ölçüm yüzeyli

No.	Ölçüm aralığı [mm]	Uzatmalar	Ağırlık [g]
137-201	50-150	3 (13, 25, 50 mm)	145
137-202	50-300	5 (13, 25, 50 (2 ad.), 100 mm)	305
137-203	50-500	6 (13, 25, 50 (2 adet.), 100, 200 mm)	460
137-204	50-1000	8 (13, 25, 50 (2 pcs.), 100, 200 (2 pcs.), 300 mm)	845
137-205	50-1500	10 (13, 25, 50 (2 ad.), 100, 200 (3 ad.), 300 mm (2 ad.))	1225

Ayrıca mevcut! inç Modeller

Mitutoyo

Uzatmalı boru tipi iç çap mikrometresi

Seri 139

- Değiştirilebilir uzatmalar
- Ölçüm yüzeyleri karbürdür.
- IP65 Koruma

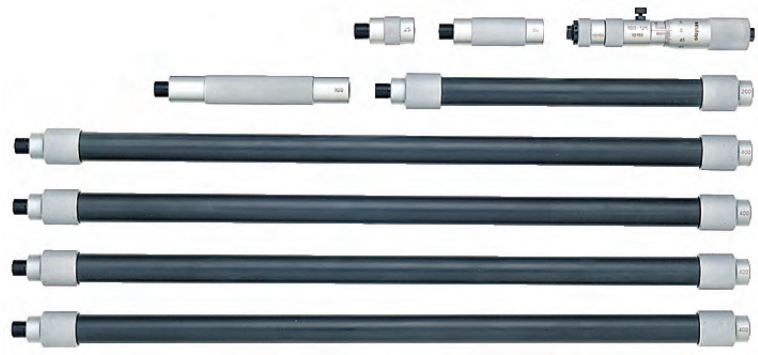

139-177

139-001

139-005

Metrik

No.	Ölçüm aralığı [mm]	Uzatmalar	Ağırlık [g]
139-173	100-500	4 (25, 50, 100, 200 mm)	490
139-174	100-900	5 (25, 50, 100, 200, 400 mm)	790
139-175	100-1300	6 (25, 50, 100, 200, 400 mm (2 adet.))	1090
139-176	100-1700	7 (25, 50, 100, 200, 400 mm (3 adet.))	1390
139-177	100-2100	(25, 50, 100, 200, 400 mm (4 adet.))	1690
139-203	40-300	8 (10, 20, 30, 60, 90, 110, 120, 130 mm)	240
139-204	100-1000	10 (25, 50, 75, 150, 225, 300, 350, 400, 425, 450 mm)	770

Ayrıca mevcut!
İnç Modeller

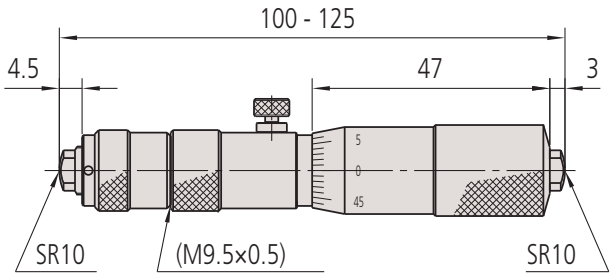

139-001

Özellikler

Hassasiyet	±(3+n+L/50) µm ±(6+L/50) µm (139-203, 139-204) n = Uzatma adedi, L = Maksimum ölçüm uzunluğu (mm)
Çözünürlük	0,01 mm
Cetvel	Skala tamburu ve kovanı mat krom kaplıdır,ø 18 mm ø13 mm (139-203, 139-204)
Ölçüm yüzeyleri	Karbür Sertleştirilmiş (139-203, 139-204)
Ölçüm mili	0,5 mm mil adımlı
Ölçüm aralığı	25 mm 10 mm(139-203), 25 mm (139-204)
Uzatma	ø17 mm ø10 mm (139-203, 139-204)
Teslimat	Takım kutusu, anahtar, uzatma, mikrometre kafası dahildir

Standart aksesuarlar

No.	Tanım
139-001	Analog iç çap mikrometresi, 139-17x
139-003	Analog iç çap mikrometresi, 139-203
139-005	Analog iç çap mikrometresi, 139-204

Sarf malzeme yedekleri

No.	Tanım
981003	Uzatma 25 mm, 139-173...-177
981005	Uzatma 50 mm, 139-173...-177
981007	Uzatma 100 mm, 139-173...-177
981009	Uzatma 200 mm , 139-173...-177
981011	Uzatma 400 mm , 139-173...-177
981981	Uzatma 10 mm, 139-203
981982	Uzatma 20 mm, 139-203
981983	Uzatma 30 mm, 139-203
981984	Uzatma 60 mm, 139-203
981985	Uzatma 90 mm, 139-203
981986	Uzatma 110 mm, 139-203
981987	Uzatma 120 mm, 139-203
981988	Uzatma 130 mm, 139-203
981991	Uzatma 25 mm, 139-204
981993	Uzatma 75 mm, 139-204
981994	Uzatma 150 mm, 139-204
981995	Uzatma 225 mm, 139-204
981996	Uzatma 300 mm, 139-204
981997	Uzatma 350 mm, 139-204
981998	Uzatma 400 mm, 139-204
981999	Uzatma 425 mm, 139-204
982000	Uzatma 450 mm, 139-204

Uzatmalı boru tipi iç çap mikrometresi

Seri 140

Geniş aralıklı iç çap mikrometre aşağıdaki avantajları sunuyor:
5000mm'ye kadar geniş bir ölçüm aralığı vardır
• Uzatmalı tüp dizaynı
• Ölçüm yüzeyleri karbür,mikro-leblenmiştir

Özellikler

Hassasiyet	±(7+n+L/50) µm n = Uzatma adedi, L = Maksimum ölçüm uzunluğu (mm)
Çözünürlük	0,01 mm
Cetvel	Skala tamburu ve kovanı mat krom kaplıdır,ø 21 mm
Ölçüm mili	0,5 mm mil adımlı
Ölçüm aralığı	50 mm
Uzatma	ø32 mm
Teslimat	Takım kutusu, anahtar dahildir

Sarf malzeme yedekleri

No.	Tanım
04GZA394	Uzatma 50 mm (metrik)
04GZA396	Uzatma 100 mm (metrik)
04GZA398	Uzatma 200 mm (metrik)
04GZA400	Uzatma 500 mm (metrik)
04GZA402	Uzatma 1000 mm (metrik)

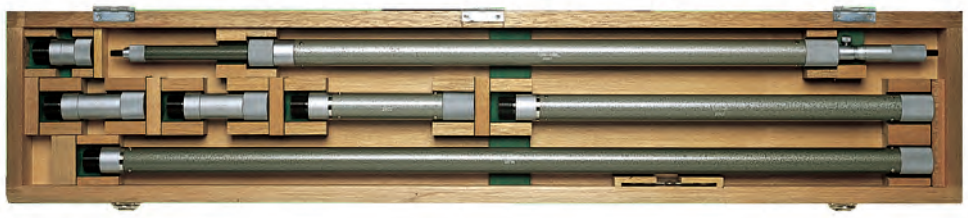

140-158

Metrik

No.	Ölçüm aralığı [mm]	Uzatmalar	Ağırlık [g]
140-157	1000-2000	5 (50, 100 (2 ad.) 200, 500 mm)	3700
140-158	1000-3000	6 (50, 100 (2 adet.), 200, 500, 1000 mm)	5200
140-159	1000-4000	7 (50, 100 (2 pcs.), 200, 500, 1000 mm (2 pcs.))	6700
140-160	1000-5000	8 (50, 100 (2 pcs.) 200, 500, 1000 mm (3 pcs.))	8260

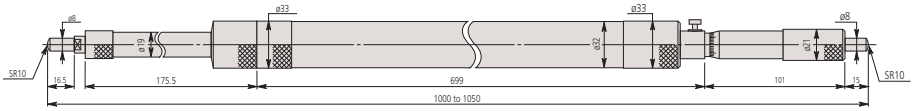

Seri 140 için mikrometre kafaları

Digimatic uzatmalı boru tip iç çap mikrometresi

Seri 337

- Digimatic tip,data çıkışlı.
- ölçüm yerine göre değiştirilebilir uzatmalı.
- Ölçüm yüzeyleri karbür.
- IP65 Korumalı. Suya ve toza karşı.

337-301

Metrik

No.	Ölçüm aralığı [mm]	Uzatmalar	Ağırlık [g]
337-301	200-1000	6 (25, 50, 100 (2 pcs.), 200, 300 mm)	1040
337-302	200-1500	7 (25, 50, 100, 200, 300 (3 pcs.))	1410

Ayrıca mevcut! İnç/Metrik Modeller

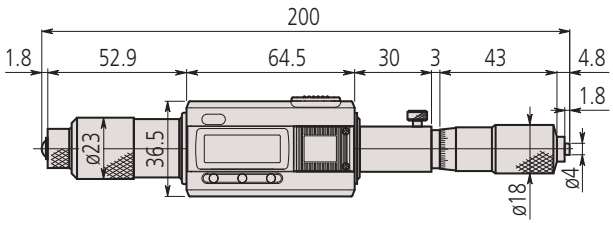

Seri 337 için Mikrometre Kafası

Fonksiyonlar	Seri 337
Sıfırlama/ABS	●
Otomatik kapanma fonksiyonu (20 dk kadar kullanılmadığında)	●
2 x PRESET	●
Düşük voltaj alarmı	●
Fonksiyon kilidi	●
Bilgi çıkışı	●

Özellikler

Hassasiyet	±(3+n+L/50) µm n = Uzatma sayısı, L = Maksimum ölçüm uzunluğu (mm) (Sayısal örnekleme hatası hariç)
Cetvel Çözünürlüğü	0,001 mm
Cetvel	Skala tamburu ve kovanı mat krom kaplıdır,ø 18 mm
Ölçüm mili	0,5 mm mil adımlı
Ölçüm aralığı	25 mm
Uzatma	ø12,5 mm
Teslimat	Takım kutusu,anahtar, 1 adet pil, uzatmalar ve mikrometre kafası beraberindedir.
Ekran	LCD Karakter Uzunluğu 7,5 mm

Standart aksesuarlar

No.	Tanım
337-101	Digimatic Boru İç Mikrometre (Metrik), 200-225mm, Digimatic, IP65

Opsiyonel aksesuarlar

No.	Tanım
05CZA662	Digimatic data tuşlu kablo (1 m)
05CZA663	Digimatic data tuşlu kablo (2 m)
02AZD790B	Data tuşlu U-Wave Bağlantı kablosu, Veri düğmesi IP Mikro Ölçer Tip
06AFM380B	USB kablo-data tuşlu (2 m), Veri düğmesi IP Mikro Ölçer Tip

Sarf malzeme yedekleri

No.	Tanım
938882	SR44 Pil
980521	Uzatma 25 mm, (metrik/karbür tip)
980523	Uzatma 50 mm, (metrik/karbür tip)
980525	Uzatma 100 mm, (metrik/karbür tip)
980529	Uzatma 200 mm, (metrik/karbür tip)
980531	Uzatma 300 mm, (metrik/karbür tip)

Digimatic uzatmalı boru tip iç çap mikrometresi

Fonksiyonlar	Seri 339
Sıfırlama/ABS	●
Otomatik kapanma fonksiyonu (20 dk kadar kullanılmadığında)	●
2 x PRESET	●
Düşük voltaj alarmı	●
Fonksiyon kilidi	●
Bilgi çıkışı	●

Seri 339

- Digimatic tip,data çıkışlı.
- Boru tasarımları için değiştirilebilir uzatmalar.
- Ölçüm yüzeyleri karbur.
- IP65 Koruma

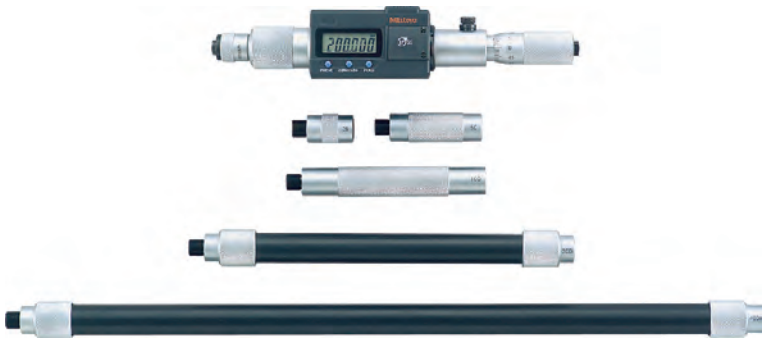

339-301

Özellikler

Hassasiyet	±(3+n+L/50) µm n = Uzatma adedi, L = Maksimum ölçüm uzunluğu (mm) (sayısal örnekleme hatası hariç)
Cetvel Çözünürlüğü	0,001 mm
Cetvel	Skala tamburu ve kovanı mat krom kaplıdır,ø 18 mm
Ölçüm mili	0,5 mm mil adımlı
Ölçüm aralığı	25 mm
Uzatma	ø17 mm
Teslimat	Takım kutusu,anahtar, 1 adet pil, uzatmalar ve mikrometre kafası beraberindedir.
Ekran	LCD Karakter Uzunluğu 7,5 mm

Metrik

No.	Ölçüm aralığı [mm]	Uzatmalar	Ağırlık [g]
339-301	200-1000	5 (25, 50, 100, 200, 400 mm)	1050
339-302	200-2000	8 (25, 50, 100, 200 (2 pcs.), 400 mm (3 pcs.))	1800

Standart aksesuarlar

No.	Tanım
339-101	Digimatic Boru İç Mikrometreleri, 200-225mm, Digimatic, IP65

Opsiyonel aksesuarlar

No.	Tanım
05CZA662	Digimatic data tuşlu kablo (1 m)
05CZA663	Digimatic data tuşlu kablo (2 m)
02AZD790E	U-Wave Bağlantı kablosu, .
06AFM380E	USB giriş kablosu, 2 m

Sarf malzeme yedekleri

No.	Tanım
938882	SR44 Pil
981003	Uzatma 25 mm, 139-173...-177
981005	Uzatma 50 mm, 139-173...-177
981007	Uzatma 100 mm, 139-173...-177
981009	Uzatma 200 mm , 139-173...-177
981011	Uzatma 400 mm , 139-173...-177

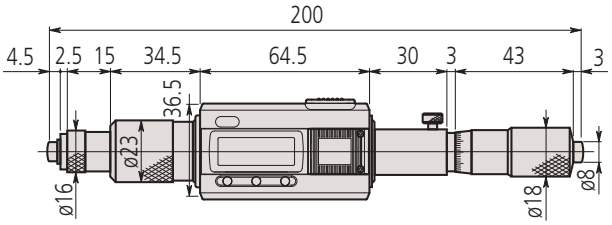

Seri 339 için Mikrometre Kafası

Değiştirilebilir uçlu iç çap mikrometresi

Seri 141 - Değiştirilebilir Rod tip

– 1000 mm / 40' arası değşitirilebilir ölçüm çubukları.
– 300 mm e aralığa kadar ayarlanabilir.

141-205

Özellikler

Hassasiyet	±(6+L/50) µm, L = Maksimum ölçüm uzunluğu (mm)
Çözünürlük	0,01 mm
Cetvel	Skala tamburu ve kovanı mat krom kaplıdır
Ölçüm yüzeyleri	Sertleştirilmiş
Ölçüm mili	0,5 mm mil adımlı ve kilitleme tertibatlıdır
Teslimat	Takım kutusu, anahtar dahildir

Uzatma çubuğu kullanım uygulama örneği

141-101 uzatmalı tutma

Metrik

No.	Ölçüm aralığı [mm]	Ölçüm Sınırı Vida [mm]	Ölçüm Uçları	Ayar Pulu	Aksesuar : Delik mikrometresi Setin içindeki standart kod no:	Ağırlık [g]
141-001	25-32	7	-	-	-	20
141-101	25-50	7	2 (38, 50 mm)	1 (6 mm)	141-001	60
141-025	50-63	13	-	-	-	40
141-205	50-200	13	3 (100, 150, 200 mm)	1 (12 mm)	141-025	125
141-206	50-300	13	5 (100, 150, 200, 250, 300 mm)	1 (12 mm)	141-025	275
141-009	200-225	25	-	-	-	220
141-117	200-500	25	3 (300, 400, 500 mm)	2 (25/50 mm)	141-009	520
141-118	200-1000	25	8 (300, 400, 500, 600, 700, 800, 900, 1000 mm)	2 (25/50 mm)	141-009	1940

Metrik Karbit ölçüm yüzeyli

No.	Ölçüm aralığı [mm]	Ölçüm Sınırı Vida [mm]	Ölçüm Uçları	Ayar Pulu	Aksesuar : Delik mikrometresi Setin içindeki standart kod no:	Ağırlık [g]
141-003	25-32	7	-	-	-	20
141-103	25-50	7	2 (38, 50 mm)	1 (6 mm)	141-003	60
141-027	50-63	13	-	-	-	40
141-211	50-200	13	3 (100, 150, 200 mm)	1 (12 mm)	141-027	125
141-212	50-300	13	5 (100, 150, 200, 250, 300 mm)	1 (12 mm)	141-027	275
141-011	200-225	25	-	-	-	220

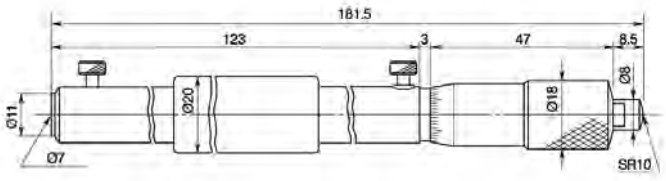

141-009

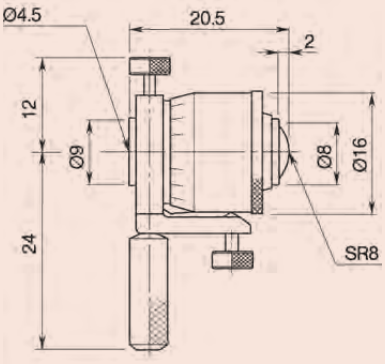

141-001/003

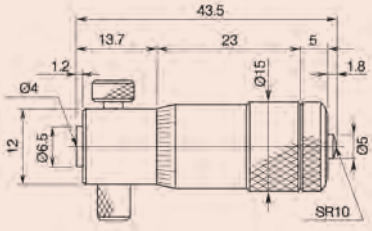

141-025/027

Çok Küçük Delikler için iç çap ölçüm aleti (komparatör)

Seri 526 Bore gage

Bu iki noktadan ayrılmış kontak nokta, küçük delik ölçümlerinde uygundur. Ölçümlerde aşağıdaki avantajları sağlar.

- Hassas silindir komparatörü ile hızlı ve hassas şekilde küçük delik çaplarını ölçebilirsiniz. (0,95-18mm)
- Bu aletin üstündeki analog komparatör saati ile tedarik ettiğiniz bir digimatic komparatör saatini değiştirebilirsiniz.

Özellikler

Hassasiyet	4 µm 10-18 mm ölçüm aralığı için 6 µm
Tekrarlanabilirlik	2 µm
Teslimat	Komparatör saati için plastik koruma takım kutusu ve komparatör saati beraberindedir.

Opsiyonel aksesuarlar

No.	Tanım
215-120-10	Bore Gage 526 Serisi için Stand
543-310B	Digimatic Silindir Komparatörü, ölçüm aralığı 12,7 mm/0,001

Ayar halkaları opsiyonel aksesuarlardır. Ayrıntılı bilgi için Seri 177'ye bakınız.

Hızlı Stand (opsiyonel)
No. 215-120-10

543-310B

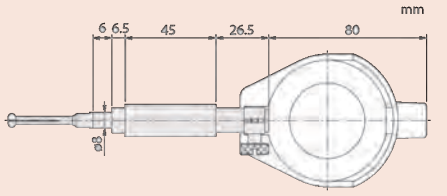

0,95 - 4 mm

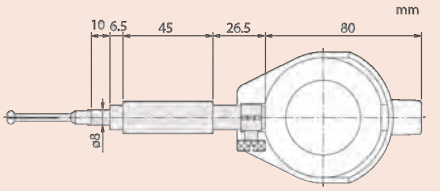

3,7 - 7,3 mm

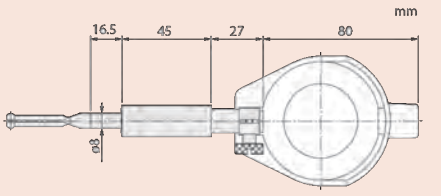

7 - 18 mm

Bu cihaz ile kullanıma uygun komparatör saatlerinin ayrıntıları için Komparatör saatleri bölümüne bakınız.

526-127

526-172-1

Komparatör saati plastik koruma

Metrik

No.	Ölçüm aralığı [mm]	Çözünürlük	No: Komparatör saati	Delik Derinliği	Ölçüm başlıkları adeti
526-173-1	0,95-1,55	0,01 mm	2046SB	11,5 mm	5
526-163-1	1,5-4	0,01 mm	2046SB	17,5-22,5 mm (1)	9
526-153-1	3,7-7,3	0,01 mm	2046SB	32 mm	7
526-126	7-10	0,01 mm	2046SB	40-56 mm (2)	6
526-127	10-18	0,01 mm	2046SB	62 mm	8
526-172-1	0,95-1,55	0,001 mm	2109SB-10	11,5 mm	5
526-162-1	1,5-4	0,001 mm	2109SB-10	17,5-22,5 mm (1)	9
526-152-1	3,7-7,3	0,001 mm	2109SB-10	32 mm	7
526-124	7-10	0,001 mm	2109SB-10	40-56 mm (2)	6
526-125	10-18	0,001mm	2109SB-10	62 mm	8

(1) Delikler Ø ≤ 2,25 mm : ölçüm derinliği 17,5 mm / Delikler Ø > 2,25 mm : ölçüm derinliği 22,5 mm
(2) Delikler Ø ≤ 8 mm : ölçüm derinliği 40 mm / Delikler Ø > 8 mm : ölçüm derinliği 56 mm

Ayrıca mevcut! inç Modeller

Çok Küçük Delikler için iç çap ölçüm aleti (komparatör)

Seri 526 için uç

Yedek uçlar

No.	Ölçüm aralığı [mm]	Ölçüm ucundaki tanımlama (gravürlü olarak)	a [mm]	B [mm]	C [mm]
102469	7-7,5	1	1,8	40	29,2
102470	7,5-8	2	1,8	40	29,2
102471	8-8,5	3	1,8	40	29,2
102472	8,5-9	4	1,8	40	29,2
102473	9-9,5	5	1,8	40	29,2
102474	9,5-10	6	1,8	40	29,2
102454	10-11	1	2,1	46	38
102455	11-12	2	2,7	46	38
102456	12-13	3	2,7	46	38
102457	13-14	4	2,7	46	38
102458	14-15	5	2,7	46	38
102459	15-16	6	2,7	46	38
102460	16-17	7	2,7	46	38
102461	17-18	8	2,7	46	38
201414	0,95-1,15	1	11,5		
201415	1,07-1,25	1,1	11,5		
201416	1,17-1,35	1,2	11,5		
201417	1,27-1,45	1,3	11,5		
201418	1,37-1,55	1,4	11,5		
201419	1,5-1,9	1,75	17,5		
201420	1,8-2,2	2	17,5		
201421	2,05-2,45	2,25	17,5		
201422	2,25-2,75	2,5	22,5		
201423	2,5-3	2,75	22,5		
201424	2,75-3,25	3	22,5		
201425	3-3,5	3,25	22,5		
201426	3,25-3,75	3,5	22,5		
201427	3,5-4	3,75	22,5		
201428	3,7-4,3	4	32		
201429	4,2-4,8	4,5	32		
201430	4,7-5,3	5	32		
201431	5,2-5,8	5,5	32		
201432	5,7-6,3	6	32		
201433	6,2-6,8	6,5	32		
201434	6,7-7,3	7	32		

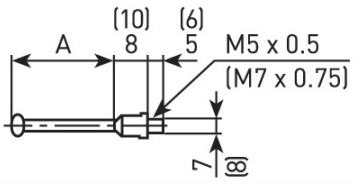

526-162-1, 526-163-1, 526-172-1, 526-173-1
( ) 526-152-1, 526-153-1

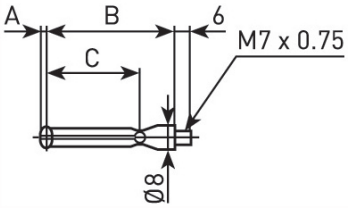

526-124, 526-125, 526-126, 526-127

526-153-1

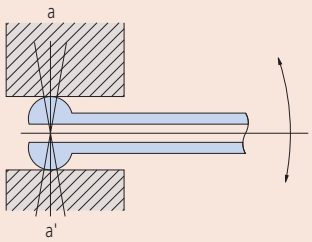

Bore Gage pozisyonlama. Kontak noktaları geniş kavislidir,Basitçe çap ölçümü için pozisyonlama yapılır.(a-a')

Küçük Delikler için Bore

Seri 511

Bu silindir komparatörleri otomatikman köprü merkezleme ile kendini merkezleyebiliyor.
Bu size aşağıdaki avantajları sunar:

- Birçok silindir komparatörü uygulamalarında kolay kullanım.
- Uzun piston sayesinde mükemmel hassasiyet
- 0,5mm kalınlığındaki değiştirilebilir rondelalar standart aksesuar olarak gelir, bu sayede küçük adımları ayarlayabilirsiniz.
- Karbür kontak noktaları (> 18mm aralık) yüksek dayanıklılık ve aşınma direnci sağlar.
- Geniş kavraması sayesinde, operatörden gelen ısı transferini %50 azaltır.

Özellikler

Hassasiyet	5 µm
Teslimat	Takım kutusunda, komparatör saati ve plastik koruması ile birlikte

Opsiyonel aksesuarlar

No.	Tanım
543-310B	Digimatic Silindir Komparatörü, ölçüm aralığı 12,7 mm/0,001

543-310B

Bu cihaz ile kullanılabilir komparatör saatleri için Komparatör Saatleri bölümüne bakınız.

511-204

6 - 10mm

10 - 18.5mm

Metrik

No.	Ölçüm aralığı [mm]	Çözünürlük	No: Komparatör saati	Delik Derinliği	Temas noktasının storku [mm]	Ölçüm başlıkları adeti	Ağırlık [g]
511-211	6-10	0,01 mm	2046SB	50 mm	0,5	9	255
511-204	10-18,5	0,01 mm	2046SB	100 mm	0,6	9	264
511-210	6-10	0,001 mm	2109SB-10	50 mm	0,5	9	255
511-203	10-18,5	0,001 mm	2109SB-10	100 mm	0,6	9	268

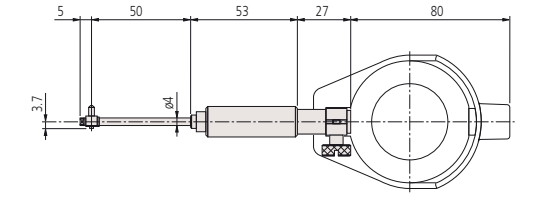

6-10 mm

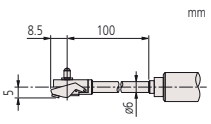

10-18,5 mm

Bore Gauge - Standart tip

Seri 511

Bu silindir komparatörleri, merkezi köprüleme ile otomatik olarak kendini merkezler.
Bu size aşağıdaki avantajları sağlar:

- Birçok silindir komparatörü uygulamalarında kolay kullanım ve adaptasyon (6-400mm).
- Uzun pistonu sayesinde mükemmel hassasiyet
- Standart aksesuar olarak gelen, 0,5mm kalınlığındaki değiştirilebilir rondelalar sayesinde küçük adımlarla ayarlanabilme
- Karbür kontak noktaları (> 18mm aralık) size yüksek dayanım ve aşınma direnci sağlar.
- Geniş kavraması sayesinde operatörden gelen ısıyı %50 oranında azaltır.

511-712

511-713

Derin delik ölçümü için uzatma(opsiyonle aksesuar)

Özellikler

Hassasiyet	2 µm
Tekrarlanabilirlik	0,5 µm
Darbe noktası	18 - 60 mm: 1,2 mm 50 - 400 mm: 1,6 mm
Teslimat	Takım kutusunda, komparatör saati plastik koruması ile birlikte

Opsiyonel aksesuarlar

No.	Tanım
953549	18-35 mm ölçüm aralığı için 125 mm uzatma, Uç çapı 9 mm
953550	18-35 mm ölçüm aralığı için 250 mm uzatma, Uç çapı 9 mm
953551	18-35 mm ölçüm aralığı için 500 mm uzatma, Uç çapı 9 mm
953552	35-160 mm ölçüm aralığı için 125 mm uzatma, Uç çapı 12 mm
953553	35-160 mm ölçüm aralığı için 250 mm uzatma, Uç çapı 12 mm
953554	35-160 mm ölçüm aralığı için 500 mm uzatma, Uç çapı 12 mm
953555	35-160 mm ölçüm aralığı için 750 mm uzatma, Uç çapı 12 mm
953556	35-160 mm ölçüm aralığı için 1000 mm uzatma, Uç çapı 12 mm
953557	160-800 mm ölçüm aralığı için 125 mm uzatma, Uç çapı 15 mm
953558	160-800 mm ölçüm aralığı için 500 mm uzatma, Uç çapı 15 mm
953559	160-800 mm ölçüm aralığı için 750 mm uzatma, Uç çapı 15 mm
953560	160-800 mm ölçüm aralığı için 1000 mm uzatma, Uç çapı 15 mm
952361	160-800 mm ölçüm aralığı için 250 mm uzatma, Uç çapı 15 mm
543-310B	Digimatic Silindir Komparatörü, ölçüm aralığı 12,7 mm/0,001

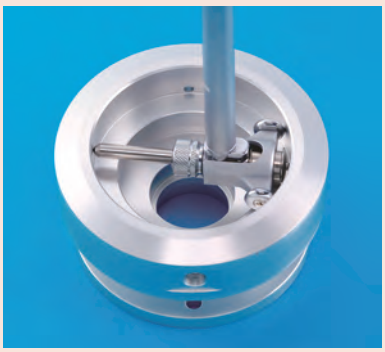

Bu cihaz ile kullanıma uygun komparatör saatlerinin ayrıntıları için Komparatör saatleri bölümüne bakınız. Temas noktalarının değiştirilmesi için, kataloğun sonundaki Yedek Parçalar bölümüne bakınız.

Metrik

No.	Ölçüm aralığı [mm]	Çözünürlük	No: Komparatör saati	Delik Derinliği	Ölçüm başlıkları adeti	Ağırlık [g]
511-721	18-35	0,001 mm	2109SB-10	100 mm	9	330
511-722	35-60	0,001 mm	2109SB-10	150 mm	6	400
511-723	50-150	0,001 mm	2109SB-10	150 mm	11	420
511-724	100-160	0,001 mm	2109SB-10	150 mm	13	480
511-725	160-250	0,001 mm	2109SB-10	250 mm	6	850
511-726	250-400	0,001 mm	2109SB-10	250 mm	5	945
511-711	18-35	0,01 mm	2046SB	100 mm	9	330
511-712	35-60	0,01 mm	2046SB	150 mm	6	400
511-713	50-150	0,01 mm	2046SB	150 mm	11	420
511-714	100-160	0,01 mm	2046SB	150 mm	13	480
511-715	160-250	0,01 mm	2046SB	250 mm	6	850
511-716	250-400	0,01 mm	2046SB	250 mm	5	945

Ayrıca mevcut!
İnç Modeller

Bore Gauge - Standart tip

Seri 511

Farklı kapasitelerdeki ölçüm başlıkları örnekleri

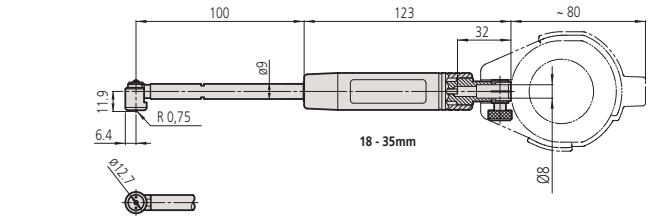

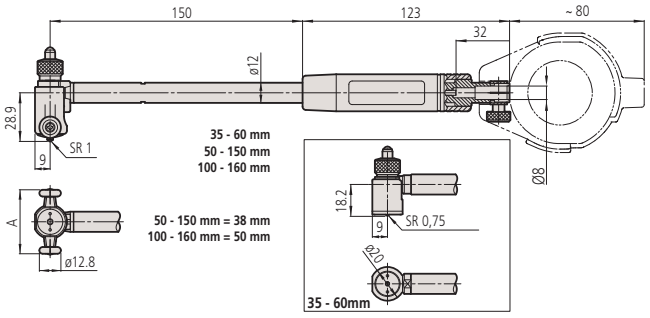

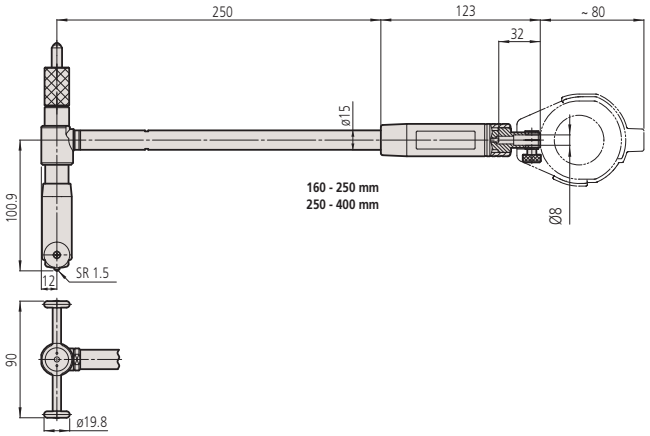

Bore Gauge - Standart tip

Seri 511

Silindir Komparatör Setleri

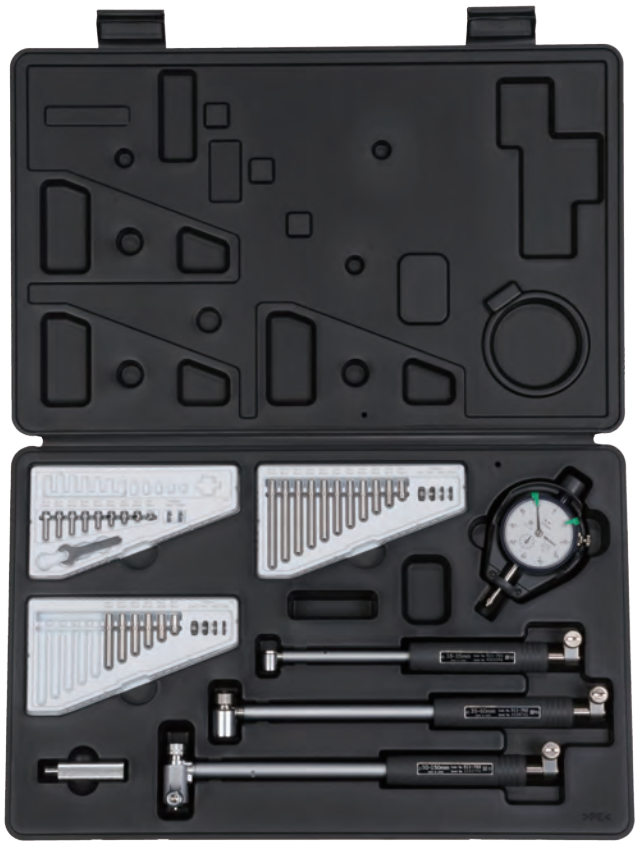

511-921

2046SB komparatör saati dahil
511-921 set içerisinde

2109SB-10 komparatör saati dahil
511-922 set içerisinde

543-310B komparatör saati dahildir
511-925-10 setine

Metrik

No.	Ölçüm aralığı [mm]	Çözünürlük	No: Komparatör saati	Delik Derinliği
511-921	18-150	0,01 mm	2046SB	100/150 mm
511-922	18-150	0,001 mm	2109SB-10	100/150 mm
511-925-10	18-150	0,001 mm	543-310B	100/150 mm

Ayrıca mevcut! İnç Modeller

Özellikler

Hassasiyet	2 µm
Tekrarlanabilirlik	0,5 µm

Standart aksesuarlar

No.	Tanım
21DZA213A	Karbür ölçüm uçları seti, Ölçüm aralığı 18 mm
21DZA213B	Karbür ölçüm uçları seti, Ölçüm aralığı 20 mm
21DZA213C	Karbür ölçüm uçları seti, Ölçüm aralığı 22 mm
21DZA213D	Karbür ölçüm uçları seti, Ölçüm aralığı 24 mm
21DZA213E	Karbür ölçüm uçları seti, Ölçüm aralığı 26 mm
21DZA213F	Karbür ölçüm uçları seti, Ölçüm aralığı 28 mm
21DZA213G	Karbür ölçüm uçları seti, Ölçüm aralığı 30 mm
21DZA213H	Karbür ölçüm uçları seti, Ölçüm aralığı 32 mm
21DZA213J	Karbür ölçüm uçları seti, Ölçüm aralığı 34 mm
21DZA232A	Karbür ölçüm uçları seti, Ölçüm aralığı 50 mm (100 mm)
21DZA232B	Karbür ölçüm uçları seti, Ölçüm aralığı 40 mm, 55 mm (105 mm)
21DZA232C	Karbür ölçüm uçları seti, Ölçüm aralığı 45 mm, 60 mm (110 mm)
21DZA232D	Karbür ölçüm uçları seti, Ölçüm aralığı 50 mm, 65 mm (115 mm)
21DZA232E	Karbür ölçüm uçları seti, Ölçüm aralığı 55 mm, 70 mm (120 mm)
21DZA232F	Karbür ölçüm uçları seti, Ölçüm aralığı 60 mm, 75 mm (125 mm)
21DZA232G	Karbür ölçüm uçları seti, Ölçüm aralığı 80 mm (130 mm)
21DZA232H	Karbür ölçüm uçları seti, Ölçüm aralığı 85 mm (135 mm)
21DZA232J	Karbür ölçüm uçları seti, Ölçüm aralığı 90 mm (140 mm)
21DZA232L	Karbür ölçüm uçları seti, Ölçüm aralığı 95 mm (145 mm)
21DZA232M	Karbür ölçüm uçları seti, Ölçüm aralığı 100 mm (150 mm)
205457	Pul Seti Seri 511, ölçüm aralığı 35-160 mm, kalınlık 0,5 mm
205458	Pul Seti Seri 511, ölçüm aralığı 35-160 mm, kalınlık 1 mm
205459	Pul Seti Seri 511, ölçüm aralığı 35-160 mm, kalınlık 2 mm
205460	Pul Seti Seri 511, ölçüm aralığı 35-160 mm, kalınlık 3 mm
205623	Pul Seti Seri 511, ölçüm aralığı 18-35 mm, kalınlık 0,5 mm
205624	Pul Seti Seri 511, ölçüm aralığı 18-35 mm, kalınlık 1 mm
102178	Sub-Anvil Series 511, 50 mm

Silindir Komparatörleri "BORE GAUGE"

Seri 511

Bu mikrometre kafası değiştirilebilir uçlara gerek olmaksızın ölçüm yapmanızı sağlar.
Bu size aşağıdaki avantajları sağlar:

- Uzun pistonu sayesinde mükemmel hassasiyet
- Karbür kontak noktaları (> 18mm aralık) size yüksek dayanım ve aşınma direnci sağlar.
- Geniş kavraması sayesinde operatörden gelen ısıyı %50 oranında azaltır.
- Yardımcı uçlar ile geniş ölçüm aralığı

511-814

Derin delik ölçümü için uzatma(opsiyonle aksesuar)

Özellikler

Hassasiyet	2 µm
Tekrarlanabilirlik	0,5 µm
Teslimat	Takım kutusunda, komparatör saati plastik koruması ile birlikte

Opsiyonel aksesuarlar

No.	Tanım
953552	35-160 mm ölçüm aralığı için 125 mm uzatma, Uç çapı 12 mm
953553	35-160 mm ölçüm aralığı için 250 mm uzatma, Uç çapı 12 mm
953554	35-160 mm ölçüm aralığı için 500 mm uzatma, Uç çapı 12 mm
953555	35-160 mm ölçüm aralığı için 750 mm uzatma, Uç çapı 12 mm
953556	35-160 mm ölçüm aralığı için 1000 mm uzatma, Uç çapı 12 mm
953557	160-800 mm ölçüm aralığı için 125 mm uzatma, Uç çapı 15 mm
952361	160-800 mm ölçüm aralığı için 250 mm uzatma, Uç çapı 15 mm
953558	160-800 mm ölçüm aralığı için 500 mm uzatma, Uç çapı 15 mm
953559	160-800 mm ölçüm aralığı için 750 mm uzatma, Uç çapı 15 mm
953560	160-800 mm ölçüm aralığı için 1000 mm uzatma, Uç çapı 15 mm
543-310B	Digimatic Silindir Komparatörü, ölçüm aralığı 12,7 mm/0,001

543-310B

Bu cihaz ile kullanıma uygun komparatör saatlerinin ayrıntıları için Komparatör saatleri bölümüne bakınız. Temas noktalarının değiştirilmesi için, kataloğun sonundaki Yedek Parçalar bölümüne bakınız.

Metrik

No.	Ölçüm aralığı [mm]	Çözünürlük	No: Komparatör saati	Takılabilen mikrometre ölçüm aralığı	Uzatmalar	Delik Derinliği	Ağırlık [g]
511-823	60-100	0,001 mm	2109SB-10	10 mm	10, 20 mm	150 mm	430
511-824	100-160	0,001 mm	2109SB-10	13 mm	10, 20, 20 mm	150 mm	480
511-825	150-250	0,001 mm	2109SB-10	13 mm	10, 20, 20, 50 mm	150 mm	850
511-826	250-400	0,001 mm	2109SB-10	25 mm	25, 50, 50 mm	150 mm	950
511-827	400-600	0,001 mm	2109SB-10	50 mm	50, 100 mm	250 mm	1270
511-828	600-800	0,001 mm	2109SB-10	50 mm	50, 100 mm	250 mm	1670
511-813	60-100	0,01 mm	2046SB	10 mm	10, 20 mm	150 mm	430
511-814	100-160	0,01 mm	2046SB	13 mm	10, 20, 20 mm	150 mm	480
511-815	150-250	0,01 mm	2046SB	13 mm	10, 20, 20, 50 mm	150 mm	850
511-816	250-400	0,01 mm	2046SB	25 mm	25, 50, 50 mm	150 mm	950
511-817	400-600	0,01 mm	2046SB	50 mm	50, 100 mm	250 mm	1270
511-818	600-800	0,01 mm	2046SB	50 mm	50, 100 mm	250 mm	1670

Silindir Komparatörleri "BORE GAUGE"

Seri 511

Boyutlar

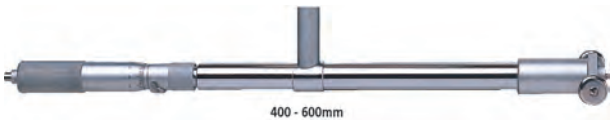

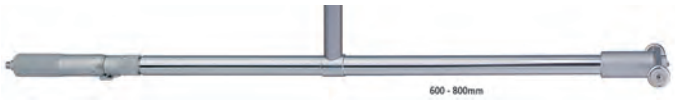

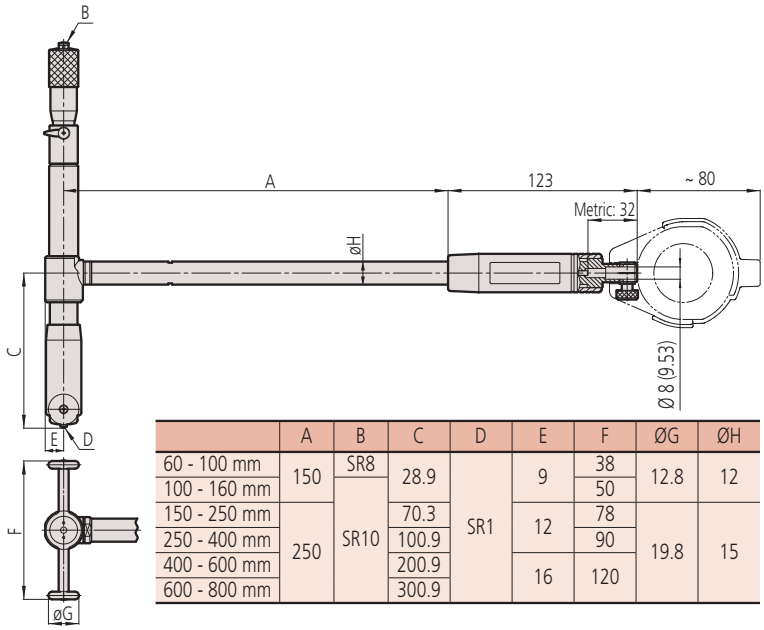

	A	B	C	D	E	F	ØG	ØH
60 - 100 mm	150	SR8	28.9	SR1	9	38	12.8	12
100 - 160 mm						50		
150 - 250 mm	250	SR10	70.3		12	78	19.8	15
250 - 400 mm			100.9			90		
400 - 600 mm			200.9		16	120		
600 - 800 mm			300.9					

60 - 100 mm

100 - 160 mm

150 - 250 mm

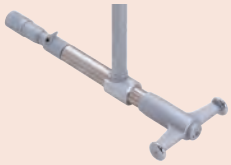

250 - 400 mm

Uzatma çubukları

Delik ölçme aygıtı için aksesuarlar

Bu uzatma çubukları derin delikleri ölçmenizde size aşağıdaki avantajları sunar:

- Kısa çubukları birleştirmek yerine bir tane uzun çubuk kullanmak hata payını azaltır. Çünkü birçok bağlantı noktası demek küçük hata paylarının doğması demektir. Bu yüzden silindir komparatörüne bir seferde 2 çubuktan fazla bağlamamak gerekir.
- 1000mm'ye kadar uzatma çubuklarını kullanabilirsiniz.
- 500mm den uzun bir uzatma çubuğu kullanıyorsanız, silindir komparatörünü dikey konumda kullanın.
- Doğru ve tatmin edici bir sonucu onaylayabilirsiniz, uzatma çubuğunu taktığınızda.

Uygulanabilir Ölçüm Aralığı	1. 125 mm	2. 250 mm	3. 500 mm	4. 750 mm	5. 1000 mm
	No.	No.	No.	No.	No.
A. 18-35 mm	**953549**	**953550**	**953551**	—	—
B. 35-160 mm	**953552**	**953553**	**953554**	**953555**	**953556**
C. 150-800 mm	**953557**	**952361**	**953558**	**953559**	**953560**

Özellikler

Uzatma Çubuğu Çapı	ø9 mm (ölçüm aralığı 18-35 mm) ø12 mm (ölçüm aralığı 35-160 mm) ø15 mm (ölçüm aralığı 150-800 mm)

953549

953552

953557

Bore Gauge - Kısa Bacaklı Tip

Seri 511

Kompakt ve hafif bir silindir komparatörü.
Size aşağıdaki avantajları sunar:

- Uzun pistonu sayesinde mükemmel hassasiyet.
- Karbür temas noktaları size yüksek dayanıklılık ve aşınma direnci sağlar.
- Geniş kavraması operatörden gelen ısıyı %50 oranında azaltır.

Özellikler

Hassasiyet	2 µm
Tekrarlanabilirlik	0,5 µm
Darbe noktası	18 - 60 mm: 1,2 mm 50 - 160 mm: 1,6 mm
Teslimat	Takım kutusunda, komparatör saati plastik koruması ile birlikte

Opsiyonel aksesuarlar

No.	Tanım
543-310B	Digimatic Silindir Komparatörü, ölçüm aralığı 12,7 mm/0,001

543-310B

Bu cihaz ile kullanıma uygun komparatör saatlerinin ayrıntıları için Komparatör saatleri bölümüne bakınız. Temas noktalarının değiştirilmesi için, kataloğun sonundaki Yedek Parçalar bölümüne bakınız.

511-766

Metrik

No.	Ölçüm aralığı [mm]	Çözünürlük	No: Komparatör saati	Delik Derinliği	Ölçüm başlıkları adeti	Ağırlık [g]
511-771	18-35	0,001 mm	2109SB-10	50 mm	9	320
511-772	35-60	0,001 mm	2109SB-10	50 mm	6	380
511-773	50-150	0,001 mm	2109SB-10	50 mm	11	400
511-774	100-160	0,001 mm	2109SB-10	50 mm	13	460
511-766	18-35	0,01 mm	2046SB	50 mm	9	320
511-767	35-60	0,01 mm	2046SB	50 mm	6	380
511-768	50-150	0,01 mm	2046SB	50 mm	11	400
511-769	100-160	0,01 mm	2046SB	50 mm	13	460

Ayrıca mevcut! İnç Modeller

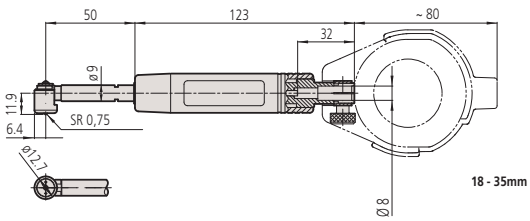

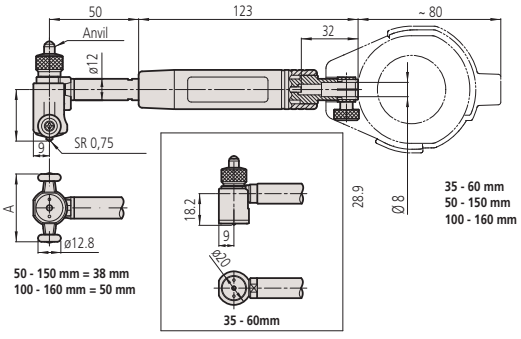

Kör Delikler için Bore Gage

Seri 511

Kör delikleri ölçmek için silindir komparatörü size aşağıdaki avantajları sağlar.

- Tabana yakın bir şekilde kör deliğin iç çapını ölçmenizi sağlar.
- Carbide temas noktaları size yüksek dayanıklılık ve aşınma direnci sağlar.

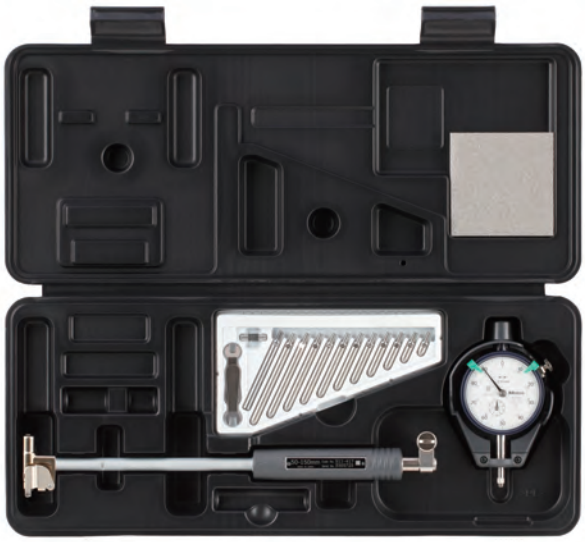

511-427

411-426

Metrik

No.	Ölçüm aralığı [mm]	Çözünürlük	No: Komparatör saati	Delik Derinliği	a [mm]	b [mm]	Ağırlık [g]
511-425	15-35	0,01 mm	2046SB	150 mm	9,9	10,6	350
511-426	35-60	0,01 mm	2046SB	150 mm	14,3	18	370
511-427	50-150	0,01 mm	2046SB	150 mm	22,7	22	380
511-435	15-35	0,001 mm	2109SB	150 mm	9,9	10,6	350
511-436	35-60	0,001 mm	2109SB	150 mm	14,3	18	370
511-437	50-150	0,001 mm	2109SB	150 mm	22,7	22	380

Ayrıca mevcut! İnç Modeller

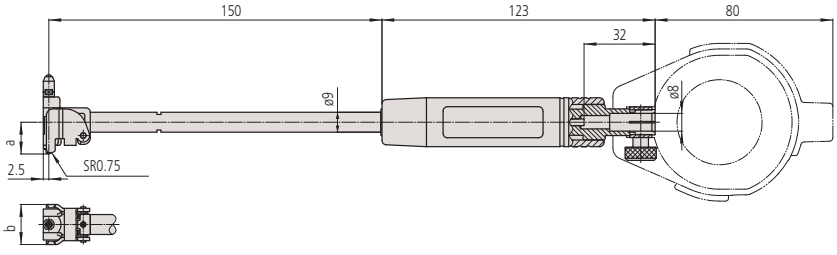

Özellikler

Hassasiyet	4 µm
Tekrarlanabilirlik	1 µm
Darbe noktası	1,2 mm
Teslimat	Takım kutusunda, komparatör saati ve plastik koruması ile birlikte

Opsiyonel aksesuarlar

No.	Tanım
543-310B	Digimatic Silindir Komparatörü, ölçüm aralığı 12,7 mm/0,001
953549	18-35 mm ölçüm aralığı için 125 mm uzatma, Uç çapı 9 mm
953550	18-35 mm ölçüm aralığı için 250 mm uzatma, Uç çapı 9 mm
953551	18-35 mm ölçüm aralığı için 500 mm uzatma, Uç çapı 9 mm

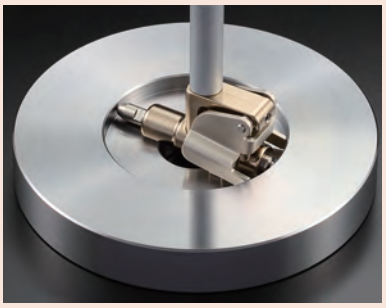

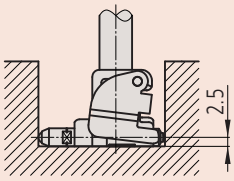

Minumum derinliği 2,5 mm olan kör delikler için

15 - 35 mm

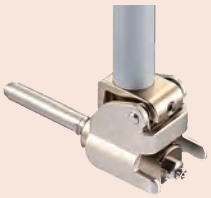

35 - 60 mm

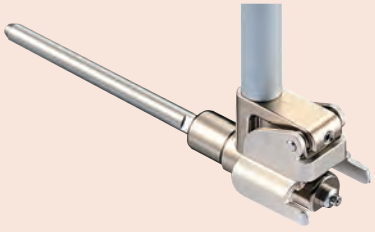

50 - 150 mm

Bu cihaz ile kullanıma uygun komparatör saatlerinin ayrıntıları için Komparatör saatleri bölümüne bakınız. Temas noktalarının değiştirilmesi için, kataloğun sonundaki Yedek Parçalar bölümüne bakınız.

ABSOLUTE (Mutlak) DIGIMATIC Silindir Komparatörleri

Fonksiyonlar	Seri 511
PRESET (x3)	●
GO/±NG (Geçer/Geçmez) değerlendirmesi	●
Digimatic veri çıkışı	●
Açma-Kapama	●
Veri Tutma	●
Min. değer durdurma	●

Özellikler

Hassasiyet	0,003 mm (örnekleme hatası hariç)
Cetvel Çözünürlüğü	0,001 mm
Tekrarlanabilirlik	±1 rakam
Ölçüm kuvveti (N)	≤5 N
Frekans örnekleme	Saniye'de 50 defa*
Darbe noktası	1,2 mm
Güç kaynağı	2 adet SR-44 Pil
Pil ömrü	Yaklaşık 2000 saat
Ekran	LCD Karakter Uzunluğu 7,5 mm

Opsiyonel aksesuarlar

No.	Tanım
21DZA081	Uzatma çubuğu 500 mm, 500mm
21DZA089	Uzatma çubuğu 250 mm, 250mm
905338	Digimatic kablo, 1m
905409	Digimatic kablo, 2m
02AZD790F	U-Wave Bağlantı kablosu, düz tip
06AFM380F	USB giriş kablosu (2m), Düz tip

Sarf malzeme yedekleri

No.	Tanım
938882	SR44 Pil

ABSOLUTE Digimatic Bore Gauge minimum değeri (gerçek çap) algılar ve otomatik olarak tutar

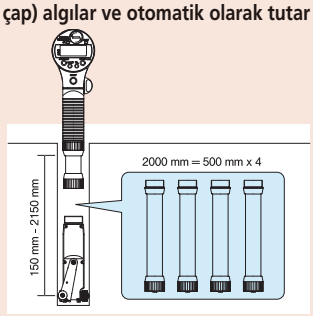

4 adet uzatma (herbiri 500 mm) birbirine bağlanabilir, 2 m uzatma elde edilir.

*eğer ölçülen hız > 50 µm/s ise pik değeri doğru olarak görüntülenemeyebilir

Seri 511

ABSOLUTE IP53

Digimatic silindir komparatörü size 2m derinliğinde bile mükemmel hassasiyet sağlar.
ABSOLUTE Digimatic Silindir komparatörü size aşağıdaki avantajları sağlar.
- Hassasiyet kaybı olmaksızın derin deliklerdeki çap ölçümleri için hassas silindir komparatörü "BORE GAGE".
- Üç referans değeri önceden ayarlanabilir, üst/alt tolerans limitleri dahil
- GO/±NG Geçer/Geçmez değerleri girebilme
- Uzatma çubuğu ile (250 veya 500 mm) kullanılabilir.

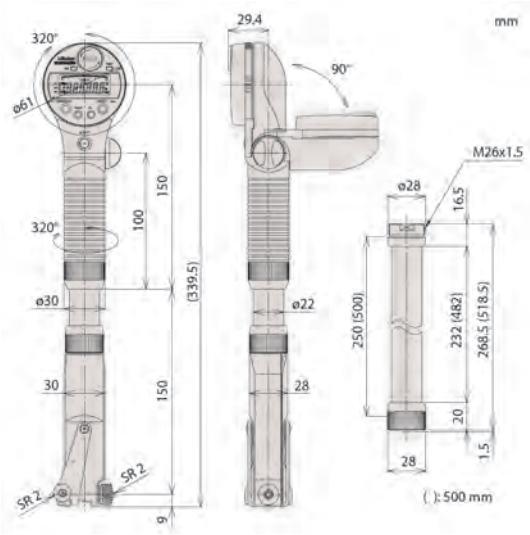

511-501

Metrik

No.	Ölçüm aralığı [mm]	Ölçüm başlıkları adeti	Ağırlık [g]
511-501	45-100	12	500
511-502	100-160	13	570

Ayrıca mevcut! İnç/Metrik Modeller

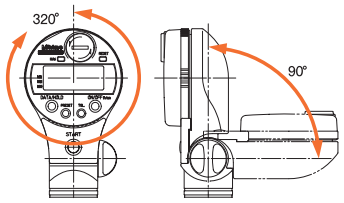

Ekran 320 derece çevrilebilmektedir ve 90 derece döndürülebilmektedir. Aynı zamanda da kolu 320 derece döndürülebilmektedir.

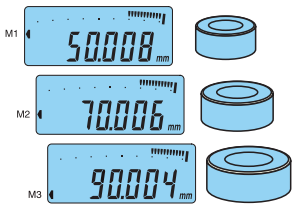

3 sete kadar Referans değerleri uyarlanmış olabilir, Alt/üst tolerans ile

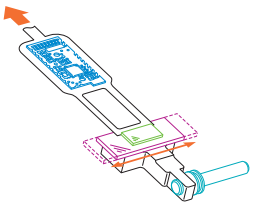

Ölçülen değeri aktarma elektronik olarak yapıldığından,2 m uzatması ile ölçüm sırasında hassasiyet sağlanır.

Mitutoyo

Bore Gage Kalibrasyon Mastarı

Seri 515

- Seri 511 olan 2 noktalı silindir komparatörünün ayarlamaları için.
- The Bore Gauge kontrolör kolayca ayarlanabilir, **18 mm** (0,7") through **400 mm** (16").
- Takım kutusu beraberindedir.:

515-590
+ ayar mastarı (opsiyonel)

Inch/Metrik

No.	Uygulanabilir Ölçüm Aralığı	Ağırlık [kg]
515-590	18-400 mm	4,51

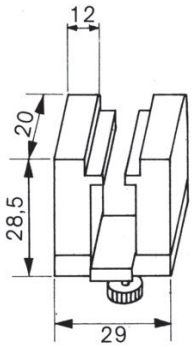

940088

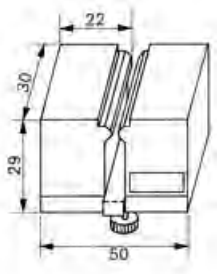

940089

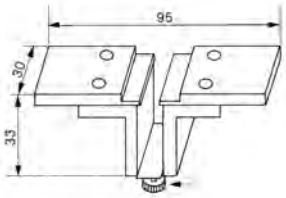

940090

Özellikler

Teslimat	Kutuda set halinde teslim edilir

Standart aksesuarlar

No.	Tanım
940088	18 - 35 mm, 35 - 60 mm ölçüm aralıkları için 1 ad. alıcı Tip A, 18-35mm/35-60mm
940089	50 - 100 mm, 100 - 160 mm ölçüm aralıkları için 1 ad. alıcı Tip B, 50-100mm/ 100-160mm
940090	100 - 250 mm, 250 - 400 mm ölçüm aralıkları için 1 ad. alıcı Tip C, 100-250mm/250-400mm
630030	Flat Jaws for Bore Gauge Checker, 2 pcs.

Küçük Delikler için Ölçüm Seti

Özellikler

Teslimat	Plastik takım kutusu beraberindedir.

Seri 154 - Küçük Delik Mastar Seti

– Pozisyon sabitlemeli

154-902

Metrik

No.	Tek parça kod	Ölçüm aralığı	l mm	L [mm]	Ø d [mm]	Ø D	Ağırlık
154-902	154-101	3-5 mm	22,5	90	5,5	2,8-5,2	12
	154-102	5-7,5 mm	30	97,6	5,5	4,8-7,8	13
	154-103	7,5-10 mm	40	108	8,5	7,3-10,3	29
	154-104	10-13 mm	40	108	8,5	9,8-13,2	30

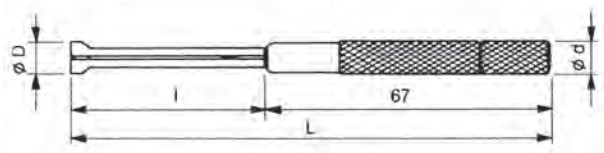

Özellikler

Teslimat	Plastik takım kutusu beraberindedir.

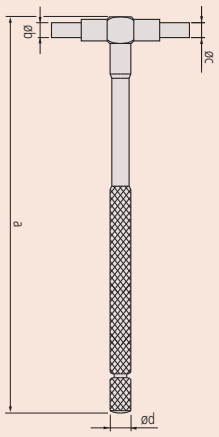

Seri 155 - Teleskopik Mastar Seti

– Kendiliğinden merkezlenir, mat kromludur.
– Ölçüm yüzeyine sabit yay kuvveti uygulanır. Tespit vidası sayesinde sabitlenebilir.

155-905

Metrik

No.	Tek parça kod	Ölçüm aralığı	a [mm]	b [mm]	c [mm]	d [mm]	Ağırlık
155-905	155-127	8-12,7 mm	110	4	3	5	15
	155-128	12,7-19 mm	110	5	3,5	5,5	25
	155-129	19-32 mm	110	5	3,5	5,5	35
	155-130	32-54 mm	150	7,5	6	8	75
	155-131	54-90 mm	150	7,5	6	8	80
	155-132	90-150 mm	150	7,5	6	8	100

Ayar Halkaları

Seri 177

Metrik

No.	Malzeme	Norminal ölçü ød	Tip	Ø D [mm]	Ø E [mm]	T [mm]
177-220	Çelik	1 mm	A	20		4
177-222	Çelik	1,1 mm	A	20		4
177-225	Çelik	1,2 mm	A	20		4
177-227	Çelik	1,3 mm	A	20		4
177-230	Çelik	1,4 mm	A	20		4
177-236	Çelik	1,75 mm	A	25		5
177-239	Çelik	2 mm	A	25		5
177-242	Çelik	2,25 mm	A	25		5
177-208	Çelik	2,5 mm	A	25		7
177-246	Çelik	2,75 mm	A	25		7
177-248	Çelik	3 mm	A	25		7
177-250	Çelik	3,25 mm	A	25		7
177-252	Çelik	3,5 mm	A	25		7
177-255	Çelik	3,75 mm	A	25		7
177-204	Çelik	4 mm	A	25		7
177-418	Seramik	4 mm	A	25		7
177-257	Çelik	4,5 mm	A	25		7
177-205	Çelik	5 mm	A	25		7
177-263	Çelik	5,5 mm	A	25		7
177-267	Çelik	6 mm	A	25		7
177-420	Seramik	6 mm	A	25		7
177-271	Çelik	6,5 mm	A	25		7
177-275	Çelik	7 mm	A	25		7
177-125	Çelik	8 mm	A	32		10
177-423	Seramik	8 mm	A	32		10
177-279	Çelik	9 mm	A	32		10
177-126	Çelik	10 mm	A	32		10
177-424	Seramik	10 mm	A	32		10
177-284	Çelik	12 mm	A	32		10
177-425	Seramik	12 mm	A	32		10
177-132	Çelik	14 mm	A	38		10
177-177	Çelik	16 mm	A	45		10
177-427	Seramik	16 mm	A	45		10
177-133	Çelik	17 mm	A	45		10
177-285	Çelik	18 mm	A	45		10
177-286	Çelik	20 mm	A	45		10
177-429	Seramik	20 mm	A	45		10
177-139	Çelik	25 mm	A	53		15
177-430	Seramik	25 mm	A	53		15
177-288	Çelik	30 mm	A	71		15
177-431	Seramik	30 mm	A	71		15
177-140	Çelik	35 mm	A	71		15
177-432	Seramik	35 mm	A	71		15
177-290	Çelik	40 mm	A	71		15
177-433	Seramik	40 mm	A	71		15
177-178	Çelik	45 mm	A	85		15
177-434	Seramik	45 mm	A	85		15
177-146	Çelik	50 mm	A	85		20
177-292	Çelik	60 mm	A	112		20
177-314	Çelik	62 mm	A	112		20
177-147	Çelik	70 mm	A	112		20
177-316	Çelik	75 mm	A	125		25
177-294	Çelik	80 mm	A	125		25
177-318	Çelik	87 mm	A	140		25
177-148	Çelik	90 mm	A	140		25
177-296	Çelik	100 mm	A	160		25
177-298	Çelik	125 mm	B	210	168	38,1
177-300	Çelik	150 mm	B	235	187	38,1
177-302	Çelik	175 mm	B	260	215	38,1
177-304	Çelik	200 mm	B	311	244	38,1
177-306	Çelik	225 mm	B	337	264	38,1
177-308	Çelik	250 mm	B	362	290	38,1
177-310	Çelik	275 mm	B	413	321	38,1
177-312	Çelik	300 mm	B	438	340	38,1

Özellikler

Silindiriklik	ø1-60 mm için 1 µm ø62-90 mm için 1,5 µm ø100-150 mm için 2 µm ø175-225 mm için 2,5 µm ø250-300 mm için 3 µm

177-424

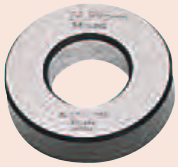

177-139

177-432

177-300

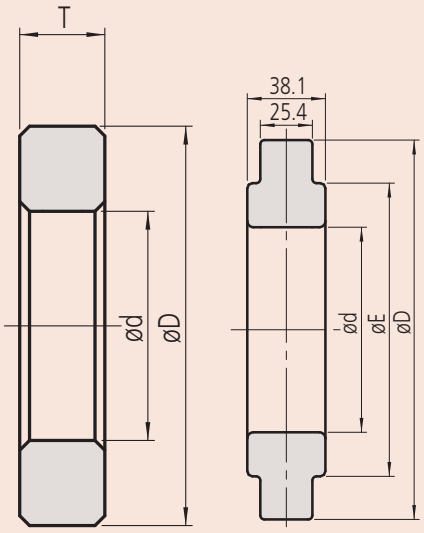

Tip A **Type B**

Nominal çaptan tolerans 45mm'ye kadar ±0,01 mm ve üzeri için ±0,02 mm. Her halkanın kalibre edilmiş çapı üst yüzeyinde markalanmıştır.

Mutlak Sistemli Dijital Kumpaslar
Sayfa 166

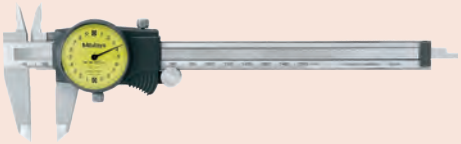

Verniyerli Kumpas
Sayfa 180

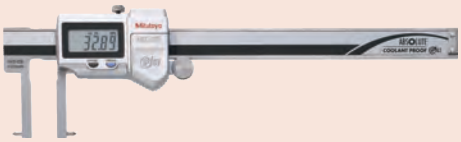

Özel Amaçlı Kumpas
Sayfa 187

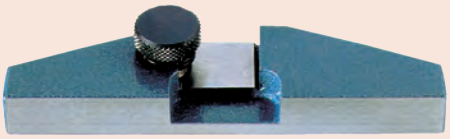

Kumpas aksesuarları
Sayfa 203

Mutlak Sistemli Korumalı Digimatic Kumpas IP67

Seri 500

Bu sağlam kumpas geniş bir yelpazede güvenilir ölçümler almasına izin verir.
MUTLAK Digimatic Kumpas IP67 aşağıdaki yararları sağlar:
• MUTLAK sistemi güvenilir ölçümler sunuyor.
• Su, soğutma sıvısı ve toz dahil olmak üzere (IP67 koruma seviyesi) ağır işletme ortamlara karşı mükemmel direnç gösterir.
Zorlu çalışma ortamlarında kullanım için tasarlanmıştır.
– Soğutucular ve yağlara son derece dayanıklı.

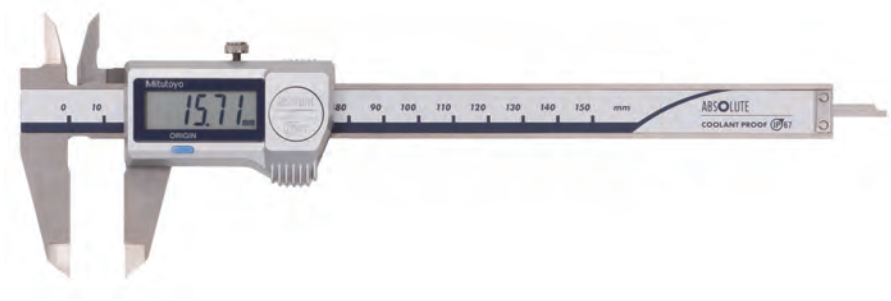

500-706-20

Metrik Sürme tekerleksiz

No.	Ölçüm aralığı [mm]	Derinlik çubuğu	Bilgi çıkışı	L [mm]	a [mm]	b [mm]	c [mm]	d [mm]	Ağırlık [g]
500-706-20	0-150	düz		233	40	21	16,5	16	164
500-709-20	0-150	Ø 1,9 mm		233	40	21	16,5	16	164
500-716-20	0-150	düz	●	233	40	21	16,5	16	164
500-707-20	0-200	düz		290	50	24,5	20	16	194
500-717-20	0-200	düz	●	290	50	24,5	20	16	194
500-708-11	0-300	düz		404	64	27,5	21,8	20	345
500-718-11	0-300	düz	●	404	64	27,5	21,8	20	345

Metrik Sürme tekerlekli

No.	Ölçüm aralığı [mm]	Derinlik çubuğu	Bilgi çıkışı	L [mm]	a [mm]	b [mm]	c [mm]	d [mm]	Ağırlık [g]
500-702-20	0-150	düz		233	40	21	16,5	16	164
500-712-20	0-150	düz	●	233	40	21	16,5	16	164
500-719-20	0-150	Ø 1,9 mm	●	233	40	21	16,5	16	164
500-703-20	0-200	düz		290	50	24,5	20	16	194
500-713-20	0-200	düz	●	290	50	24,5	20	16	194
500-704-10	0-300	düz		404	64	27,5	21,8	20	345
500-714-10	0-300	düz	●	404	64	27,5	21,8	20	345

Ayrıca mevcut! İnç/Metrik Modeller

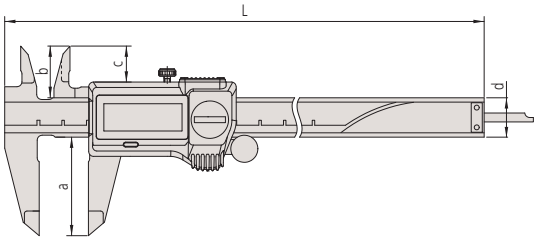

Fonksiyonlar	Seri 500
ORIGIN (ABS Sıfırlama)	●
Otomatik kapanma fonksiyonu (20 dk kadar kullanılmadığında)	●
Düşük voltaj alarmı	●

Özellikler

Hassasiyet	≤ 200 mm : ±0,02 mm > 200 mm : ±0,03 mm (sayısal örnekleme hatası hariç)
Cetvel Çözünürlüğü	0,01 mm
Maks. tepki hızı	Sınırsızdır
Pil ömrü	yaklaşık olarak 5 yıl (150 mm ,200 mm) 5000 saat (300 mm)
Ekran	LCD -- Karakter uzunluğu 9mm 150mm - 200mm kumpaslarda Karakter uzunluğu 10,2mm 300mm kumpaslarda
Teslimat	Takım kutusunda, 1 adet pil ile birlikte

Opsiyonel aksesuarlar

No.	Tanım
05CZA624	Digimatic data tuşlu kablo, (1 m)
05CZA625	Digimatic data tuşlu kablo, (2 m)
02AZD790A	Data tuşlu IP Kumpas tipi ile, U-Wave Bağlantı kablosu (1m)
050083-10	Derinlik ölçümü için 75 mm taban 200 mm'ye kadar olan modeller için, (100 - 150 - 200mm)
050084-10	100 mm taban derinlik ölçümü için 200 mm'ye kadar olan modeller için, (100 - 150 - 200mm)
050085-10	125 mm derinlik ölçüm tabanı , 300 mm modeller için
06AFM380A	Data tuşlu IP Kumpas tipi ile, (2m)

Sarf malzeme yedekleri

No.	Tanım
938882	SR44 Pil

Boy 150 ve 200 mm veya 300 mm

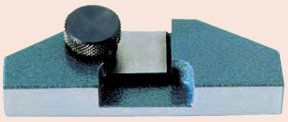

050083-10

Mutlak Sistemli Dijital Karbür Ölçüm Çeneli Korumalı Kumpas IP67

Seri 500

Karbür uçlu ölçüm çeneleri
- Zorlu ortam koşullarında kullanım için tasarlanmıştır.
- Aşınmaya oldukça dayanıklı çeneler. Soğutma sıvılarına ve yağlara karşı oldukça dayanıklıdır.
- Bilgi çıkışlı veya çıkışsız olarak mevcuttur.

Fonksiyonlar	Seri 500
ORIGIN (ABS Sıfırlama)	●
Otomatik kapanma fonksiyonu (20 dk kadar kullanılmadığında)	●
Düşük voltaj alarmı	●

Özellikler

Hassasiyet	≤ 200 mm : ±0,02 mm > 200 mm : ±0,03 mm (Sayısal örnekleme hatası hariç)
Cetvel Çözünürlüğü	0,01 mm
Maks. tepki hızı	Sınırsızdır
Derinlik çubuğu	Düz
Pil ömrü	Yaklaşık 5 yıl
Ekran	LCD Karakter Yüksekliği 9 mm
Teslimat	Takım kutusunda, 1 adet pil ile birlikte

Opsiyonel aksesuarlar

No.	Tanım
05CZA624	Digimatic data tuşlu kablo, (1 m)
05CZA625	Digimatic data tuşlu kablo, (2 m)
02AZD790A	Data tuşlu IP Kumpas tipi ile, U-Wave Bağlantı kablosu (1m)
050083-10	Derinlik ölçümü için 75 mm taban 200 mm'ye kadar olan modeller için, (100 - 150 - 200mm)
050084-10	100 mm taban derinlik ölçümü için 200 mm'ye kadar olan modeller için, (100 - 150 - 200mm)
050085-10	125 mm derinlik ölçüm tabanı , 300 mm modeller için
06AFM380A	Data tuşlu IP Kumpas tipi ile, (2m)

Sarf malzeme yedekleri

No.	Tanım
938882	SR44 Pil

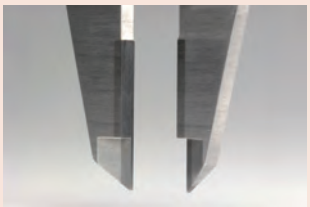

Karbür çene

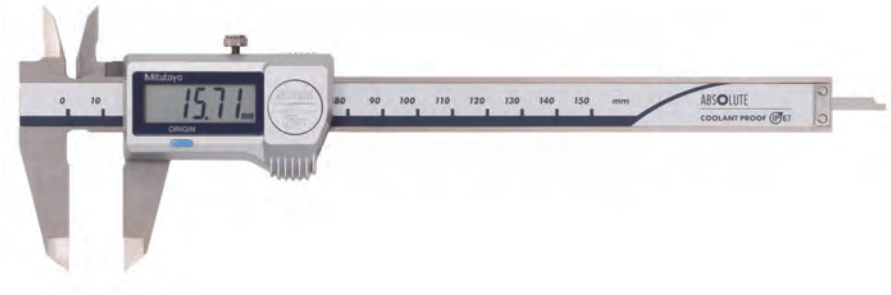

500-727-20

Metrik — İç/dış ölçüm için karbür uçlu çeneler

No.	Ölçüm aralığı [mm]	Bilgi çıkışı	Sürme tekerlekli	L [mm]	a [mm]	b [mm]	c [mm]	d [mm]	Ağırlık [g]
500-727-20	0-150	●		233	40	21	16,5	16	164
500-723-20	0-150	●	●	233	40	21	16,5	16	168
500-728-20	0-200	●		290	50	24,5	20	16	194
500-724-20	0-200	●	●	290	50	24,5	20	16	198

Metrik — Dış ölçüm için karbür uçlu çeneler

No.	Ölçüm aralığı [mm]	Bilgi çıkışı	Sürme tekerlekli	L [mm]	a [mm]	b [mm]	c [mm]	d [mm]	Ağırlık [g]
500-721-20	0-150	●	●	233	40	21	16,5	16	168
500-722-20	0-200	●	●	290	50	24,5	20	16	198

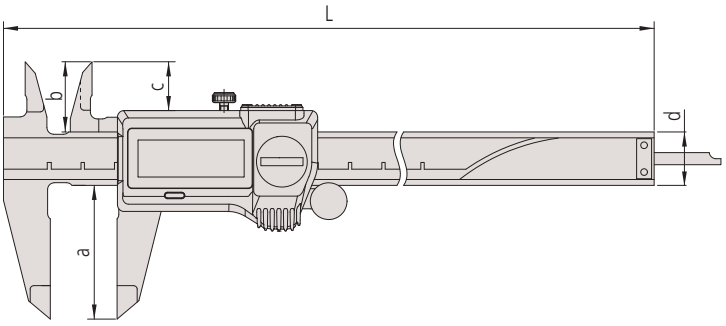

Mutlak Sistemli Dijital Kumpas

Seri 500

Bu dijital kumpaslar güvenilir ölçümler almanızı sağlar ve aşağıdaki yararları sunar:
- Elektromanyetik indüksiyon tipi ABS (mutlak değerli) sensörünün kabulü sayesinde ; bu kumpas, ölçüm esnasında yüzeydeki kirlenmelere karşı endişe duyulmaksızın kullanılabilir. Algılama sinyali ölçüm yüzeyindeki su, yağ gibi kirlerden etkilenmez.
- Sürme tekerleği düzgün , dengeli ve konforlu çalışma sağlar.
- 9mm karakter yüksekliği (yüksek konsantrasyonlu LCD ile yorulumun giderilmesi)
- Mutlak değerli (ABS) ölçüm ; cihaz açıldığında herhangi bir başlangıç noktası ayarı ve herhangi bir yanıt hızı sınırı gerektirmez.
- Uzun pil ömrü

500-181-30

Metrik Sürme Tekerleksiz

No.	Ölçüm aralığı [mm]	Derinlik çubuğu	Bilgi çıkışı	L [mm]	a [mm]	b [mm]	c [mm]	d [mm]	Ağırlık [g]
500-180-30	0-100	Ø 1,9 mm		182	40	21	16,5	16	142
500-201-30	0-100	Ø 1,9 mm	●	182	40	21	16,5	16	143
500-184-30	0-150	Ø 1,9 mm		233	40	21	16,5	16	164
500-203-30	0-150	Ø 1,9 mm	●	233	40	21	16,5	16	168
500-181-30	0-150	düz		233	40	21	16,5	16	164
500-161-30	0-150	düz	●	233	40	21	16,5	16	164
500-182-30	0-200	düz		290	50	24,5	20	16	194
500-162-30	0-200	düz	●	290	50	24,5	20	16	194
500-205	0-300	düz	●	404	64	27,5	22	20	350

Metrik Sürme Tekerlekli

No.	Ölçüm aralığı [mm]	Derinlik çubuğu	Bilgi çıkışı	L [mm]	a [mm]	b [mm]	c [mm]	d [mm]	Ağırlık [g]
500-150-30	0-100	Ø 1,9 mm	●	182	40	21	16,5	16	143
500-151-30	0-150	düz	●	233	40	21	16,5	16	164
500-158-30	0-150	Ø 1,9 mm	●	233	40	21	16,5	16	164
500-152-30	0-200	düz	●	290	50	24,5	20	16	194
500-153	0-300	düz	●	404	64	27,5	22	20	350

Ayrıca mevcut! İnç/Metrik Modeller

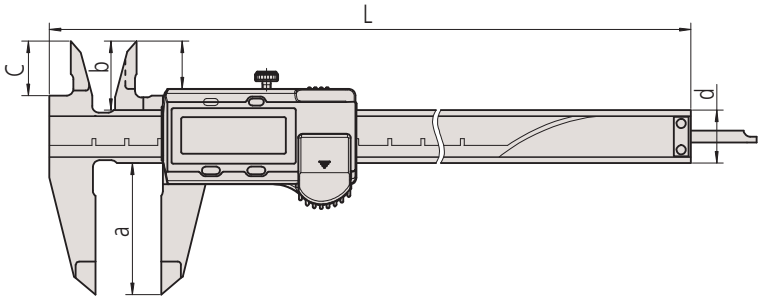

Fonksiyonlar	Seri 500
ORIGIN (ABS Sıfırlama)	●
Sıfırlama/ABS	●
Açma-Kapama	●
Düşük voltaj alarmı	●

Özellikler

Hassasiyet	≤ 200 mm : ±0,02 mm > 200 mm : ± 0,03 mm (Sayısal örnekleme hatası hariç)
Cetvel Çözünürlüğü	0,01 mm
Maks. tepki hızı	Sınırsızdır
Pil ömrü	Yaklaşık 18000 saat
Ekran	LCD, Karakter Yüksekliği 9 mm
Teslimat	Takım kutusunda, 1 adet pil ile birlikte

Opsiyonel aksesuarlar

No.	Tanım
959149	Digimatic data tuşlu kablo (1 m)
959150	Digimatic data tuşlu kablo (2 m)
02AZD790C	Data tuşlu, U-WAVE veri kablosu
959143	Veri-tutma ünitesi
050083-10	Derinlik ölçümü için 75 mm taban 200 mm'ye kadar olan modeller için, (100 - 150 - 200mm)
050084-10	100 mm taban derinlik ölçümü için 200 mm'ye kadar olan modeller için, (100 - 150 - 200mm)
050085-10	125 mm derinlik ölçüm tabanı , 300 mm modeller için
06AFM380C	USB kablo,data tuşlu, Düz tip (2m)

Sarf malzeme yedekleri

No.	Tanım
938882	SR44 Pil

Mil şeklinde derinlik çubuğu

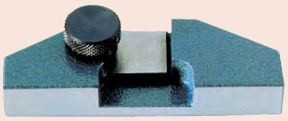

050083-10

QR kodu mobil cihazınız ile tarayın ve ürün videolarımızı YouTube dan izleyin.

Mutlak Sistemli Dijital Karbür Ölçüm Çeneli Kumpas

Fonksiyonlar	Seri 500
ORIGIN (ABS Sıfırlama)	●
Sıfırlama/ABS	●
Açma-Kapama	●
Düşük voltaj alarmı	●
Derinlik çubuğu	

Özellikler

Hassasiyet	≤ 200 mm : ±0,02 mm > 200 mm : ±0,03 mm (sayısal örnekleme hatası hariç)
Cetvel Çözünürlüğü	0,01 mm
Maks. tepki hızı	Sınırsızdır
Pil ömrü	Yaklaşık 18000 saat
Ekran	LCD, Karakter Uzunluğu 9 mm
Teslimat	Takım kutusunda, 1 adet pil ile birlikte

Opsiyonel aksesuarlar

No.	Tanım
959149	Digimatic data tuşlu kablo (1 m)
959150	Digimatic data tuşlu kablo (2 m)
02AZD790C	Data tuşlu, U-WAVE veri kablosu
959143	Veri-tutma ünitesi
050083-10	Derinlik ölçümü için 75 mm taban 200 mm'ye kadar olan modeller için, (100 - 150 - 200mm)
050084-10	100 mm taban derinlik ölçümü için 200 mm'ye kadar olan modeller için, (100 - 150 - 200mm)
050085-10	125 mm derinlik ölçüm tabanı , 300 mm modeller için
06AFM380C	USB kablo,data tuşlu, Düz tip (2m)

Sarf malzeme yedekleri

No.	Tanım
938882	SR44 Pil

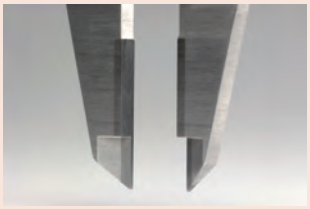

Karbür çene

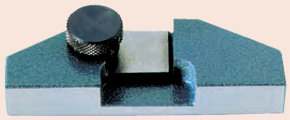

050083-10

Seri 500

ABSOLUTE®

Bu dijital kumpasların çeneleri karbür uçludur ve bu sayede güvenilir ölçümler almanızı sağlar ve aşağıdaki yararları sunar.

- Elektromanyetik indüksiyon tipi ABS (mutlak değerli) sensörünün kabulü sayesinde ; bu kumpas, ölçüm esnasında yüzeydeki kirlenmelere karşı endişe duyulmaksızın kullanılabilir. Algılama sinyali ölçüm yüzeyindeki su, yağ gibi kirlerden etkilenmez.
- Sürme tekerleği sayesinde , düzgün , dengeli ve rahat kullanım
- 9mm karakter yüksekliği (yüksek konsantrasyonlu LCD ile yorulumun giderilmesi)
- Mutlak değerli (ABS) ölçüm ; cihaz açıldığında herhangi bir başlangıç noktası ayarı ve herhangi bir yanıt hızı sınırı gerektirmez.
- Uzun pil ömrü

Metrik — Dış ve iç çap ölçümü için karbür uçlu çeneler

No.	Ölçüm aralığı [mm]	Bilgi çıkışı	Sürme tekerlekli	L [mm]	a [mm]	b [mm]	c [mm]	d [mm]	Ağırlık [g]
500-234-30	0-150	●		233	40	21	16,5	16	168
500-155-30	0-150	●	●	233	40	21	16,5	16	168
500-236-30	0-200	●		290	50	24,5	20	16	198
500-157-30	0-200	●	●	290	50	24,5	20	16	198

Metrik — Dış çap ölçümü için karbür uçlu çeneler

No.	Ölçüm aralığı [mm]	Bilgi çıkışı	Sürme tekerlekli	L [mm]	a [mm]	b [mm]	c [mm]	d [mm]	Ağırlık [g]
500-233-30	0-150	●		233	40	21	16,5	16	168
500-154-30	0-150	●	●	233	40	21	16,5	16	168
500-235-30	0-200	●		290	50	24,5	20	16	198
500-156-30	0-200	●	●	290	50	24,5	20	16	198

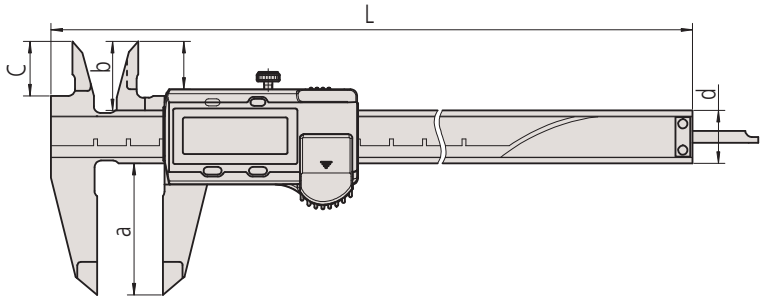

Mutlak Sistemli Korumalı Dijital Solar Kumpas IP67

Seri 500

- Solar enerjili , çevre dostu SüperKumpas pil gerektirmez..
- Sadece 60Lux yeterlidir..
- Bilgi çıkışlı, Bilgi çıkışsız.
- Aydınlanmanın yetersiz olduğu yerlerde, kapasitör ile 60Lux altında da çalışabilir.
- IP67 suya ve toza karşı korumalı

500-772

Metrik Sürme tekerleksiz

No.	Ölçüm aralığı [mm]	Derinlik çubuğu	Bilgi çıkışı	L [mm]	a [mm]	b [mm]	c [mm]	d [mm]	Ağırlık [g]
500-772	0-150	düz		233	21	16,5	40	16	180
500-792	0-150	Ø 1,9 mm		233	21	16,5	40	16	180
500-778	0-150	düz	●	233	21	16,5	40	16	180
500-773	0-200	düz		290	24,5	20	50	16	210
500-779	0-200	düz	●	290	24,5	20	50	16	210

Metrik Sürme tekerlekli

No.	Ölçüm aralığı [mm]	Derinlik çubuğu	Bilgi çıkışı	L [mm]	a [mm]	b [mm]	c [mm]	d [mm]	Ağırlık [g]
500-774	0-150	düz		233	21	16,5	40	16	180
500-776	0-150	düz	●	233	21	16,5	40	16	180
500-775	0-200	düz		290	24,5	20	50	16	210
500-777	0-200	düz	●	290	24,5	20	50	16	210

Ayrıca mevcut! İng/Metrik Modeller

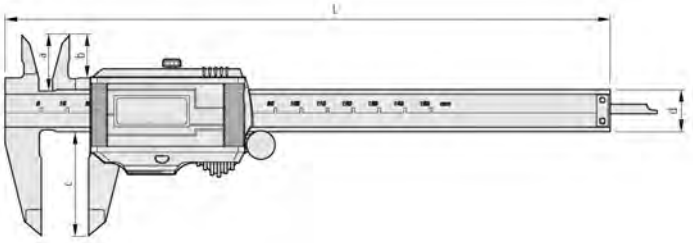

Fonksiyonlar	Seri 500
ORIGIN (ABS Sıfırlama)	●

Özellikler

Hassasiyet	±0,02 mm (sayısal örnekleme hatası hariç)
Cetvel Çözünürlüğü	0,01 mm veya 0,01 mm/0,0005"
Maks. tepki hızı	Sınırsızdır
Güç kaynağı	Güneş enerji pili
Ekran	LCD; Karakter Yüksekliği 9 mm
Teslimat	Takım kutusunda

Opsiyonel aksesuarlar

No.	Tanım
05CZA624	Digimatic data tuşlu kablo, (1 m)
05CZA625	Digimatic data tuşlu kablo, (2 m)
02AZD790A	Data tuşlu IP Kumpas tipi ile, U-Wave Bağlantı kablosu (1m)
050083-10	Derinlik ölçümü için 75 mm taban 200 mm'ye kadar olan modeller için, (100 - 150 - 200mm)
050084-10	100 mm taban derinlik ölçümü için 200 mm'ye kadar olan modeller için, (100 - 150 - 200mm)
06AFM380A	Data tuşlu IP Kumpas tipi ile, (2m)

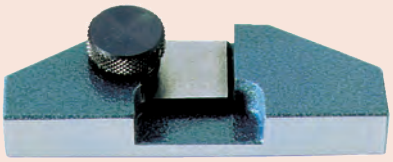

050083-10

ABSOLUTE Digimatic Solar Kumpas

Fonksiyonlar	Seri 500
ORIGIN (ABS Sıfırlama)	●

Özellikler

Hassasiyet	±0,02 mm (sayısal örnekleme hatası hariç)
Cetvel Çözünürlüğü	0,01 mm
Maks. tepki hızı	Sınırsızdır
Güç kaynağı	Güneş enerji pili
Ekran	LCD; Karakter Uzunluğu 7,5 mm
Teslimat	Takım kutusunda

Opsiyonel aksesuarlar

No.	Tanım
959149	Digimatic data tuşlu kablo (1 m)
959150	Digimatic data tuşlu kablo (2 m)
02AZD790C	Data tuşlu, U-WAVE veri kablosu
959143	Veri-tutma ünitesi
050083-10	Derinlik ölçümü için 75 mm taban 200 mm'ye kadar olan modeller için, (100 - 150 - 200mm)
050084-10	100 mm taban derinlik ölçümü için 200 mm'ye kadar olan modeller için, (100 - 150 - 200mm)
06AFM380C	USB kablo,data tuşlu, Düz tip (2m)

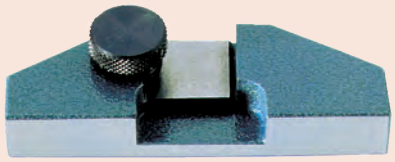

050083-10

Seri 500

ABSOLUTE®

Mutlak Sistemli Dijital Solar Kumpas

- 60 lux'dan itibaren ortam aydınlatmasında çalışabilir

500-444

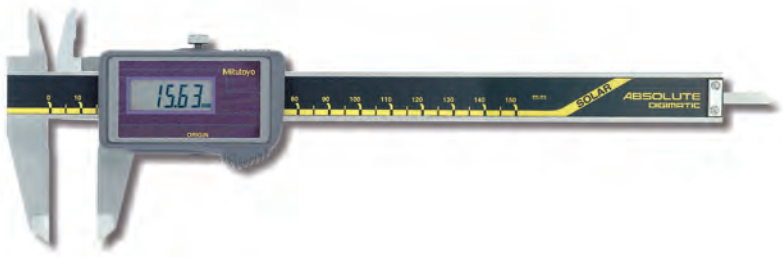

500-457

Metrik — Sürme tekerleksiz

No.	Ölçüm aralığı [mm]	Derinlik çubuğu	Bilgi çıkışı	L [mm]	a [mm]	b [mm]	c [mm]	Ağırlık [g]
500-457	0-150	düz		233	40	21	16,5	150
500-458	0-200	düz		290	50	24	20	180

Metrik — Sürme tekerlekli

No.	Ölçüm aralığı [mm]	Derinlik çubuğu	Bilgi çıkışı	L [mm]	a [mm]	b [mm]	c [mm]	Ağırlık [g]
500-453	0-100	Ø 1,9 mm		182	40	21	16,5	125
500-443	0-100	Ø 1,9 mm	●	182	40	21	16,5	145
500-454	0-150	düz		233	40	21	16,5	150
500-444	0-150	düz	●	233	40	21	16,5	170
500-455	0-200	düz		290	50	24	20	180
500-445	0-200	düz	●	290	50	24	20	200

Ayrıca mevcut! İnç/Metrik Modeller

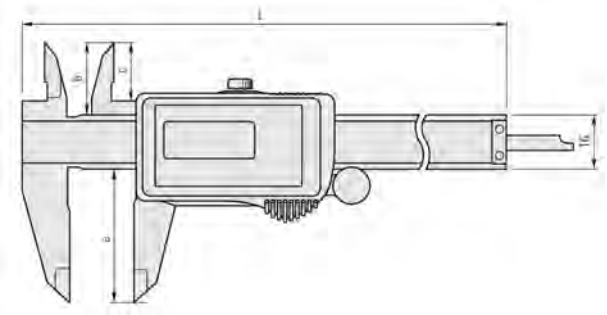

Mitutoyo

Mutlak Sistemli Dijital Yüksek Kapasiteli Kumpas

Seri 500

ABSOLUTE®

- Geniş ölçüm aralıkları için sağlam tasarım
- SPC data çıkışı.

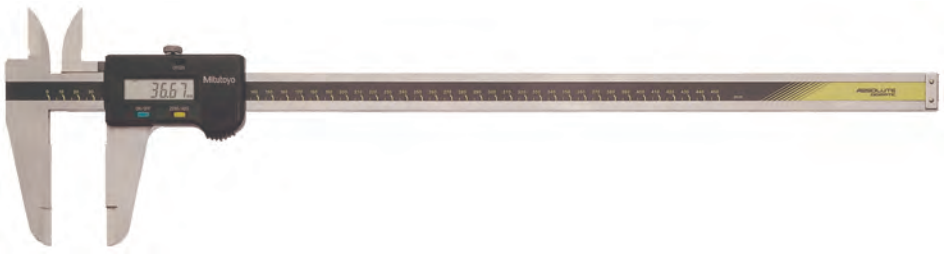

500-500-10

Metrik

No.	Ölçüm aralığı [mm]	L [mm]	a [mm]	b [mm]	c [mm]	d [mm]	Ağırlık [g]
500-500-10	0-450	630	90	47	38	25	1170
500-501-10	0-600	780	90	47	38	25	1350
500-502-10	0-1000	1240	130	61	50	32	3300

Ayrıca mevcut! İnç/Metrik Modeller

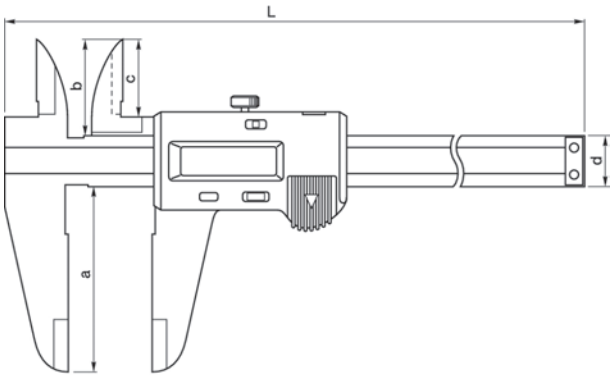

Fonksiyonlar	Seri 500
ORIGIN (ABS Sıfırlama)	●
Sıfırlama/ABS	●
Açma-Kapama	●
Düşük voltaj alarmı	●
Bilgi çıkışı	●

Özellikler

Hassasiyet	≤ 600 mm : ±0,05 mm ≤ 1000 mm : ±0,07 mm (sayısal örnekleme hatası hariç)
Cetvel Çözünürlüğü	0,01 mm
Maks. tepki hızı	Sınırsızdır
Pil ömrü	Yaklaşık olarak 20000 saat
Ekran	LCD; Karakter Uzunluğu 10 mm
Teslimat	Takım kutusunda, 1 adet pil ile birlikte

Opsiyonel aksesuarlar

No.	Tanım
959149	Digimatic data tuşlu kablo (1 m)
959150	Digimatic data tuşlu kablo (2 m)
02AZD790C	Data tuşlu, U-WAVE veri kablosu
959143	Veri-tutma ünitesi
06AFM380C	USB kablo,data tuşlu, Düz tip (2m)

Sarf malzeme yedekleri

No.	Tanım
938882	SR44 Pil

Mutlak Sistemli Dijital Sivri Uçlı Kumpas

Seri 550

– İç çap ölçümleri için yuvarlatılmış ölçüm yüzeyleri
– SPC data çıkışı.

200/300 mm

Fonksiyonlar	Seri 550			
	550-203-10 e kadar 550-207-10	550-301-20	550-331-10
ORIGIN (ABS Sıfırlama)	●	●	●
OFFSET*		●	●
Açma-Kapama	●		
Otomatik kapanma fonksiyonu (20 dk kadar kullanılmadığında)		●	●
Düşük voltaj alarmı	●	●	●
Bilgi çıkışı	●	●	●
Ön seçim			●

Özellikler

Hassasiyet	Özellikler listesine bakınız (sayısal olarak belirtme hatası hariç)
Cetvel Çözünürlüğü	0,01 mm
Maks. tepki hızı	Sınırsızdır
Pil ömrü	Yaklaşık 5 yıl (200 mm), 1 yıl (300 mm) 3,5 yıl (> 300 mm)
Ekran	LCD, Karakter Uzunluğu 9 mm (200 mm) 10,2 mm (300 mm) 10 mm (> 300 mm)
Teslimat	Takım kutusunda, 1 adet pil ile birlikte

Opsiyonel aksesuarlar

No.	Tanım
959149	Digimatic data tuşlu kablo (1 m)
959150	Digimatic data tuşlu kablo (2 m)
02AZD790C	Data tuşlu, U-WAVE veri kablosu
959143	Veri-tutma ünitesi
06AFM380C	USB kablo,data tuşlu, Düz tip (2m)

IP 67 için opsiyonel aksesuarlar

No.	Tanım
05CZA624	Digimatic data tuşlu kablo, (1 m)
05CZA625	Digimatic data tuşlu kablo, (2 m)
02AZD790A	Data tuşlu IP Kumpas tipi ile, U-Wave Bağlantı kablosu (1m)
06AFM380A	Data tuşlu IP Kumpas tipi ile, (2m)

Sarf malzeme yedekleri

No.	Tanım
938882	SR44 Pil

*10 mm

550-301-20

Metrik

IP67 Korumalı Model

No.	Ölçüm aralığı [mm]	Açıklamalar	Hata sınırı [mm]	Minimum iç yüzey ölçümü	L [mm]	a [mm]	b [mm]	c [mm]	Ağırlık [g]
550-301-20	0-200	IP67	±0,03	10,1 mm	290	60	8	16	180
550-331-10	0-300	IP67	±0,04	10,1 mm	403	75	12	20	380

Metrik

IP67 Koruma olmayan Model

No.	Ölçüm aralığı [mm]	Hata sınırı [mm]	Minimum iç yüzey ölçümü	L [mm]	a [mm]	b [mm]	c [mm]	Ağırlık [g]
550-203-10	0-450	±0,05	20,1 mm	630	100	18	25	1110
550-205-10	0-600	±0,05	20,1 mm	780	100	18	25	1290
550-207-10	0-1000	±0,07	20,1 mm	1240	140	24	32	3350

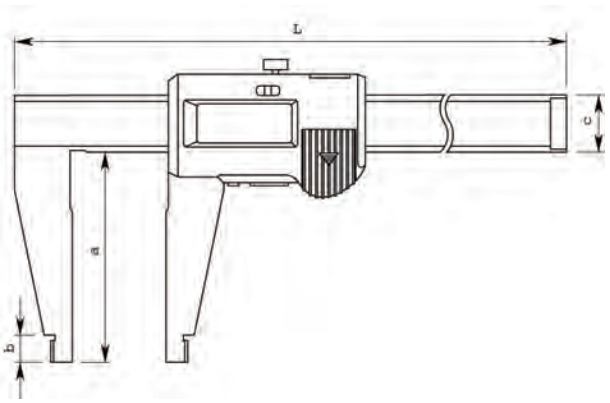

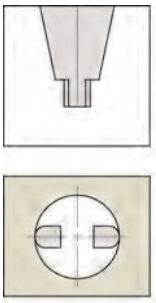

İç çap ölçümü için yuvarlak yüzeyli çeneler

Mutlak Sistemli Digimatic Sivri uçlu ve Standart Çeneli Kumpas

Seri 551

- Dış çap ölçümleri için sivri ölçüm çeneli, iç çap ölçümlerinde oval ölçüm yüzeyli çeneler
- SPC data çıkışlı.

Safety Dust- and Water-Protected
TÜVRheinland CERTIFIED
www.tuv.com ID 2011207400

200/300 mm

ABSOLUTE
IP67

551-301-20

Fonksiyonlar	Seri 551			
	551-204-10 e kadar	551-207-10	551-301-20	551-331-10
ORIGIN (ABS Sıfırlama)	●		●	●
OFFSET*			●	●
Açma-Kapama	●			
Otomatik kapanma fonksiyonu (20 dk kadar kullanılmadığında)			●	●
Düşük voltaj alarmı	●		●	●
Bilgi çıkışı	●		●	●
Ön seçim				●

Özellikler

Hassasiyet	Özellikler listesine bakınız (sayısal olarak belirtme hatası hariç)
Cetvel Çözünürlüğü	0,01 mm
Maks. tepki hızı	Sınırsızdır
Pil ömrü	Yaklaşık 5 yıl (200 mm), 1 yıl (300 mm) 3,5 yıl (> 300 mm)
Ekran	LCD; Karakter Uzunluğu 9 mm (200 mm) 10,2 mm (300 mm) 10 mm (>300 mm)
Teslimat	Takım kutusunda, 1 adet pil ile birlikte

Metrik — IP67 koruma

No.	Ölçüm aralığı [mm]	Açıklamalar	Minimum iç yüzey ölçümü	Hata sınırı [mm]	L [mm]	a [mm]	b [mm]	c [mm]	d [mm]	Ağırlık [g]
551-301-20	0-200	IP67	10,1 mm	±0,03	290	60	8	30	16	190
551-331-10	0-300	IP67	10,1 mm	±0,04	403	90	10	40	20	420

Metrik — IP67 Koruma olmayan Model

No.	Ölçüm aralığı [mm]	Minimum iç yüzey ölçümü	Hata sınırı [mm]	L [mm]	a [mm]	b [mm]	c [mm]	d [mm]	Ağırlık [g]
551-204-10	0-500	20,1 mm	±0,06	680	150	18	56	25	1060
551-206-10	0-750	20,1 mm	±0,06	963	150	18	56	25	1410
551-207-10	0-1000	20,1 mm	±0,07	1230	150	20	56	32	3430

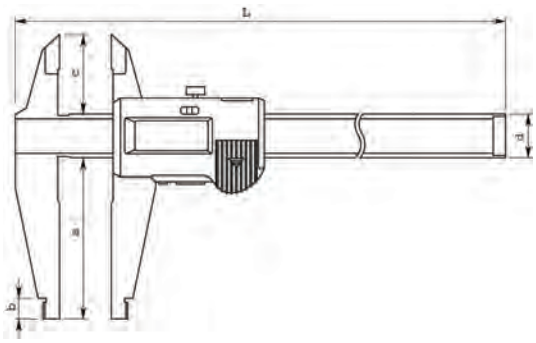

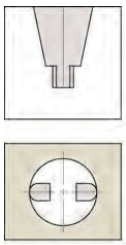

İç çap ölçümleri için oval yüzeyli çeneler

Opsiyonel aksesuarlar

No.	Tanım
959149	Digimatic data tuşlu kablo (1 m)
959150	Digimatic data tuşlu kablo (2 m)
02AZD790C	Data tuşlu, U-WAVE veri kablosu
959143	Veri-tutma ünitesi
06AFM380C	USB kablo,data tuşlu, Düz tip (2m)

IP 67 için opsiyonel aksesuarlar

No.	Tanım
05CZA624	Digimatic data tuşlu kablo, (1 m)
05CZA625	Digimatic data tuşlu kablo, (2 m)
02AZD790A	Data tuşlu IP Kumpas tipi ile, U-Wave Bağlantı kablosu (1m)
06AFM380A	Data tuşlu IP Kumpas tipi ile, (2m)

Sarf malzeme yedekleri

No.	Tanım
938882	SR44 Pil

*10 mm

Mutlak Sistemli Dijital Seramik Çeneli Fiber Karbon Kumpas IP66

Fonksiyonlar	Seri 552
ORIGIN (ABS Sıfırlama)	●
OFFSET*	●
Veri Tutma	●
Otomatik kapanma fonksiyonu (20 dk kadar kullanılmadığında)	●
Düşük voltaj alarmı	●
Bilgi çıkışı	●
Ön seçim	●

Özellikler

Hassasiyet	Özellikler listesine bakınız (sayısal olarak belirtme hatası hariç)
Cetvel Çözünürlüğü	0,01 mm
Maks. tepki hızı	Sınırsızdır
Pil ömrü	Yaklaşık olarak 5000 saat
Ekran	LCD; Karakter Uzunluğu 10 mm
Teslimat	Takım kutusunda, 1 adet pil ile birlikte

Opsiyonel aksesuarlar

No.	Tanım
05CZA624	Digimatic data tuşlu kablo, (1 m)
05CZA625	Digimatic data tuşlu kablo, (2 m)
02AZD790A	Data tuşlu IP Kumpas tipi ile, U-Wave Bağlantı kablosu (1m)
914055	İki delik arası mesafeyi ölçmek için burun çifti, (10 üstü)
914057	İç olukları ölçmek için burun çifti, (50 üzeri)
914053	600 mm ölçüm aralığına kadar özel ölçüm çeneleri için tutucu, 2 pcs., 450 and 600mm Range
914054	1000 mm ölçüm aralığına kadar özel ölçüm çeneleri için tutucu, 2 pcs., >600mm Range
06AFM380A	Data tuşlu IP Kumpas tipi ile, (2m)

Sarf malzeme yedekleri

No.	Tanım
938882	SR44 Pil

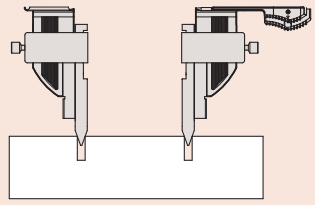

Delik merkezleri mesafesi

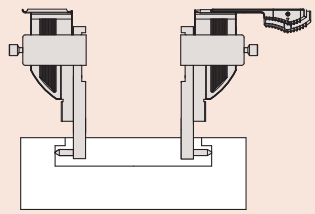

iç oluk çapı
* 20mm

Seri 552

Çelik ölçüm çeneli Standart model

- Çok hafif tasarımı (karbon fiber ile güçlendirilmiş malzeme) toplam ağırlığı %50 oranında düşürür.
- İç çap ölçümünü LCD'den doğrudan okuma (Offset değeri Offset tuşu kullanılarak kolayca ayarlanabilir).
- İstenilen başlangıç noktasına ayarlamak için ön ayar fonksiyonu.
- Bilgi çıkışlı.
- IP67 Koruma

552-304-10

Metrik

No.	Ölçüm aralığı [mm]	Hata sınırı [mm]	Minimum iç yüzey ölçümü	L [mm]	a [mm]	b [mm]	c [mm]	d [mm]	e [mm]	f [mm]	Ağırlık [g]
552-302-10	0-450	±0,04	20,1 mm	640	100	18	41,2	91,8	25	10	715
552-303-10	0-600	±0,04	20,1 mm	790	100	18	41,2	91,8	25	10	790
552-304-10	0-1000	±0,05	20,1 mm	1230	150	24	62,8	113,8	32	10	1760
552-305-10	0-1500	±0,09	20,1 mm	1740	150	24	62,8	113,8	32	10	2160
552-306-10	0-2000	±0,12	20,1 mm	2250	150	24	62,8	113,8	32	10	2560

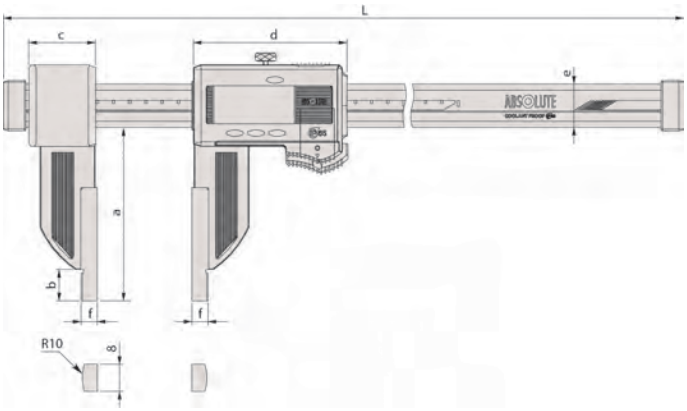

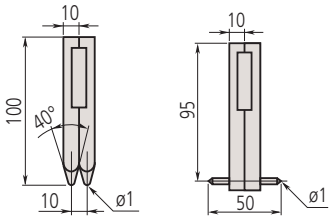

914055

914057

914053

914054

ABSOLUTE Digimatic Seramik Çeneli Karbon Fiber Kumpas IP66

Seri 552

Seramik ölçüm çeneleri

- Çok hafif tasarımı (karbon fiber ile güçlendirilmiş malzeme) toplam ağırlığı %50 oranında düşürür.
- İç çap ölçümünü LCD'den doğrudan okuma (Offset değeri Offset tuşu kullanılarak kolayca ayarlanabilir).
- İstenilen başlangıç noktasına ayarlamak için ön ayar fonksiyonu.
- Bilgi çıkışlı.

Safety Dust- and Water-Protected
TÜVRheinland CERTIFIED
www.tuv.com ID 0000022582

ABSOLUTE
IP66

552-156-10

Metrik

No.	Ölçüm aralığı [mm]	Hata sınırı [mm]	Minimum iç yüzey ölçümü	L [mm]	a [mm]	b [mm]	c [mm]	d [mm]	e [mm]	f [mm]	Ağırlık [g]
552-155-10	0-450	±0,04	20,1 mm	640	100	18	41,2	91,8	25	10	715
552-156-10	0-600	±0,04	20,1 mm	790	100	18	41,2	91,8	25	10	790

Ayrıca mevcut! inc/Metrik Modeller

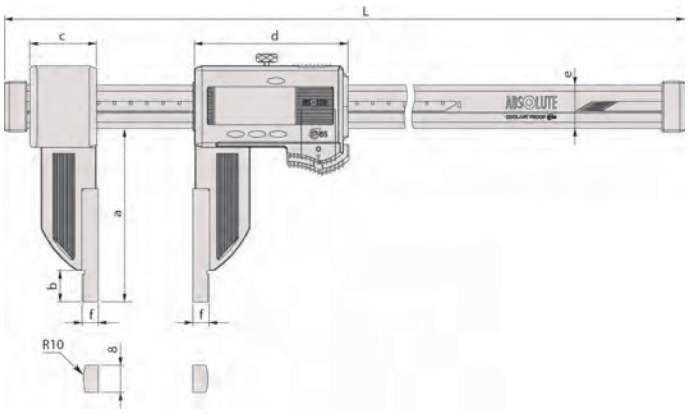

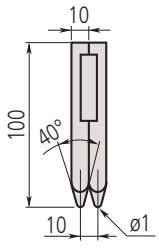

914055

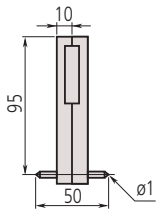

914057

914053

Fonksiyonlar	Seri 552
ORIGIN (ABS Sıfırlama)	●
OFFSET*	●
Veri Tutma	●
Otomatik kapanma fonksiyonu (20 dk kadar kullanılmadığında)	●
Düşük voltaj alarmı	●
Bilgi çıkışı	●
Ön seçim	●

Özellikler

Hassasiyet	Özellikler listesine bakınız (sayısal olarak belirtme hatası hariç)
Cetvel Çözünürlüğü	0,01 mm
Maks. tepki hızı	Sınırsızdır
Pil ömrü	Yaklaşık olarak 5000 saat
Ekran	LCD Karakter Uzunluğu 10 mm
Teslimat	Takım kutusunda, 1 adet pil ile birlikte

Opsiyonel aksesuarlar

No.	Tanım
05CZA624	Digimatic data tuşlu kablo, (1 m)
05CZA625	Digimatic data tuşlu kablo, (2 m)
02AZD790A	Data tuşlu IP Kumpas tipi ile, U-Wave Bağlantı kablosu (1m)
914055	İki delik arası mesafeyi ölçmek için burun çifti, (10 üstü)
914057	İç olukları ölçmek için burun çifti, (50 üzeri)
914053	600 mm ölçüm aralığına kadar özel ölçüm çeneleri için tutucu, 2 pcs., 450 and 600mm Range
06AFM380A	Data tuşlu IP Kumpas tipi ile, (2m)

Sarf malzeme yedekleri

No.	Tanım
938882	SR44 Pil

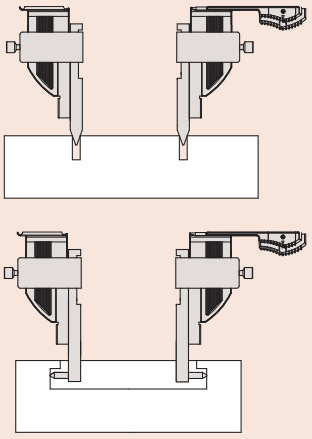

* Metrik: 20 mm

Mutlak Sistemli Dijital Ekstra Uzun Çeneli Fiber Karbon Kumpas IP66

Seri 552

- Süper hafif konstrüksiyonu sayesinde (Karbon lifi takviyeli malzemeden) ağırlıktan % 50 kadar tasarruf sağlanır.
- İç ölçümlerde direkt okuma için offset fonksiyonu kullanılmaktadır
- Sıfır noktasını ayarlamak için Preset fonksiyonu.
- SPC data çıkışı.

Fonksiyonlar	Seri 552
ORIGIN (ABS Sıfırlama)	●
OFFSET*	●
Veri Tutma	●
Otomatik kapanma fonksiyonu (20 dk kadar kullanılmadığında)	●
Düşük voltaj alarmı	●
Bilgi çıkışı	●
Ön seçim	●

Özellikler

Hassasiyet	Özellikler listesine bakınız (sayısal olarak belirtme hatası hariç)
Cetvel Çözünürlüğü	0,01 mm
Maks. tepki hızı	Sınırsızdır
Pil ömrü	Yaklaşık olarak 5000 saat
Ekran	LCD Karakter Yüksekliği 10 mm
Teslimat	Takım kutusunda, 1 adet pil ile birlikte

Opsiyonel aksesuarlar

No.	Tanım
05CZA624	Digimatic data tuşlu kablo, (1 m)
05CZA625	Digimatic data tuşlu kablo, (2 m)
02AZD790A	Data tuşlu IP Kumpas tipi ile, U-Wave Bağlantı kablosu (1m)
06AFM380A	Data tuşlu IP Kumpas tipi ile, (2m)

Sarf malzeme yedekleri

No.	Tanım
938882	SR44 Pil

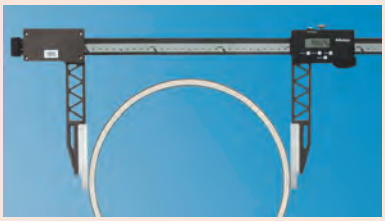

*	metrik
≤ 600mm	20mm
≤ 1000mm	20mm

552-151-10

Metrik

No.	Ölçüm aralığı [mm]	Hata sınırı [mm]	Minimum iç yüzey ölçümü	L [mm]	a [mm]	b [mm]	c [mm]	d [mm]	e [mm]	f [mm]	g [mm]	Ağırlık [g]
552-150-10	0-450	±0,06	20,1 mm	680	173	65,5	89	91,8	25	10	8	1215
552-151-10	0-600	±0,06	20,1 mm	830	173	65,5	89	91,8	25	10	8	1290
552-152-10	0-1000	±0,07	20,1 mm	1280	170,5	73	110	113,8	32	10	12	2090
552-153-10	0-1500	±0,11	20,1 mm	1790	170,5	73	110	113,8	32	10	12	2490
552-154-10	0-2000	±0,14	20,1 mm	2300	170,5	73	110	113,8	32	10	12	2890

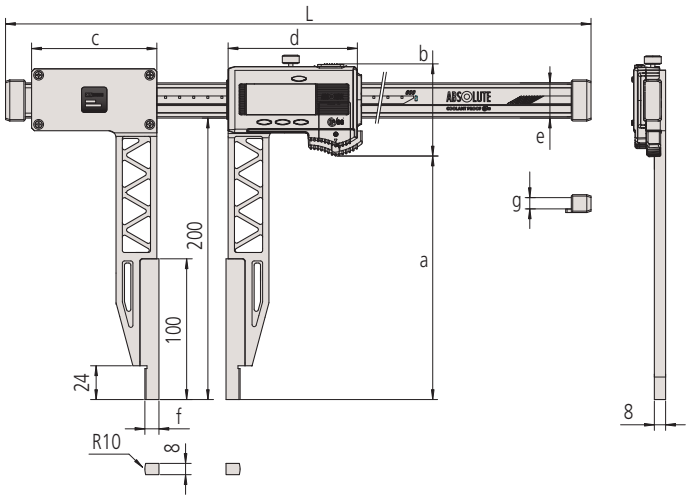

Mutlak Sistemli Dijital Değiştirilebilir Çeneli/Çizici Uçlu Karbon Fiber Kumpas IP66

Seri 552

Opsiyonel değiştirilebilir ölçüm çeneleri

- Çok hafif tasarımı (karbon fiber ile güçlendirilmiş malzeme) toplam ağırlığı %50 oranında düşürür.
- İç çap ölçümünü LCD'den doğrudan okuma (Offset değeri Offset tuşu kullanılarak kolayca ayarlanabilir).
- İstenilen başlangıç noktasına ayarlamak için ön ayar fonksiyonu.
- Bilgi çıkışlı.

Safety Dust- and Water-Protected
TÜVRheinland CERTIFIED
www.tuv.com ID 0000022582

ABSOLUTE
IP66

552-182-10 opsiyonel aksesuarlar ile

Fonksiyonlar	Seri 552
ORIGIN (ABS Sıfırlama)	●
OFFSET	●
Veri Tutma	●
Otomatik kapanma fonksiyonu (20 dk kadar kullanılmadığında)	●
Düşük voltaj alarmı	●
Bilgi çıkışı	●
Ön seçim	●

Özellikler

Hassasiyet	Özellikler listesine bakınız (sayısal olarak belirtme hatası hariç)
Cetvel Çözünürlüğü	0,01 mm
Maks. tepki hızı	Sınırsızdır
Pil ömrü	Yaklaşık olarak 5000 saat
Ekran	LCD Karakter Uzunluğu 10 mm
Teslimat	Takım kutusunda, 1 adet pil ile birlikte

Metrik

No.	Ölçüm aralığı [mm]	Hata sınırı [mm]	Ağırlık [g]
552-181-10	0-450	±0,04	650
552-182-10	0-600	±0,04	725
552-183-10	0-1000	±0,05	1480
552-184-10	0-1500	±0,09	1880
552-185-10	0-2000	±0,12	2280

Hassasiyet;çenesiz

Ayrıca mevcut! İnç/Metrik Modeller

Standart aksesuarlar

No.	Tanım
05GZA033	Çizici mengene, (9 x 9 mm)

Opsiyonel aksesuarlar

No.	Tanım
05CZA624	Digimatic data tuşlu kablo, (1 m)
05CZA625	Digimatic data tuşlu kablo, (2 m)
02AZD790A	Data tuşlu IP Kumpas tipi ile, U-Wave Bağlantı kablosu (1m)
06AFM380A	Data tuşlu IP Kumpas tipi ile, (2m)

Sarf malzeme yedekleri

No.	Tanım
938882	SR44 Pil

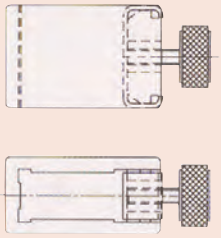

05GZA033

Standart Ölçüm Ucu	Kombinasyon hatası		**0-450 mm** / 0-18"	**0-650 mm** / 0-24"	**0-1000 mm** / 0-40"	**0-1500 mm** / 0-60"	**0-2500 mm** / 0-80"
	Kombinasyon hatası		**± 0,06** / ± 0.0025"	**± 0,06** / ± 0.0025"	**± 0,07** / ± 0.0030"	**± 0,11** / ± 0.0045"	**± 0,14** / ± 0.0055"
İç Nokta Tip	Kombinasyon hatası (mm)	İç	**50-500 mm**	**50-650 mm**	**50-1050 mm**	**50-1550 mm**	**50-2550 mm**
		Dış	**0-450 mm**	**0-600 mm**	**0-1000 mm**	**0-1500 mm**	**0-2500 mm**
	Kombinasyon hatası (inch)	İç	**50,8-500,8 mm** / 2-20"	**50,8-650,8 mm** / 2-26"	**50,8-1050,8 mm** / 2-42"	**50,8-1550,8 mm** / 2-62"	**50,8-2550,8 mm** / 2-82"
		Dış	**0-450 mm** / 0-18"	**0-600 mm** / 0-24"	**0-1000 mm** / 0-40"	**0-1500 mm** / 0-60"	**0-2500 mm** / 0-80"
	Kombinasyon hatası		**± 0,09 mm** / ± 0.0035"	**± 0,09 mm** / ± 0.0035"	**± 0,10 mm** / ± 0.0040"	**± 0,14 mm** / ± 0.0055"	**± 0,17 mm** / ± 0.0070"
Merkez Tipli	Kombinasyon hatası (mm)		**30-480 mm**	**30-630 mm**	**30-1030 mm**	**30-1530 mm**	**30-2030 mm**
	Kombinasyon hatası (inch)		**30,48-480,8 mm** / 1.2-19.2"	**30,48-630,48 mm** / 1.2-25.2"	**30,48-1030,48 mm** / 1.2-41.2"	**30,48-1530,48 mm**	**30,48-2030,48 mm**
	Kombinasyon hatası		**± 0,08 mm** / ± 0.0030"	**± 0,08 mm** / ± 0.0030"	**± 0,09 mm** / ± 0.0035"	**± 0,13 mm** / ± 0.0055"	**± 0,16 mm** / ± 0.0065"
Çizici Tip	Kombinasyon hatası (mm)		**30-480 mm**	**30-630 mm**	**30-1030 mm**	**30-1530 mm**	**30-2030 mm**
	Kombinasyon hatası (inch)		**30,48-480,8 mm** / 1.2-19.2"	**30,48-630,48 mm** / 1.2-25.2"	**30,48-1030,48 mm** / 1.2-41.2"	**30,48-1530,48 mm** / 1.2-61.2"	**30,48-2030,48 mm** / 1.2-81.2"
	Kombinasyon hatası		**± 0,10** / ± 0.0040"	**± 0,10** / ± 0.0040"	**± 0,11** / ± 0.0045"	**± 0,15** / ± 0.0060"	**± 0,18** / ± 0.0070"
Yüzey Plakalı tip + Çizici	Kombinasyon hatası		**0-450 mm** / 0-17"	**0-600 mm** / 0-23.7"	**0-1000 mm** / 0-39.4"	**0-1500 mm** / 0-59.4"	**0-2500 mm** / 0-79.6"
	Kombinasyon hatası		**± 0,10** / ± 0.0040"	**± 0,10** / ± 0.0040"	**± 0,11** / ± 0.0045"	**± 0,15** / ± 0.0060"	**± 0,18** / ± 0.0070"
Yüzey Plakalı Tip + İç Nokta Tip	Kombinasyon hatası (mm)	İç	**25-475 mm**	**25-625 mm**	**25-1025 mm**	**25-1525 mm**	**25-2025 mm**
		Dış	**0-450 mm**	**0-600 mm**	**0-1000 mm**	**0-1500 mm**	**0-2000 mm**
	Kombinasyon hatası (inch)	İç	**25,4-475,4 mm** / 1-19"	**25,4-625,4 mm** / 1-24"	**25,4-1025,4 mm** / 1-41"	**25,4-1525,4 mm** / 1-62"	**25,4-2025,4 mm** / 1-81"
		Dış	**0-450 mm** / 0-18"	**0-600 mm** / 0-24"	**0-1000 mm** / 0-40"	**0-1500 mm** / 0-60"	**0-2000 mm** / 0-80"
	Kombinasyon hatası		**± 0,12 mm** / ± 0.0025"	**± 0,12 mm** / ± 0.0050"	**± 0,13 mm** / ± 0.0055"	**± 0,17 mm** / ± 0.0070"	**± 0,20 mm** / ± 0.0080"
Yüzey Plakalı Tip + Merkezi Tip	Kombinasyon hatası (mm)		**15-465 mm**	**15-615 mm**	**15-1015 mm**	**15-1515 mm**	**15-2015 mm**
	Kombinasyon hatası (mm)		**15,254-465,24 mm** / 0,6-18.6"	**15,24-615,24 mm** / 0,6-24.6"	**15,24-1015,24 mm** / 0,6-40.6"	**15,24-1515,24 mm** / 0,6-60.6"	**15,24-2015,24 mm** / 0,6-80.6"
	Kombinasyon hatası		**± 0,11 mm**/ ± 0.0045"	**± 0,11 mm**/ ± 0.0045"	**± 0,12 mm**/ ± 0.0050"	**± 0,16 mm**/ ± 0.0066"	**± 0,19 mm**/ ± 0.0075"

Değiştirilebilir farklı çeneler ile hassasiyet değerleri

Mutlak Sistemli Dijital Değiştirilebilir Çeneli/Çizici Uçlu Karbon Fiber Kumpas IP66

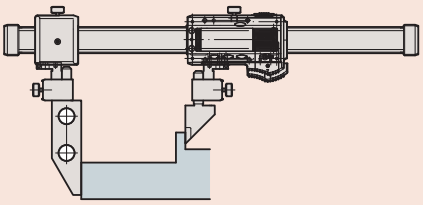

Yüzey plakalı tip + Standart tip

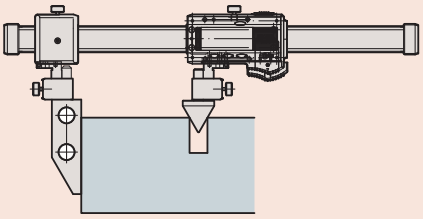

Yüzey plakalı tip + merkez eksenli tip

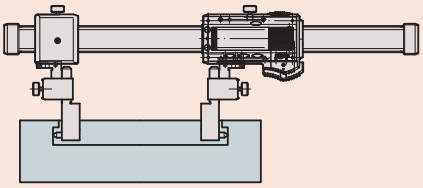

İç Nokta Tipi

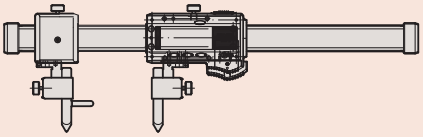

Çizici tipi

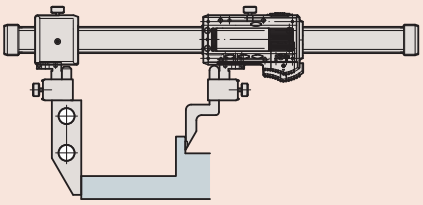

Yüzey pleyt tipi + Mihengirler için çizici

Seri 552

Değiştirilebilir çeneler (opsiyonel)

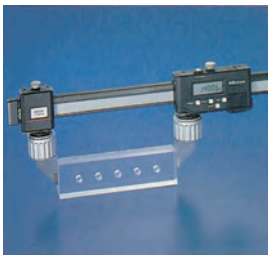

Standart Tip

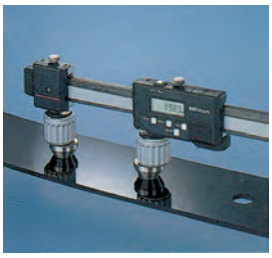

Merkez tipi

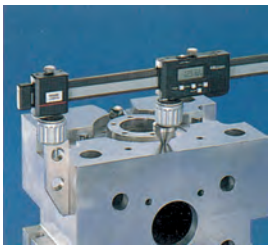

Yüzey Pleyt

Özel ölçüm çenesi

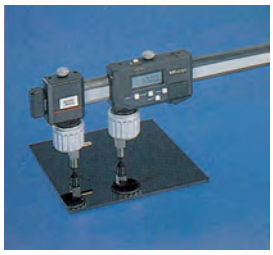

Çizici tip

Metrik

No.	Tip	Ağırlık [g]
07CZA056	Standart (çift)	90,6
07CZA057	Merkez (çift)	119,6
07CZA044	Yüzey Pleyt (1 parça)	191,3
07CZA058	Özel ölçüm çenesi (çift olarak)	98,8
07CZA055	Çizici (çift)	63,2
07GZA000.	Yükseklik ölçüm cihazları için çizici	120

Ayrıca mevcut! İnç Modeller

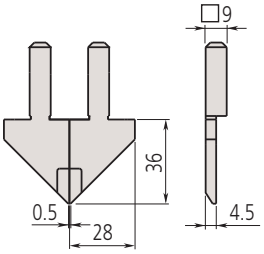

standart tip

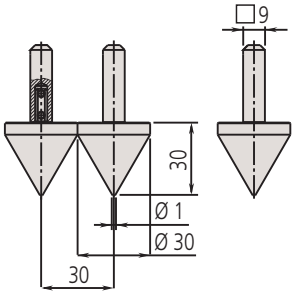

Merkez tipi

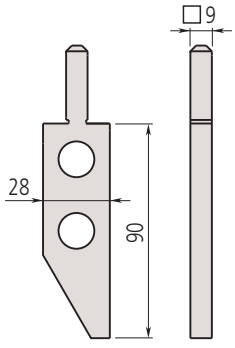

Pleyt tipi

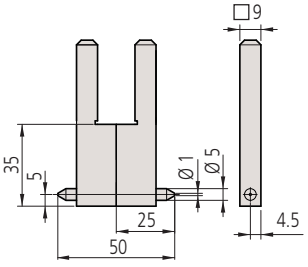

iç nokta tipi

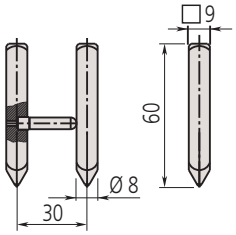

çizici tip

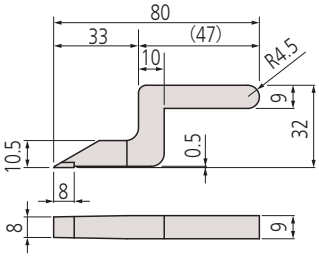

mihnegirler için çizici

Mitutoyo

Verniyer Kumpas

Seri 530

Standart tip sürmeli kumpas aşağıdaki faydaları sunar:
– Yüksek rijitlik için,ana gövde ve skala satin krom kaplamadır .
– Hassas kayma yüzeyleri.

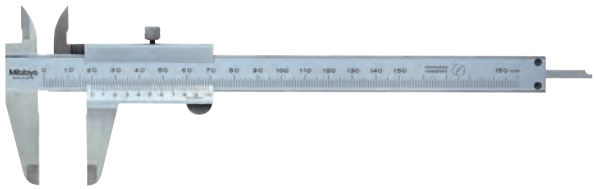

530-122

Metrik — Cetvel Çözünürlüğü 0,02 mm

No.	Ölçüm aralığı [mm]	Derinlik çubuğu	Hata sınırı [mm]	L [mm]	a [mm]	b [mm]	c [mm]	d [mm]	Ağırlık [g]
530-122	0-150	düz	±0,03	229	40	21	17	16	143
530-123	0-200	düz	±0,03	288	50	24,5	20,5	16	180
530-124	0-300	düz	±0,04	404	64	27,5	22	20	355

Metrik — Cetvel Çözünürlüğü 0,05 mm

No.	Ölçüm aralığı [mm]	Derinlik çubuğu	Hata sınırı [mm]	L [mm]	a [mm]	b [mm]	c [mm]	d [mm]	Ağırlık [g]
530-100	0-100	Ø 1,9 mm	±0,05	182	40	21,5	17	16	128
530-102	0-150	Ø 1,9 mm	±0,05	229	40	21	17	16	144
530-101	0-150	düz	±0,05	229	40	21	17	16	143
530-108	0-200	düz	±0,05	288	50	24,5	20,5	16	180
530-109	0-300	düz	±0,08	404	64	27,5	22	20	355
530-501	0-600	olmadan	±0,1	780	90	47	38	25	1300
530-502	0-1000	olmadan	±0,15	1240	130	60	50	32	3300

Metrik/İnç — Cetvel Çözünürlüğü 0,02 mm-1/1000"

No.	Ölçüm aralığı [inch]	Ölçüm aralığı [mm]	Hassasiyet (20°C)	Derinlik çubuğu	L [mm]	a [mm]	b [mm]	c [mm]	d [mm]	Ağırlık [g]
530-312	0-6	0-150	**±0,03 mm/** 0,0015"	düz	229	40	21	17	16	143
530-118	0-8	0-200	**±0,03 mm/** 0,0015"	düz	288	50	24,5	20,5	16	180
530-119	0-12	0-300	**±0,04 mm/** 0,002"	düz	404	64	27,5	22	20	355

Metrik/İnç — Cetvel Çözünürlüğü 0,05 mm-1/128"

No.	Ölçüm aralığı [inch]	Ölçüm aralığı [mm]	Hassasiyet (20°C)	Derinlik çubuğu	L [mm]	a [mm]	b [mm]	c [mm]	d [mm]	Ağırlık [g]
530-104	0-6	0-150	**±0,05 mm/** 0,002"	düz	229	40	21	17	16	143
530-316	0-6	0-150	**±0,05 mm/** 0,002"	düz	229	40	21	17	16	145
530-114	0-8	0-200	**±0,05 mm/** 0,002"	düz	288	50	24,5	20,5	16	180
530-115	0-12	0-300	**±0,08 mm/** 0,003"	düz	404	64	27,5	22	20	355

Ayrıca mevcut! İnç Modeller

Özellikler

Hassasiyet	Özellikler listesine bakınız
Teslimat	Takım kutusunda

Opsiyonel aksesuarlar

No.	Tanım
050083-10	Derinlik ölçümü için 75 mm taban 200 mm'ye kadar olan modeller için, (100 - 150 - 200mm)
050084-10	100 mm taban derinlik ölçümü için 200 mm'ye kadar olan modeller için, (100 - 150 - 200mm)
050085-10	125 mm derinlik ölçüm tabanı , 300 mm modeller için

530-316
Kızak üzerinde sıkıştırma vidalı

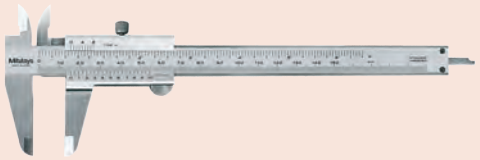

530-104
metrik/inch okuma hassasiyetli

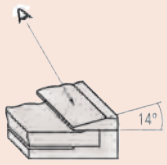

Kolay okuma
noniyus skala sayesinde
14° meyilli

Metr.ISO-Gew			
Nenn est. ext. extr. ϕ mm	Stg. Passo Pas Paso mm	Kern fond int. nucleo ϕ mm	Bohr trap meche broca ϕ mm
3	0.5	2.46	2.5
4	0.7	3.24	3.3
5	0.8	4.13	4.2
6	1	4.92	5
8	1.25	6.65	6.8
10	1.5	8.38	8.5
12	1.75	10.11	10.2
16	2	13.84	14
20	2.5	17.29	17.5
Whitworth			
ϕ in.	Gg/in.	ϕ mm	ϕ mm
1/4	20	4.72	5.0
5/16	18	6.13	6.4
3/8	16	7.49	7.7
1/2	12	9.99	10.25
5/8	11	12.92	13.25
3/4	10	15.8	16.25
7/8	9	18.61	19
1	8	21.34	21.75
101995			

Sadece 530-316

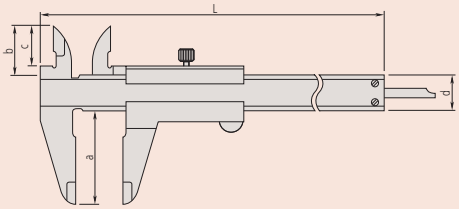

Karbür-uçlu Verniyerli Kumpas

Seri 530

Bu sürmeli kumpas karbür uçlu çenelere sahip ve aşağıdaki yararları sağlar:
– Kızak ve sürgü sertleştirilmiş paslanmaz çeliktendir.
– Yükseltilmiş kızak yatağı

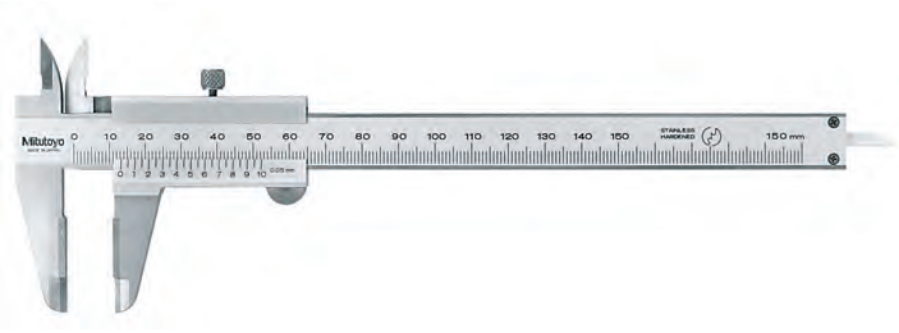

530-320

Özellikler

Hassasiyet	Özellikler listesine bakınız
Çözünürlük	0,05 mm
Teslimat	Takım kutusunda

Opsiyonel aksesuarlar

No.	Tanım
050083-10	Derinlik ölçümü için 75 mm taban 200 mm'ye kadar olan modeller için, (100 - 150 - 200mm)
050084-10	100 mm taban derinlik ölçümü için 200 mm'ye kadar olan modeller için, (100 - 150 - 200mm)
050085-10	125 mm derinlik ölçüm tabanı , 300 mm modeller için

Sertmetal (karbür) ölçüm yüzeyli

Metrik İç/dış ölçüm için karbür uçlu çeneler

No.	Ölçüm aralığı [mm]	Hassasiyet (20°C)	Derinlik çubuğu	L [mm]	a [mm]	b [mm]	c [mm]	d [mm]	Ağırlık [g]
530-335	0-150	±0,05 mm	düz	229	40	21	17	16	145

Metrik Dış ölçüm için karbür uçlu çeneler

No.	Ölçüm aralığı [mm]	Hassasiyet (20°C)	Derinlik çubuğu	L [mm]	a [mm]	b [mm]	c [mm]	d [mm]	Ağırlık [g]
530-320	0-150	±0,05 mm	düz	229	40	21	17	16	145
530-321	0-200	±0,05 mm	düz	288	50	24,5	20,5	16	181
530-322	0-300	±0,08 mm	düz	404	64	27,5	22	20	355

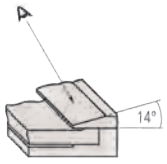

Kolay okuma noniyus skala sayesinde 14° meyilli

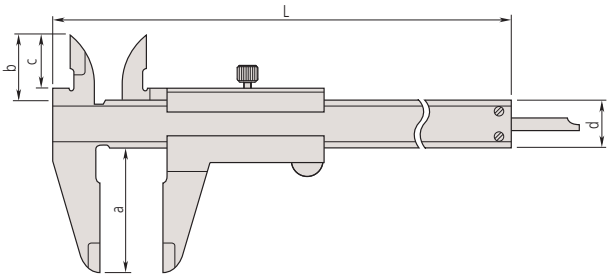

Moment ayarlamalı Verniyerli Kumpas

Seri 531

- Derinlik ölçüm çubuğu Kızak ve sürgü sertleştirilmiş paslanmaz çeliktendir.
- Ölçü şeridi ve noniyus mat kromlu.
- Yükseltilmiş kızak yatağı.

531-122

Özellikler

Hassasiyet	Özellikler listesine bakınız
Teslimat	Takım kutusunda

Opsiyonel aksesuarlar

No.	Tanım
050083-10	Derinlik ölçümü için 75 mm taban 200 mm'ye kadar olan modeller için, (100 - 150 - 200mm)
050084-10	100 mm taban derinlik ölçümü için 200 mm'ye kadar olan modeller için, (100 - 150 - 200mm)
050085-10	125 mm derinlik ölçüm tabanı , 300 mm modeller için

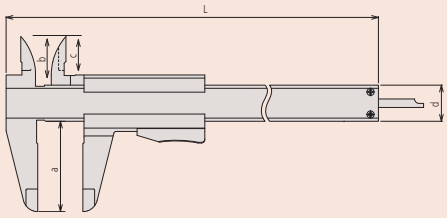

Metrik

No.	Ölçüm aralığı [mm]	Çözünürlük	Hassasiyet (20°C)	Derinlik çubuğu	L [mm]	a [mm]	b [mm]	c [mm]	d [mm]	Ağırlık [g]
531-101	0-150	0,05 mm	±0,05 mm	düz	229	40	21,5	17	16	142
531-102	0-200	0,05 mm	±0,05 mm	düz	288	50	25	20,5	16	175
531-103	0-300	0,05 mm	±0,08 mm	düz	403	64	27,5	22	20	360

Metrik/İnç

No.	Ölçüm aralığı [inch]	Ölçüm aralığı [mm]	Çözünürlük	Hassasiyet (20°C)	Derinlik çubuğu	L [mm]	a [mm]	b [mm]	c [mm]	d [mm]	Ağırlık [g]
531-122	0-6	0-150	**0,05 mm-** 1/128"	**±0,05 mm/** 0,002"	düz	229	40	21,5	17	16	142
531-108	0-8	0-200	**0,05 mm-** 1/128"	**±0,05 mm/** 0,002"	düz	288	50	25	20,5	16	175
531-109	0-12	0-300	**0,05 mm-** 1/128"	**±0,08 mm/** 0,003"	düz	403	64	27,5	22	20	360

Verniyerli Kumpas; hassas ayarlamalı tip

Seri 532

Bu Vernierli Kumpas, hassas ayarlama özelliği sayesinde kolay konumlandırmayı sağlar.

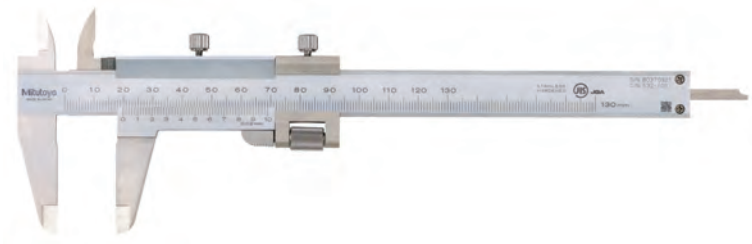

532-101

Özellikler

Hassasiyet	Özellikler listesine bakınız
Çözünürlük	0,02 mm
Teslimat	Takım kutusunda

Opsiyonel aksesuarlar

No.	Tanım
050083-10	Derinlik ölçümü için 75 mm taban 200 mm'ye kadar olan modeller için, (100 - 150 - 200mm)
050084-10	100 mm taban derinlik ölçümü için 200 mm'ye kadar olan modeller için, (100 - 150 - 200mm)
050085-10	125 mm derinlik ölçüm tabanı , 300 mm modeller için

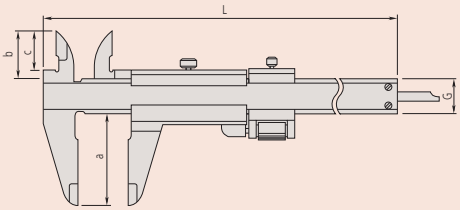

Metrik

No.	Ölçüm aralığı [mm]	Hassasiyet (20°C)	Derinlik çubuğu	L [mm]	a [mm]	b [mm]	c [mm]	d [mm]	Ağırlık [g]
532-101	0-130	±0,03 mm	düz	229	40	21,5	17	16	165
532-102	0-180	±0,03 mm	düz	288	50	25	20,5	16	202
532-103	0-280	±0,04 mm	düz	403	64	27,5	22	20	395

Ayrıca mevcut! inç/Metrik Modeller

Saatli Kumpas

Seri 505

Bu kumpaslar size güvenilir ölçümler ve aşağıdaki yararları sunar. Yeni font karakterleri ile okuma kolaylığı

Özellikler

Hassasiyet	Özellikler listesine bakınız
Derinlik çubuğu	düz
Teslimat	Takım kutusunda

Opsiyonel aksesuarlar

No.	Tanım
050083-10	Derinlik ölçümü için 75 mm taban 200 mm'ye kadar olan modeller için, (100 - 150 - 200mm)
050084-10	100 mm taban derinlik ölçümü için 200 mm'ye kadar olan modeller için, (100 - 150 - 200mm)
050085-10	125 mm derinlik ölçüm tabanı , 300 mm modeller için

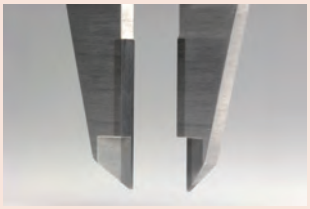

Karbür yüzeyli dış çeneler
505-734

Karbür yüzeyli iç ve dış çeneler
505-735

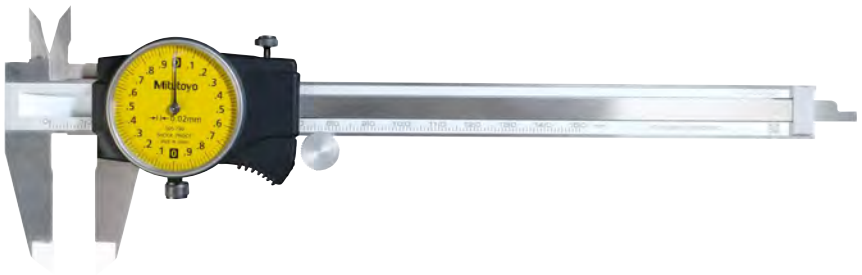

505-730

505-732

No.	Ölçüm aralığı [mm]	Çözünürlük	Açıklamalar	Hassasiyet (20°C)	L [mm]	a [mm]	b [mm]	c [mm]	d [mm]	Ağırlık [g]
505-730	0-150	0,02 mm. 2 mm/rev		±0,03 mm	231	40	21	16,5	16	175
505-732	0-150	0,01 mm. 1 mm/rev		±0,02 mm	231	40	21	16,5	16	176
505-734	0-150	0,02 mm. 2 mm/rev	Karbür yüzeyli dış çeneler	±0,03 mm	231	40	21	16,5	16	175
505-735	0-150	0,02 mm. 2mm/rev	Karbür yüzeyli dış ve iç çenele	±0,03 mm	231	40	21	16,5	16	175
505-731	0-200	0,02 mm. 2 mm/rev		±0,03 mm	288	50	24,5	20	16	185
505-733	0-200	0,01 mm. 1 mm/rev		±0,03 mm	288	50	24,5	20	16	186
505-745	0-300	0,02 mm. 2 mm/rev		±0,04 mm	403	64	27,5	22	20	370

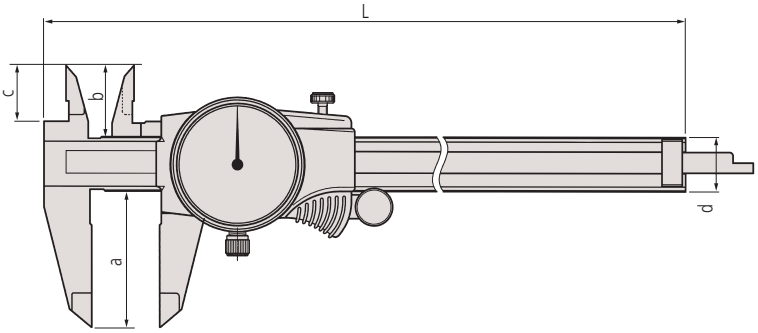

Sivri Uçlu ve Standart Çeneli Verniyerli Kumpas

Seri 533

– İç ve dış ölçümler, alt ve üst verniyerli skala üzerinden doğrudan okunabilir.
– Ana skala ve verniyer bölmesi satin krom malzeme sayesinde kolay okuma özelliği

Hassas ayarlamasız

Metrik hassas ayarlamalı

No.	Ölçüm aralığı [mm]	Çözünürlük	Hassasiyet (20°C)	Minimum iç yüzey ölçümü	L [mm]	a [mm]	b [mm]	c [mm]	d [mm]	Ağırlık [g]
533-504	0-500	0,02 mm	±0,05 mm	20,1 mm	680	150	15	56	25	1250
533-505	0-750	0,02 mm	±0,07 mm	20,1 mm	963	150	15	56	25	1550
533-506	0-1000	0,02 mm	±0,08 mm	20,1 mm	1230	150	20	56	32	3450

Metrik Hassas ayarlamasız

No.	Ölçüm aralığı [mm]	Çözünürlük	Hassasiyet (20°C)	Minimum iç yüzey ölçümü	L [mm]	a [mm]	b [mm]	c [mm]	d [mm]	Ağırlık [g]
533-404	0-500	0,05 mm	±0,1 mm	20,1 mm	680	150	15	56	25	1200
533-405	0-750	0,05 mm	±0,12 mm	20,1 mm	963	150	15	56	25	1500
533-406	0-1000	0,05 mm	±0,15 mm	20,1 mm	1230	150	20	56	32	3300

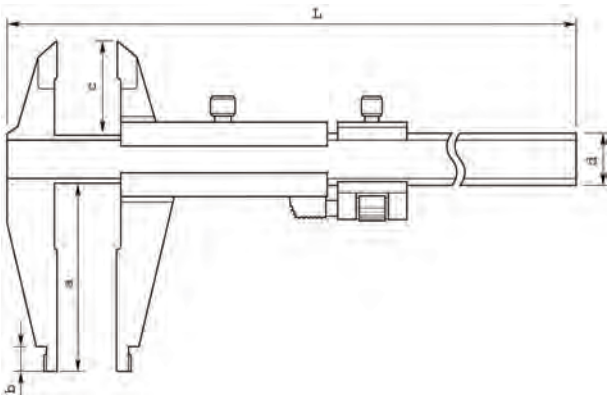

Özellikler

Hassasiyet	Özellikler tablosuna bakınız
Teslimat	Takım kutusunda

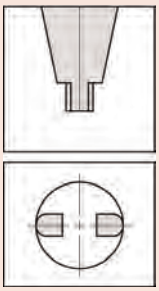

İç çap ölçümleri için oval yüzeyli çeneler

Sivri Uç Çeneli Verniyerli Kumpas

Özellikler

Hassasiyet	Özellikler listesine bakınız
Not	300 mm'e kadar: paralaksız model
Teslimat	Takım kutusunda

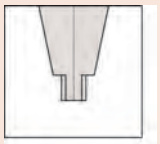

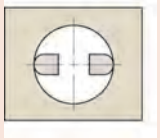

İç çap ölçümleri için oval yüzeyli dış çeneler

Seri 160

Hassas ayarlamalı veya ayarlamasız

– Ötelenmiş üst verniyerli skala ile çene ucu genişlik payını eklemeye gerek kalmadan, doğrudan iç çap ölçüm değerini okumak mümkündür.

160-101

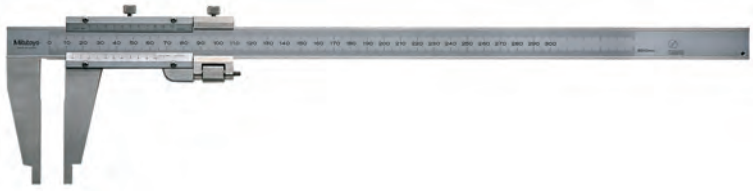

160-127

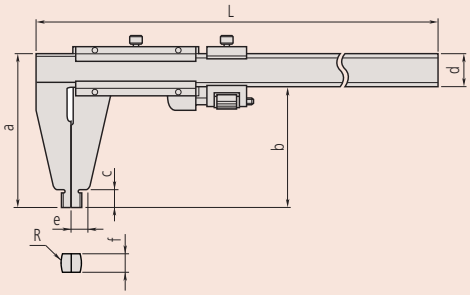

Metrik — Hassas Ayarlamalı

No.	Ölçüm aralığı [mm]	Çözünürlük	Hassasiyet (20°C)	Minimum iç yüzey ölçümü
160-127	0-300	0,02 mm	± 0,04 mm	10,1 mm
160-128	0-450	0,02 mm	±0,05 mm	20,1 mm
160-101	0-600	0,02 mm	±0,05 mm	20,1 mm
160-104	0-1000	0,02 mm	±0,07 mm	20,1 mm
160-110	0-1500	0,02 mm	±0,1 mm	20,1 mm
160-113	0-2000	0,02 mm	±0,12 mm	20,1 mm

No.	L [mm]	R [mm]	a [mm]	b [mm]	c [mm]	d [mm]	e [mm]	f [mm]	Ağırlık [g]
160-127	445	5	95	75	12	20	10	38	450
160-128	630	10	125	100	18	25	14,8	6	1200
160-101	780	10	125	100	18	25	14,8	6	1400
160-104	1240	10	172	140	24	32	17	10	3500
160-110	1800	10	212	180	30	32	19	10	4850
160-113	2300	10	220	180	30	40	23	12	10300

Metrik — Hassas ayarlamasız

No.	Ölçüm aralığı [mm]	Çözünürlük	Hassasiyet (20°C)	Minimum iç yüzey ölçümü
160-130	0-450	0,05 mm	±0,1 mm	20,1 mm
160-131	0-600	0,05 mm	±0,1 mm	20,1 mm
160-132	0-1000	0,05 mm	±0,15 mm	20,1 mm
160-133	0-1500	0,05 mm	±0,22 mm	20,1 mm
160-134	0-2000	0,05 mm	±0,28 mm	20,1 mm

No.	L [mm]	R [mm]	a [mm]	b [mm]	c [mm]	d [mm]	e [mm]	f [mm]	Ağırlık [g]
160-130	630	10	125	100	18	25	14,8	6	1100
160-131	780	10	125	100	18	25	14,8	6	1300
160-132	1240	10	172	140	24	32	17	10	3300
160-133	1800	10	212	180	30	32	19	10	4700
160-134	2300	10	220	180	30	40	23	12	9900

Uzun Çeneli Verniyerli Kumpas

Seri 534

Hassas ayarlamalı veya ayarlamasız

– Uzun çeneler ulaşılması zor iş parçalarının ölçümü içindir.
– Üst offset verniyer skala ile çene ucu genişliğini eklemeye gerek kalmadan doğrudan iç çap ölçümü okuma.

534-110

Özellikler

Hassasiyet	Özellikler listesine bakınız
Teslimat	Takım kutusunda

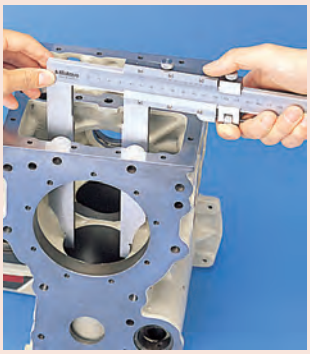

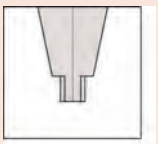

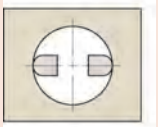

Yuvarlak dış ölçüm yüzeyler iç boyutları ölçüm için

Metrik hassas ayarlamalı

No.	Ölçüm aralığı [mm]	Çözünürlük	Hassasiyet (20°C)	Minimum iç yüzey ölçümü
534-113	0-300	0,02 mm	±0,04 mm	10,1 mm
534-114	0-500	0,02 mm	±0,06 mm	20,1 mm
534-115	0-750	0,02 mm	±0,08 mm	20,1 mm
534-116	0-1000	0,02 mm	±0,1 mm	20,1 mm

No.	L [mm]	R [mm]	a [mm]	b [mm]	c [mm]	d [mm]	e [mm]	f [mm]	Ağırlık [g]
534-113	445	5	110	90	12	20	7	3,8	460
534-114	682	10	225	200	18,5	25	12	6	1500
534-115	995	10	232	200	18,5	32	12	8	2900
534-116	1230	10	232	200	18,5	32	12	8	3500

Metrik Hassas ayarlamasız

No.	Ölçüm aralığı [mm]	Çözünürlük	Hassasiyet (20°C)	Minimum iç yüzey ölçümü
534-109	0-300	0,05 mm	±0,07 mm	10,1 mm
534-110	0-500	0,05 mm	±0,13 mm	20,1 mm

No.	L [mm]	R [mm]	a [mm]	b [mm]	c [mm]	d [mm]	e [mm]	f [mm]	Ağırlık [g]
534-109	445	5	110	90	12	20	7	3,8	400
534-110	682	10	225	200	18,5	25	12	6	1400

Ayrıca mevcut! İnç Modeller

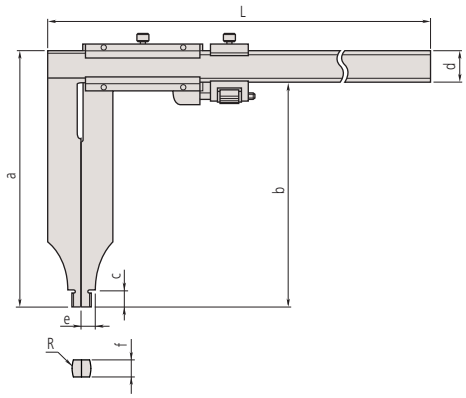

Mutlak Sistemli Dijital Sabit Ölçüm Kuvvetli Kumpas

Seri 573

ABSOLUTE®

– Düşük ve sabit ölçüm kuvveti nedeniyle bu kumpas, standart kumpaslarda doğru ölçemediğiniz plastik parçalar ve kauçuk parçaları gibi elastik parçaların ölçümü için idealdir.

Fonksiyonlar	Seri 573
ORIGIN (ABS Sıfırlama)	●
Sıfırlama/ABS	●
Açma-Kapama	●
Düşük voltaj alarmı	●
Bilgi çıkışı	●

Özellikler

Hassasiyet	Özellikler listesine bakınız (sayısal olarak belirtme hatası hariç)
Cetvel Çözünürlüğü	0,01 mm
Ölçüm kuvveti (N)	0,5-1 N
Çene retraksiyonu	0,3 mm
Maks. tepki hızı	Sınırsızdır
Pil ömrü	Yaklaşık olarak 18000 saat
Ekran	LCD rakam yüksekliği 9 mm
Teslimat	Takım kutusunda, 1 adet pil ile birlikte

Opsiyonel aksesuarlar

No.	Tanım
959149	Digimatic data tuşlu kablo (1 m)
959150	Digimatic data tuşlu kablo (2 m)
959143	Veri-tutma ünitesi
02AZD790C	Data tuşlu, U-WAVE veri kablosu
06AFM380C	USB kablo,data tuşlu, Düz tip (2m)

Sarf malzeme yedekleri

No.	Tanım
938882	SR44 Pil

Ölçüm Prosedürü Referans gösterge ibresi , iki referans çizgi arasına getirilerek düşük ölçüm kuvveti altında hassas ölçüm alınmaktadır.

573-191-30

Metrik

No.	Ölçüm aralığı [mm]	Hassasiyet (20°C)	Ağırlık [g]
573-191-30	0-180	±0,05 mm	253

Ayrıca mevcut! İnç/Metrik Modeller

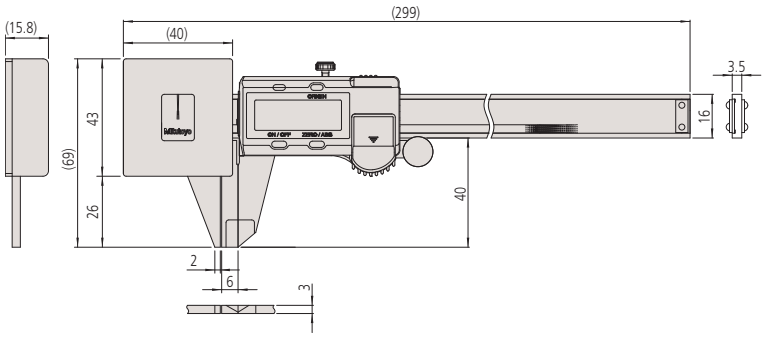

Mitutoyo

Mutlak Sistemli , Tolerans Ölçümleri İçin Dijital Kumpas

Seri 573

ABSOLUTE®

– Yay mekanizmalı Mutlak sistemli Digimatic seri kumpas , çoklu üretim parçalarının Geçer-Geçmez kontrolünde hızlı ve etkili ölçüm sunar.

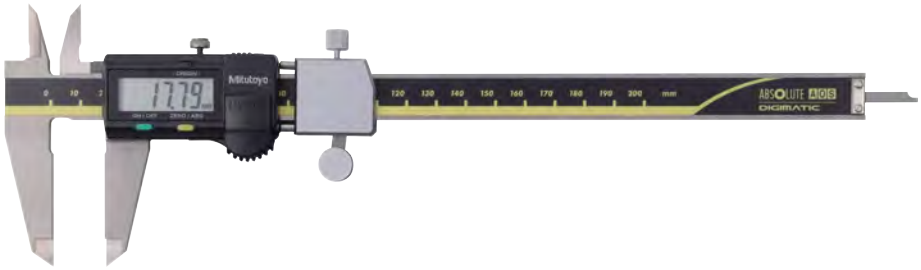

573-182-30

Metrik

No.	Ölçüm aralığı [mm]	L [mm]	a [mm]	b [mm]	c [mm]	d [mm]	Ağırlık [g]
573-181-30	0-100	233	40	21	16,5	16	213
573-182-30	0-150	290	50	24,5	20	16	233

Ayrıca mevcut! İnç/Metrik Modeller

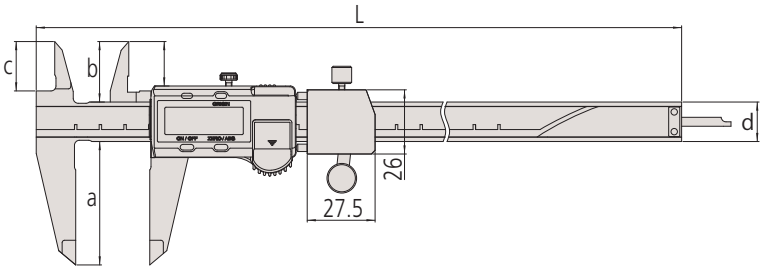

Fonksiyonlar	Seri 573
ORIGIN (ABS Sıfırlama)	●
Sıfırlama/ABS	●
Açma-Kapama	●
Düşük voltaj alarmı	●
Bilgi çıkışı	●

Özellikler

Hassasiyet	±0,02 mm (sayısal örnekleme hatası hariç)
Cetvel Çözünürlüğü	0,01 mm
Ölçüm kuvveti (N)	7-14 N
Çene retraksiyonu	2 mm
Maks. tepki hızı	Sınırsızdır
Pil ömrü	Yaklaşık olarak 18000 saat
Ekran	LCD, Karakter Uzunluğu 9 mm
Teslimat	Takım kutusunda, 1 adet pil ile birlikte

Opsiyonel aksesuarlar

No.	Tanım
959149	Digimatic data tuşlu kablo (1 m)
959150	Digimatic data tuşlu kablo (2 m)
959143	Veri-tutma ünitesi
02AZD790C	Data tuşlu, U-WAVE veri kablosu
06AFM380C	USB kablo,data tuşlu, Düz tip (2m)

Sarf malzeme yedekleri

No.	Tanım
938882	SR44 Pil

Karbür Çizme Kumpası

Fonksiyonlar	Seri 573
ORIGIN (ABS Sıfırlama)	●
Otomatik kapanma fonksiyonu (20 dk kadar kullanılmadığında)	●
Düşük voltaj alarmı	●
Bilgi çıkışı	●

Özellikler

Hassasiyet	Özellikler listesine bakınız (sayısal olarak belirtme hatası hariç)
Cetvel Çözünürlüğü	0,01 mm
Maks. tepki hızı	Sınırsızdır
Pil ömrü	5 yıl (150 mm, 200 mm) 5000 saat (300 mm)
Ekran	LCD -- Karakter uzunluğu 9mm 150mm - 200mm kumpaslarda Karakter uzunluğu 10,2mm 300mm kumpaslarda
Teslimat	Takım kutusunda, 1 adet pil ile birlikte

Opsiyonel aksesuarlar

No.	Tanım
05CZA624	Digimatic data tuşlu kablo, (1 m)
05CZA625	Digimatic data tuşlu kablo, (2 m)
02AZD790A	Data tuşlu IP Kumpas tipi ile, U-Wave Bağlantı kablosu (1m)
06AFM380A	Data tuşlu IP Kumpas tipi ile, (2m)

Sarf malzeme yedekleri

No.	Tanım
938882	SR44 Pil

Örnek uygulama

Özellikler

Hassasiyet	Özellikler listesine bakınız
Çözünürlük	0,05mm
Teslimat	Takım kutusunda

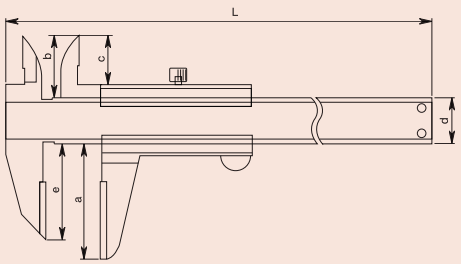

Seri 573

Mutlak Sistemli Dijital Kumpas

– Karbür ölçüm çeneleri iş parçası üzerinde ince bir çizgi çizer.
– Derinlik ölçüm çubuklu.
– SPC data çıkışı

573-677-20

Metrik

No.	Ölçüm aralığı [mm]	Hassasiyet (20°C)	L [mm]	a [mm]	b [mm]	c [mm]	d [mm]	e [mm]	Ağırlık [g]
573-676-20	0-150	±0,02 mm	229	46	21,5	17	16	33	166
573-677-20	0-200	±0,02 mm	288	50	25	20,5	16	43	196
573-679	0-300	±0,03 mm	403	64	27,5	22	20	54	345

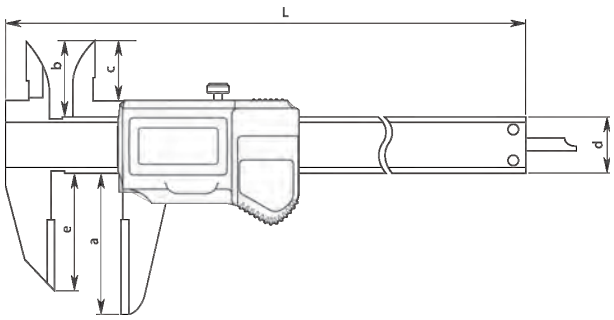

Seri 536

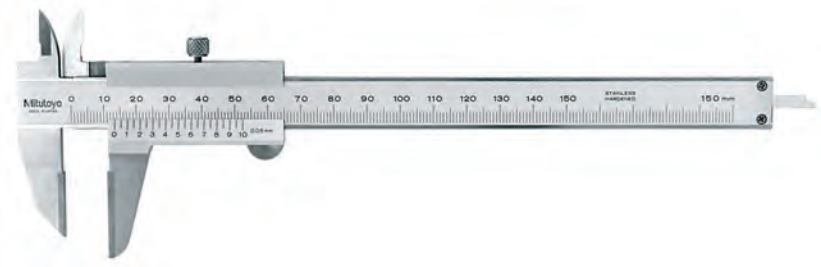

536-221

Metrik

No.	Ölçüm aralığı [mm]	Hassasiyet (20°C)	L [mm]	a [mm]	b [mm]	c [mm]	d [mm]	e [mm]	Ağırlık [g]
536-221	0-150	±0,05 mm	229	40	21,5	17	16	33	150
536-222	0-200	±0,05 mm	288	50	25	20,5	16	43	180
536-223	0-300	±0,08 mm	403	64	27,5	22	20	54	400

Offset Kumpas

Seri 573

Absolute Digimatic Kumpas

– Absolute Digimatic Kumpas.
– Oynar çene ulaşılması zor ve basamaklı iş parçalarının ölçümünü yapabilmek için ayarlanabilir.

573-602-20

Metrik — Sürme tekerleksiz

No.	Ölçüm aralığı [mm]	Hassasiyet (20°C)	a [mm]	b [mm]	c [mm]	d [mm]	Ağırlık [g]
573-611-20	0-150	±0,02 mm	95	10	40	30	168
573-612-20	0-200	±0,02 mm	95	10	50	38,5	198
573-614	0-300	±0,03 mm	135	15	64	51	350

Metrik — Sürme tekerlekli

No.	Ölçüm aralığı [mm]	Hassasiyet (20°C)	a [mm]	b [mm]	c [mm]	d [mm]	Ağırlık [g]
573-601-20	0-150	±0,02 mm	95	10	40	30	168
573-602-20	0-200	±0,02 mm	95	10	50	38,5	198
573-604	0-300	±0,03 mm	135	15	64	51	350

Fonksiyonlar	Seri 573
ORIGIN (ABS Sıfırlama)	●
Otomatik kapanma fonksiyonu (20 dk kadar kullanılmadığında)	●
Düşük voltaj alarmı	●
Bilgi çıkışı	●

Özellikler

Hassasiyet	Özellikler listesine bakınız (sayısal olarak belirtme hatası hariç)
Cetvel Çözünürlüğü	0,01 mm veya 0,01 mm/0,0005"
Maks. tepki hızı	Sınırsızdır
Pil ömrü	Yaklaşık 5 yıl (150mm, 200mm) 5000 saat (300 mm)
Ekran	LCD -- Karakter uzunluğu 9mm 150mm - 200mm kumpaslarda Karakter uzunluğu 10,2mm 300mm kumpaslarda
Teslimat	Takım kutusunda, 1 adet pil ile birlikte

Opsiyonel aksesuarlar

No.	Tanım
05CZA624	Digimatic data tuşlu kablo, (1 m)
05CZA625	Digimatic data tuşlu kablo, (2 m)
02AZD790A	Data tuşlu IP Kumpas tipi ile, U-Wave Bağlantı kablosu (1m)
06AFM380A	Data tuşlu IP Kumpas tipi ile, (2m)

Sarf malzeme yedekleri

No.	Tanım
938882	SR44 Pil

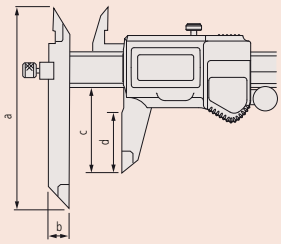

Seri 536

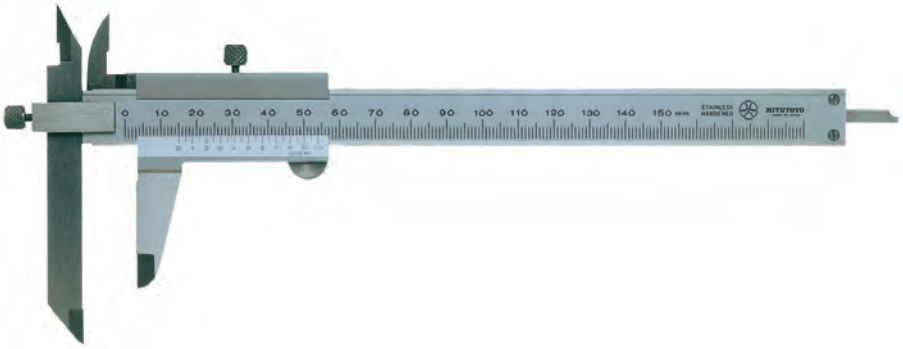

536-101

Metrik

No.	Ölçüm aralığı [mm]	Hassasiyet (20°C)	L [mm]	a [mm]	b [mm]	c [mm]	d [mm]	e [mm]	Ağırlık [g]
536-101	0-150	±0,05 mm	229	95	40	10	16	7,5	150
536-102	0-200	±0,05 mm	286	95	50	10	16	8,5	200
536-103	0-300	±0,08 mm	403	135	64	15	20	12	400

Özellikler

Hassasiyet	Özellikler listesine bakınız
Çözünürlük	0,05 mm
Teslimat	Takım kutusunda

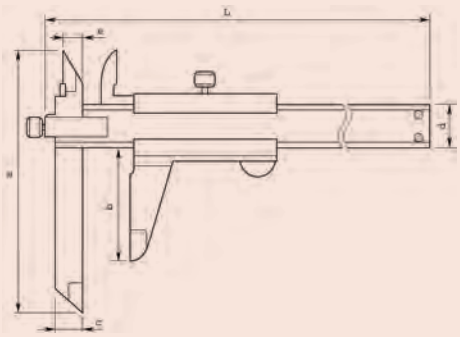

Offset Merkezleme Kumpası

Fonksiyonlar	Seri 573
ORIGIN (ABS Sıfırlama)	●
OFFSET*	●
Otomatik kapanma fonksiyonu (20 dk kadar kullanılmadığında)	●
Düşük voltaj alarmı	●
Bilgi çıkışı	●
Ön seçim	●

Özellikler

Hassasiyet	Özellikler listesine bakınız (sayısal olarak belirtme hatası hariç)
Cetvel Çözünürlüğü	0,01 mm
Maks. tepki hızı	Sınırsızdır
Pil ömrü	Yaklaşık 5 yıl (150 mm , 200 mm) 5000 saat (300 mm)
Ekran	LCD -- Karakter uzunluğu 9mm 150mm - 200mm kumpaslarda Karakter uzunluğu 10,2mm 300mm kumpaslarda
Teslimat	Takım kutusunda, 1 adet pil ile birlikte

Opsiyonel aksesuarlar

No.	Tanım
05CZA624	Digimatic data tuşlu kablo, (1 m)
05CZA625	Digimatic data tuşlu kablo, (2 m)
02AZD790A	Data tuşlu IP Kumpas tipi ile, U-Wave Bağlantı kablosu (1m)
06AFM380A	Data tuşlu IP Kumpas tipi ile, (2m)

Sarf malzeme yedekleri

No.	Tanım
938882	SR44 Pil

* 10 mm

Özellikler

Hassasiyet	Özellikler listesine bakınız
Çözünürlük	0,05mm
Teslimat	Takım kutusunda

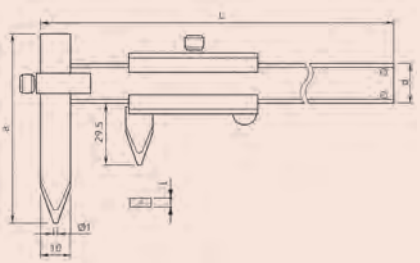

Seri 573

Mutlak Sistemli Dijital Kumpas

– Aynı düzlemde veya offset düzlemleri arasında delik merkezinden merkezine ölçüm için özel tasarlanmıştır.
– Aynı zamanda delik kenarından merkezine de ölçüm alabilir.
– Delik çapı 1,5 mm-10 mm (0,06"-0,4") aralığında olmalıdır.

573-606-20

Metrik — Sürme tekerleksiz

No.	Ölçüm aralığı [mm]	Hassasiyet (20°C)	a [mm]	t [mm]	Ağırlık [g]
573-615-20	10,1-160	±0,03 mm	75	3	157
573-616-20	10,1-210	±0,03 mm	75	3	177
573-618	10,1-310	±0,04 mm	100	3,8	320

Metrik — Sürme tekerlekli

No.	Ölçüm aralığı [mm]	Hassasiyet (20°C)	a [mm]	t [mm]	Ağırlık [g]
573-605-20	10,1-160	±0,03 mm	75	3	157
573-606-20	10,1-210	±0,03 mm	75	3	177
573-608	10,1-310	±0,04 mm	100	3,8	320

mm

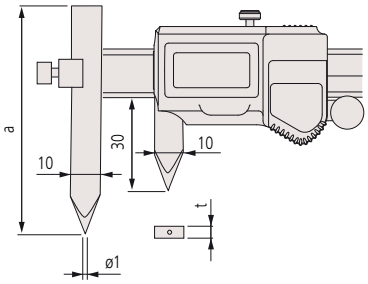

Seri 536

536-106

Metrik

No.	Ölçüm aralığı [mm]	Hassasiyet (20°C)	L [mm]	a [mm]	d [mm]	t [mm]	Ağırlık [g]
536-105	10,1-150	±0,05 mm	229	75	16	3	140
536-106	10,1-200	±0,05 mm	282	75	16	3	160
536-107	10,1-300	±0,08 mm	383	100	20	3,8	320

Döner Verniyer Kumpas

Seri 536

Döndürülebilir çeneli kumpas

- Mil bölüntülerini ölçmek için döndürülebilir çene yapısı.

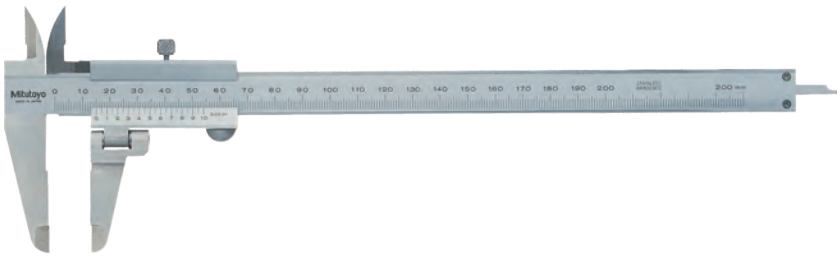

536-212

Metrik

No.	Ölçüm aralığı [mm]	Açıklamalar	Ağırlık [g]
536-212	0-200	Dönme aralığı ±90°	190

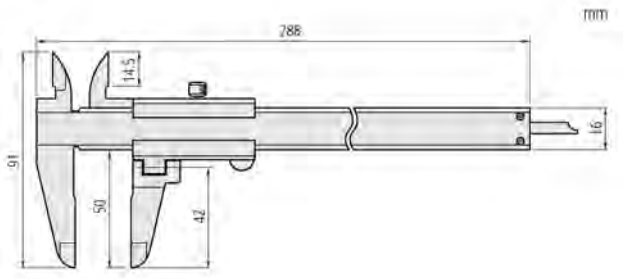

Özellikler

Hassasiyet	Özellikler listesine bakınız
Çözünürlük	0,05mm
Teslimat	Takım kutusunda

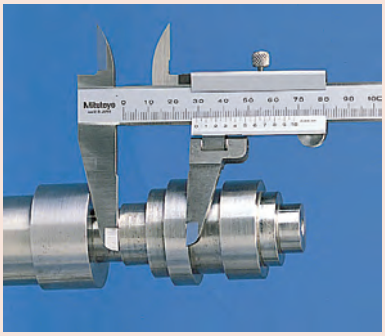

Mutlak Sistemli Dijital Arka-Çene Merkez Kumpası

Seri 573

ABSOLUTE®

• Özel olarak delik merkez-merkez, köşe merkez mesafelerini ölçmek için.

Fonksiyonlar	Seri 573
ORIGIN (ABS Sıfırlama)	●
Sıfırlama/ABS	●
OFFSET*	●
Açma-Kapama	●
Düşük voltaj alarmı	●
Bilgi çıkışı	●
Ön seçim	●

Özellikler

Hassasiyet	Özellikler listesine bakınız (sayısal olarak belirtme hatası hariç)
Cetvel Çözünürlüğü	0,01 mm
Maks. tepki hızı	Sınırsızdır
Pil ömrü	Yaklaşık 5000 saat
Ekran	LCD Karakter Uzunluğu 7 mm
Teslimat	Takım kutusunda, 1 adet pil ile birlikte

Opsiyonel aksesuarlar

No.	Tanım
959149	Digimatic data tuşlu kablo (1 m)
959150	Digimatic data tuşlu kablo (2 m)
959143	Veri-tutma ünitesi
02AZD790C	Data tuşlu, U-WAVE veri kablosu
06AFM380C	USB kablo,data tuşlu, Düz tip (2m)

Sarf malzeme yedekleri

No.	Tanım
938882	SR44 Pil

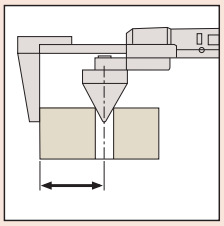

Tanımlama

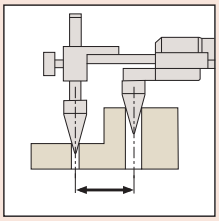

Merkezden merkeze tip

* 10 mm

573-116-10
Merkezden merkeze

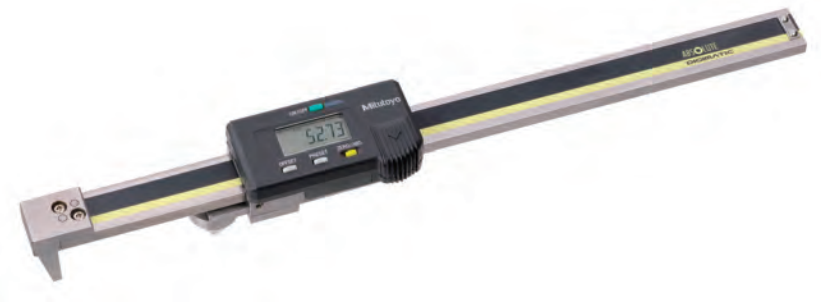

573-118-10
Merkezden kenara

Metrik — Merkezden merkeze tip

No.	Ölçüm aralığı [mm]	Hassasiyet (20°C)	Ağırlık [g]
573-116-10	10,1-200	±0,1 mm	485
573-117-10	10,1-300	±0,15 mm	580

Metrik — kenardan eksene mesafe tipi

No.	Ölçüm aralığı [mm]	Hassasiyet (20°C)	Ağırlık [g]
573-118-10	10,1-200	±0,1 mm	490
573-119-10	10,1-300	±0,15 mm	585

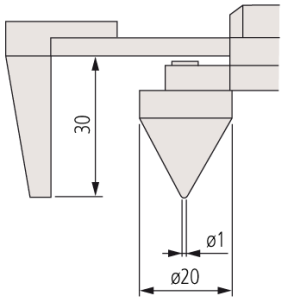

573-118-10
573-119-10

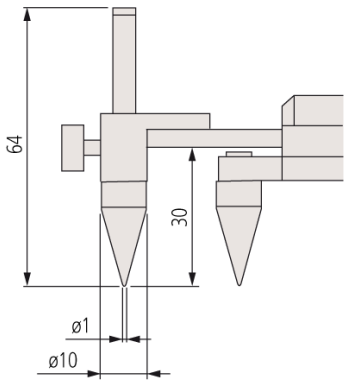

573-116-10
573-117-10

Mitutoyo

Sivri Uçlu Kumpaslar

Seri 573

– Sivri ölçüm burunlu,derinlik ölçüm çubuklu

573-625-30

Metrik İnce ölçüm çeneleri

No.	Ölçüm aralığı [mm]	Hassasiyet (20°C)	Sürme tekerlekli	Ağırlık [g]
573-625-20	0-150	± 0,02 mm	●	163
573-626-20	0-150	± 0,02 mm		163

Metrik sivri ölçüm burunlu

No.	Ölçüm aralığı [mm]	Hassasiyet (20°C)	Sürme tekerlekli	Ağırlık [g]
573-621-20	0-150	± 0,02 mm	●	163
573-622-20	0-150	± 0,02 mm		163

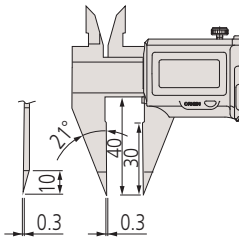

Hassas ölçüm çeneleri

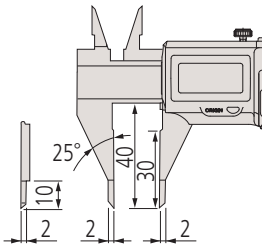

Sivri ölçüm çeneleri

Seri 536

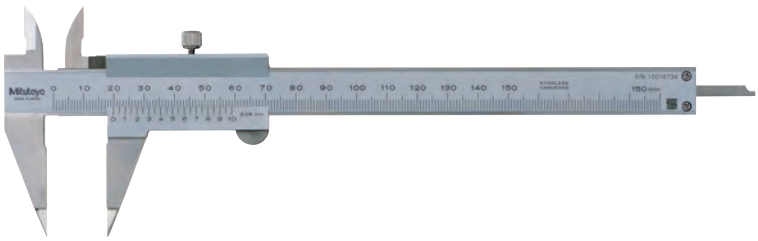

536-121

Metrik

No.	Ölçüm aralığı [mm]	Ağırlık [g]
536-121	0-150	150

Fonksiyonlar	Seri 573
ORIGIN (ABS Sıfırlama)	●
Otomatik kapanma fonksiyonu (20 dk kadar kullanılmadığında)	●
Düşük voltaj alarmı	●
Bilgi çıkışı	●

Özellikler

Hassasiyet	Özellikler listesine bakınız (sayısal olarak belirtme hatası hariç)
Cetvel Çözünürlüğü	0,01 mm
Maks. tepki hızı	Sınırsızdır
Pil ömrü	Yaklaşık 5 yıl
Ekran	LCD Karakter Uzunluğu 9 mm
Teslimat	Takım kutusunda, 1 adet pil ile birlikte

Opsiyonel aksesuarlar

No.	Tanım
05CZA624	Digimatic data tuşlu kablo, (1 m)
05CZA625	Digimatic data tuşlu kablo, (2 m)
02AZD790A	Data tuşlu IP Kumpas tipi ile, U-Wave Bağlantı kablosu (1m)
06ADV380A	Data tuşlu IP Kumpas tipi ile, (2m)

Sarf malzeme yedekleri

No.	Tanım
938882	SR44 Pil

Özellikler

Hassasiyet	Özellikler listesine bakınız
Çözünürlük	0,05 mm
Teslimat	Takım kutusunda

mm

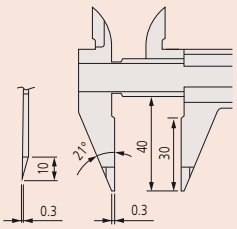

Bıçak Ağızlı Kumpas

Fonksiyonlar	Seri 573
ORIGIN (ABS Sıfırlama)	●
Otomatik kapanma fonksiyonu (20 dk kadar kullanılmadığında)	●
Düşük voltaj alarmı	●
Bilgi çıkışı	●

Özellikler

Hassasiyet	Özellikler listesine bakınız (sayısal olarak belirtme hatası hariç)
Cetvel Çözünürlüğü	0,01 mm
Maks. tepki hızı	Sınırsızdır
Pil ömrü	Yaklaşık 5 yıl
Ekran	LCD Karakter Uzunluğu 9 mm
Teslimat	Takım kutusunda, 1 adet pil ile birlikte

Opsiyonel aksesuarlar

No.	Tanım
05CZA624	Digimatic data tuşlu kablo, (1 m)
05CZA625	Digimatic data tuşlu kablo, (2 m)
02AZD790A	Data tuşlu IP Kumpas tipi ile, U-Wave Bağlantı kablosu (1m)
06AFM380A	Data tuşlu IP Kumpas tipi ile, (2m)

Sarf malzeme yedekleri

No.	Tanım
938882	SR44 Pil

Özellikler

Hassasiyet	Özellikler listesine bakınız
Çözünürlük	0,05mm
Teslimat	Takım kutusunda

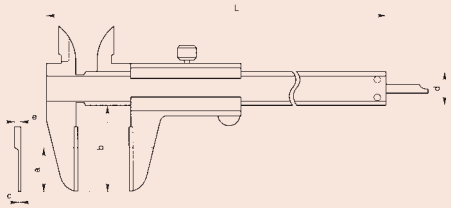

Seri 573

Absolute Digimatic Kumpas

– İnce bıçak tipli ölçüm çeneleri çok küçük oluklara oturarak önceden zor olan dış çap ölçümlerini oldukça kolay hale getirir.
– Dış ölçüm yüzeyleri karbürdür.

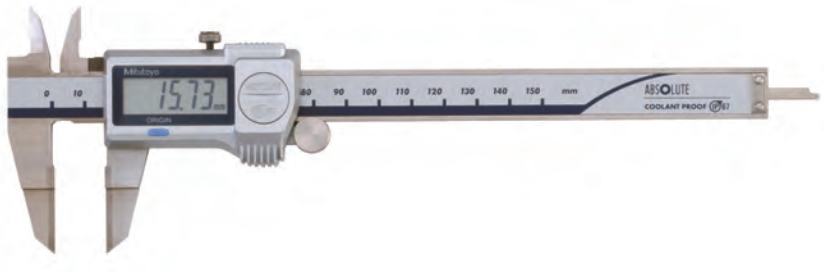

573-634-20

Metrik

No.	Ölçüm aralığı [mm]	Hassasiyet (20°C)	Sürme tekerlekli	Ağırlık [g]
573-634-20	0-150	±0,02 mm	●	168
573-635-20	0-150	±0,02 mm		168

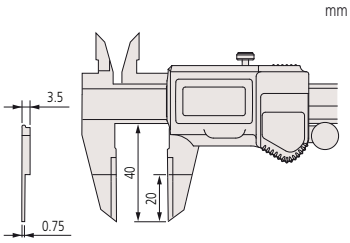

Seri 536

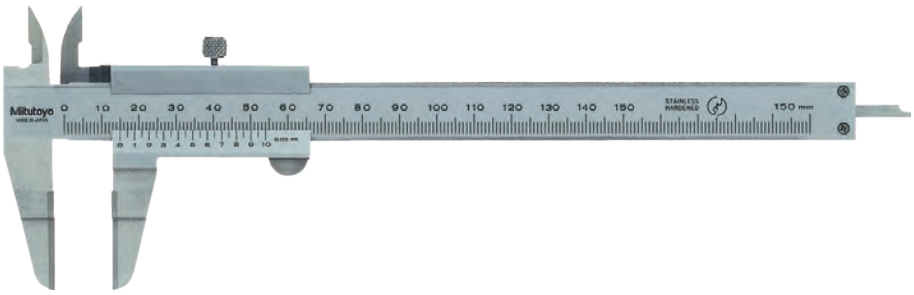

536-134

Metrik

No.	Ölçüm aralığı [mm]	Hassasiyet (20°C)	L [mm]	a [mm]	b [mm]	c [mm]	d [mm]	e [mm]	Ağırlık [g]
536-134	0-150	±0,05 mm	229	20	40	0,75	16	3	140
536-135	0-200	±0,05 mm	286	25	50	0,75	16	3	180
536-136	0-300	±0,08 mm	403	30	64	1	16	3,8	420

ABSOLUTE Digimatic Ölçüm Uçları İçe Dönük Kumpas

Seri 573

– Boruların ve oyukların iç et kalınlıklarını ölçebilir.

573-651-20

573-652-20

Fonksiyonlar	Seri 573
ORIGIN (ABS Sıfırlama)	●
Otomatik kapanma fonksiyonu (20 dk kadar kullanılmadığında)	●
Düşük voltaj alarmı	●
Bilgi çıkışı	●

Özellikler

Hassasiyet	Özellikler listesine bakınız (sayısal olarak belirtme hatası hariç)
Cetvel Çözünürlüğü	0,01 mm
Maks. tepki hızı	Sınırsızdır
Pil ömrü	Yaklaşık 5 yıl
Ekran	LCD Karakter Uzunluğu 9 mm
Teslimat	Takım kutusunda, 1 adet pil ile birlikte

Opsiyonel aksesuarlar

No.	Tanım
05CZA624	Digimatic data tuşlu kablo, (1 m)
05CZA625	Digimatic data tuşlu kablo, (2 m)
02AZD790A	Data tuşlu IP Kumpas tipi ile, U-Wave Bağlantı kablosu (1m)
06AFM380A	Data tuşlu IP Kumpas tipi ile, (2m)

Sarf malzeme yedekleri

No.	Tanım
938882	SR44 Pil

Metrik

No.	Ölçüm aralığı [mm]	Hassasiyet (20°C)	Sürme tekerlekli	Ağırlık [g]
573-651-20	0-150	±0,03 mm	●	157
573-653-20	0-150	±0,03 mm		157

Metrik nokta çene tipi

No.	Ölçüm aralığı [mm]	Hassasiyet (20°C)	Sürme tekerlekli	Ağırlık [g]
573-652-20	0-150	±0,03 mm	●	157
573-654-20	0-150	±0,03 mm		157

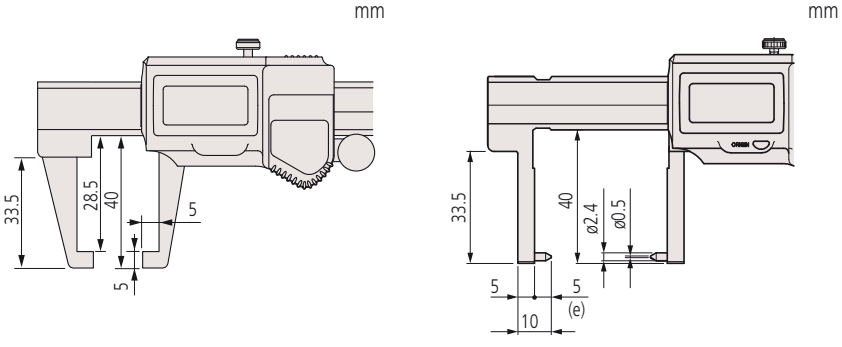

Nokta çeneli tip

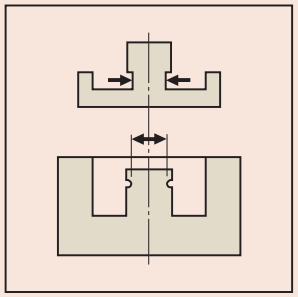

Boyun Kumpası

Özellikler

Hassasiyet	Özellikler listesine bakınız
Çözünürlük	0,05mm
Teslimat	Takım kutusunda

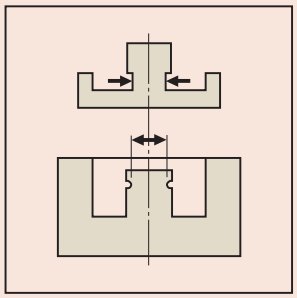

Seri 536

– Boruların ve oyukların iç et kalınlıklarını ölçebilir.

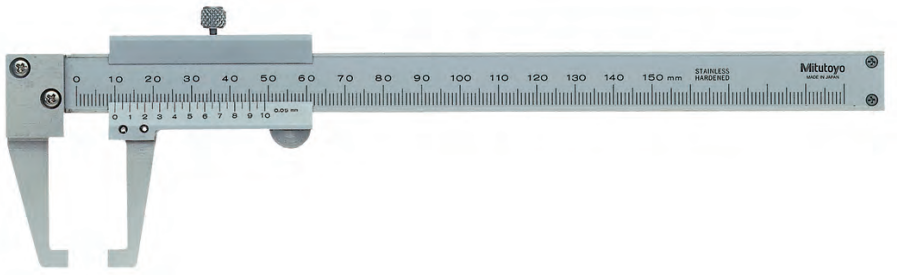

536-151

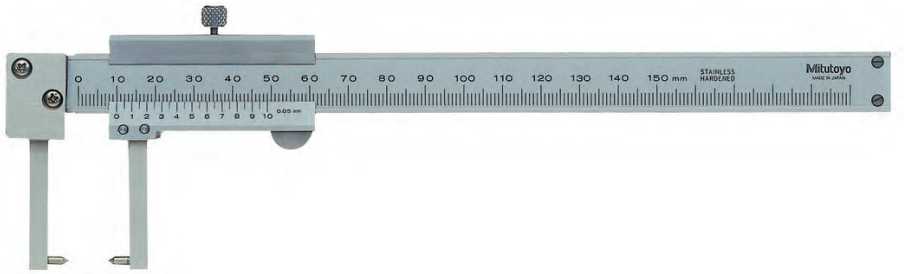

536-152
İğne Uçlu

Metrik

No.	Ölçüm aralığı [mm]	Ağırlık [g]
536-151	0-150	140

Metrik nokta çene tipi

No.	Ölçüm aralığı [mm]	L [mm]	a [mm]	b [mm]	c [mm]	d [mm]	e [mm]	Ağırlık [g]
536-152	0-150	229	38	5	5	16	2	140

mm

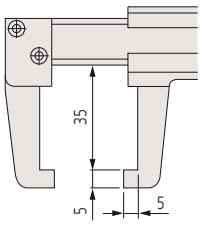

536-151

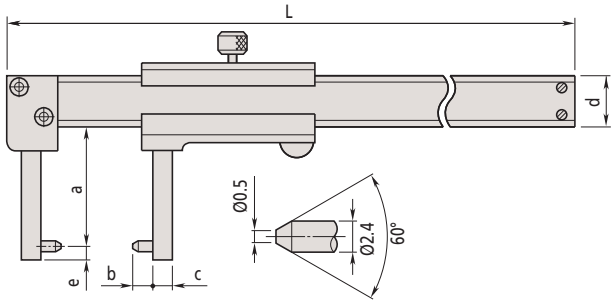

536-152
İğne Uçlu

İç Çap Kumpası

Seri 573

ABSOLUTE Digimatic Kumpas - Bıçak uçlu model

– Ulaşılması zor yerlerde iç çap ölçümü için tasarlanmıştır.
– Uzun ince çeneli.

573-642-20

Metrik

No.	Ölçüm aralığı [mm]	Hassasiyet (20°C)	Sürme tekerlekli	Ağırlık [g]
573-642-20	10,1-200	±0,05 mm	●	227
573-643-20	10,1-200	±0,05 mm		227

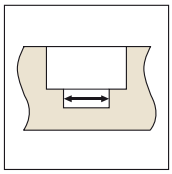

Seri 536

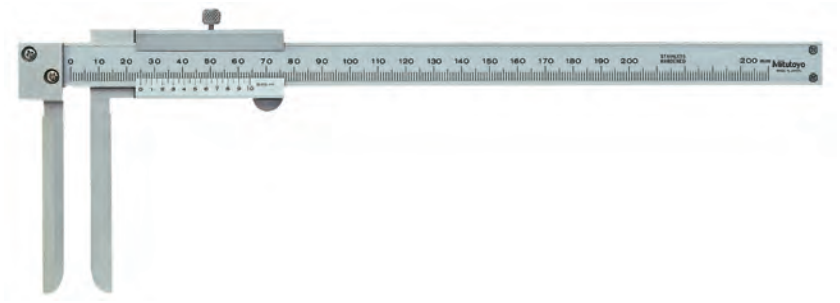

536-142

Metrik

No.	Ölçüm aralığı [mm]	Ağırlık [g]
536-142	10,1-200	210

Fonksiyonlar	Seri 573
ORIGIN (ABS Sıfırlama)	●
Otomatik kapanma fonksiyonu (20 dk kadar kullanılmadığında)	●
Düşük voltaj alarmı	●
Bilgi çıkışı	●

Özellikler

Hassasiyet	Özellikler listesine bakınız
Cetvel Çözünürlüğü	0,01 mm
Maks. tepki hızı	Sınırsızdır
Pil ömrü	Yaklaşık 5 yıl
Ekran	LCD Karakter Uzunluğu 9 mm
Teslimat	Takım kutusunda, 1 adet pil ile birlikte

Opsiyonel aksesuarlar

No.	Tanım
05CZA624	Digimatic data tuşlu kablo, (1 m)
05CZA625	Digimatic data tuşlu kablo, (2 m)
02AZD790A	Data tuşlu IP Kumpas tipi ile, U-Wave Bağlantı kablosu (1m)
06AFM380A	Data tuşlu IP Kumpas tipi ile, (2m)

Sarf malzeme yedekleri

No.	Tanım
938882	SR44 Pil

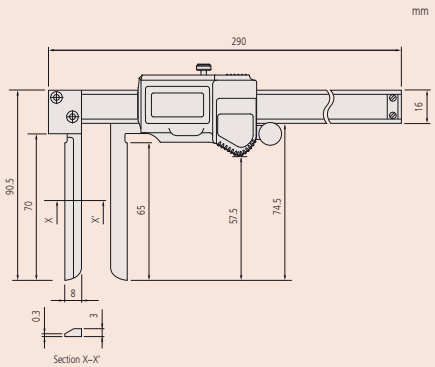

Özellikler

Hassasiyet	Özellikler tablosuna bakınız
Çözünürlük	0,05mm
Teslimat	Takım kutusunda

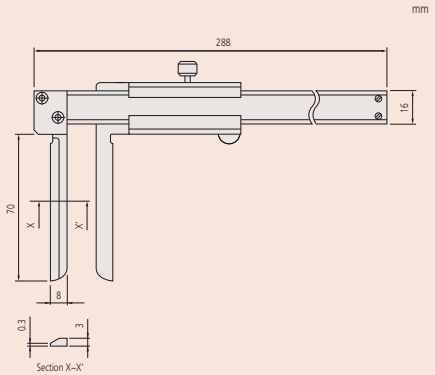

ABSOLUTE Digimatic İç çap Kumpası

Seri 573

İç kanal ölçümü için

– Özellikle ulaşılması zor yerlerin ölçümü için tasarlanmıştır.

Fonksiyonlar	Seri 573
ORIGIN (ABS Sıfırlama)	●
OFFSET*	●
Otomatik kapanma fonksiyonu (20 dk kadar kullanılmadığında)	●
Düşük voltaj alarmı	●
Bilgi çıkışı	●

Özellikler

Hassasiyet	Özellikler listesine bakınız (sayısal olarak belirtme hatası hariç)
Cetvel Çözünürlüğü	0,01 mm
Maks. tepki hızı	Sınırsızdır
Pil ömrü	Yaklaşık 5 yıl
Ekran	LCD Karakter Uzunluğu 9 mm
Teslimat	Takım kutusunda, 1 adet pil ile birlikte

Opsiyonel aksesuarlar

No.	Tanım
05CZA624	Digimatic data tuşlu kablo, (1 m)
05CZA625	Digimatic data tuşlu kablo, (2 m)
02AZD790A	Data tuşlu IP Kumpas tipi ile, U-Wave Bağlantı kablosu (1m)
06AFM380A	Data tuşlu IP Kumpas tipi ile, (2m)

Sarf malzeme yedekleri

No.	Tanım
938882	SR44 Pil

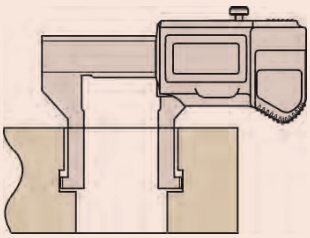

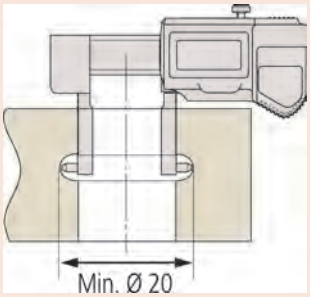

* 20 mm

573-645-20

573-646-20

Metrik

No.	Ölçüm aralığı [mm]	Hassasiyet (20°C)	Sürme tekerlekli	Ağırlık [g]
573-645-20	10,1-160	±0,05 mm	●	147
573-647-20	10,1-160	±0,05 mm		147

Metrik Nokta çene tipi

No.	Ölçüm aralığı [mm]	Hassasiyet (20°C)	Sürme tekerlekli	Ağırlık [g]
573-646-20	20,1-170	±0,03 mm	●	157
573-648-20	20,1-170	±0,03 mm		157

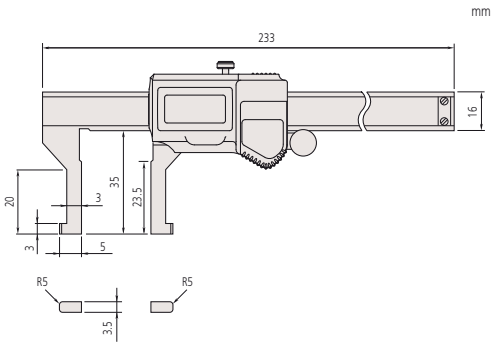

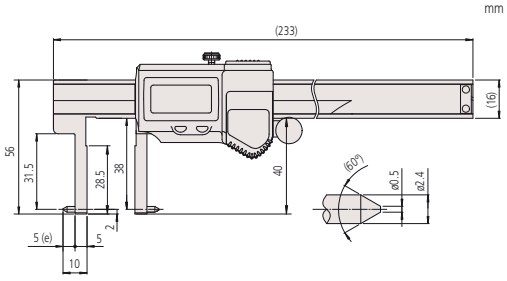

Nokta çene tipi

ABSOLUTE Digimatic İç Çap Kumpası

Seri 536

– Zor olan yerlerde ölçümler için tasarlanmıştır.

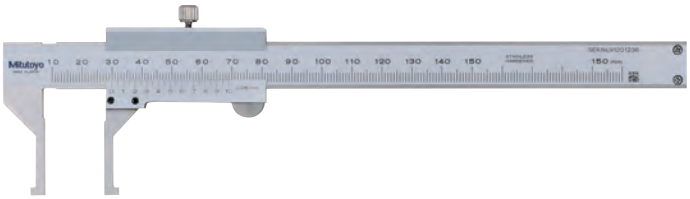

536-145

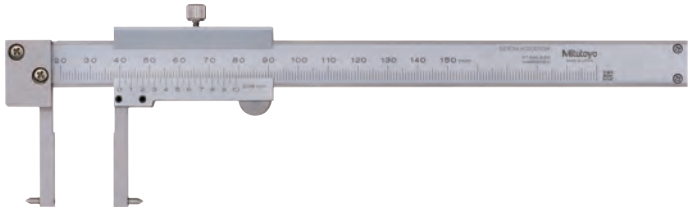

536-146
Uç çeneli tip

Özellikler

Hassasiyet	Özellikler listesine bakınız
Çözünürlük	0,05mm
Teslimat	Takım kutusunda

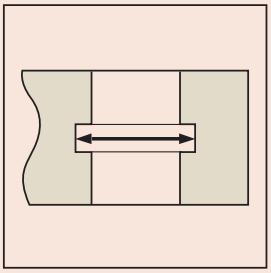

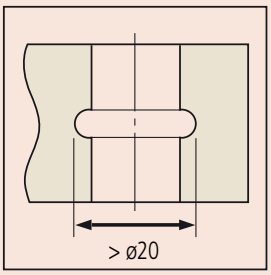

Metrik

No.	Ölçüm aralığı [mm]	Hassasiyet (20°C)	Ağırlık [g]
536-145	10,1-150	±0,05 mm	130

Metrik nokta uçlu çene

No.	Ölçüm aralığı [mm]	Hassasiyet (20°C)	a [mm]	b [mm]	c [mm]	d [mm]	e [mm]	f [mm]	g [mm]	Ağırlık [g]
536-146	20,1-150	±0,05 mm	229	16	38	31	5	5	2	140
536-147	30,1-300	±0,08 mm	403	20	98	89	5	10	2	370
536-148	70,1-450	±0,1 mm	610	25	145	136	10	25	5	1250
536-149	70,1-600	±0,12 mm	750	25	145	136	10	25	5	1430

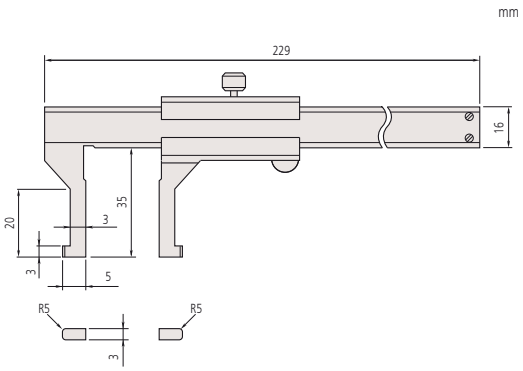

536-145

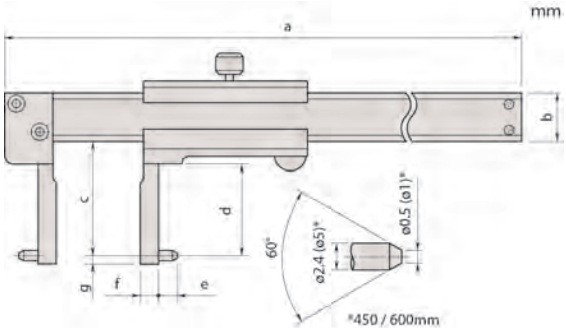

Nokta çeneli tip

Boru Kalınlığı Kumpası

Fonksiyonlar	Seri 573
ORIGIN (ABS Sıfırlama)	●
Otomatik kapanma fonksiyonu (20 dk kadar kullanılmadığında)	●
Düşük voltaj alarmı	●
Bilgi çıkışı	●

Özellikler

Hassasiyet	Özellikler listesine bakınız (sayısal olarak belirtme hatası hariç)
Cetvel Çözünürlüğü	0,01 mm
Maks. tepki hızı	Sınırsızdır
Pil ömrü	Yaklaşık 5 yıl
Ekran	LCD Karakter Uzunluğu 9 mm
Teslimat	Takım kutusunda, 1 adet pil ile birlikte

Opsiyonel aksesuarlar

No.	Tanım
05CZA624	Digimatic data tuşlu kablo, (1 m)
05CZA625	Digimatic data tuşlu kablo, (2 m)
02AZD790A	Data tuşlu IP Kumpas tipi ile, U-Wave Bağlantı kablosu (1m)
06AFM380A	Data tuşlu IP Kumpas tipi ile, (2m)

Sarf malzeme yedekleri

No.	Tanım
938882	SR44 Pil

Özellikler

Hassasiyet	Özellikler listesine bakınız
Çözünürlük	0,05mm
Teslimat	Takım kutusunda

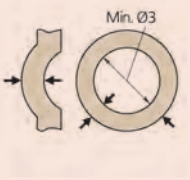

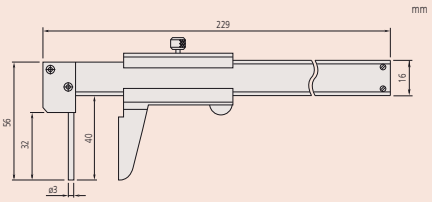

Seri 573

ABSOLUTE Digimatic Kumpas

– Boruların et kalınlıklarını ölçmeye yarayan çenelerinden biri yuvarlak çubuklu kumpas.

573-661-20

Metrik

No.	Ölçüm aralığı [mm]	Hassasiyet (20°C)	Sürme tekerlekli	Ağırlık [g]
573-661-20	0-150	±0,05 mm	●	167
573-662-20	0-150	±0,05 mm		167

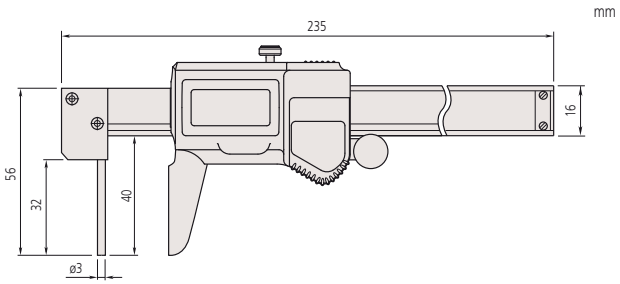

Seri 536

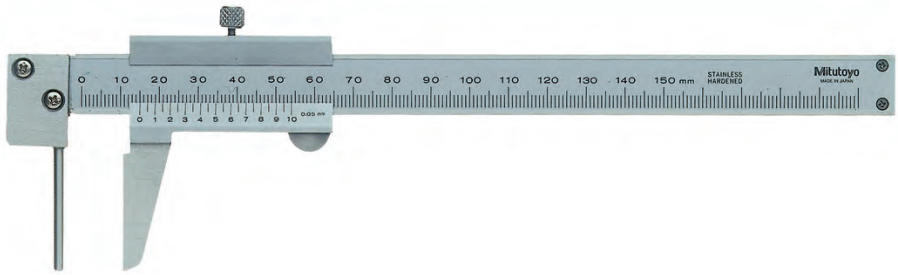

536-161

Metrik

No.	Ölçüm aralığı [mm]	Ağırlık [g]
536-161	0-150	150

Kanca Tipi Verniyer Kumpas

Seri 536

Verniyerli kanca tipi kumpaslar delik ve oyukların içindeki oluklar ve kanalların genişliğini ölçmenizi sağlar.

536-171

536-172

Özellikler

Hassasiyet	±0,03 mm
Çözünürlük	0,02mm
Teslimat	Takım kutusunda

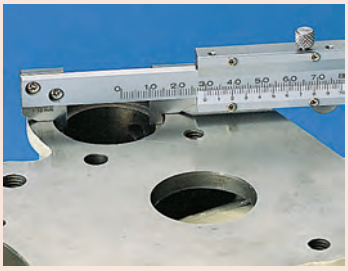

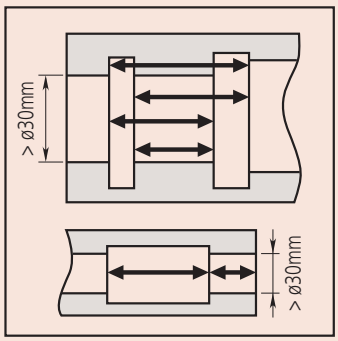

Metrik

No.	Ölçüm aralığı [mm]	Minimum iç yüzey ölçümü	L [mm]	a [mm]	b [mm]	c [mm]	d [mm]	e [mm]	f [mm]	g [mm]	Ağırlık [g]
536-171	0-200	10,1 mm	320	28			12	4	5	3,5	170
536-172	0-200	2,1 mm	320	28	28,5	20	12	4	1	3,5	200

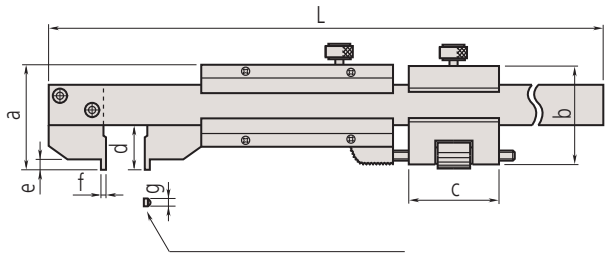

Ölçüm yüzü.536-171:Radyus 5mm.536-172:düz

Kumpaslar için Opsiyonel Aksesuarlar

Derinlik ölçüm aparatı

– Derinlik ölçüm çubuklu ve ölçüm aralığı 150, 200, 300 mm olan tüm mekanik, saatli ve dijital kumpaslara uygulanır.

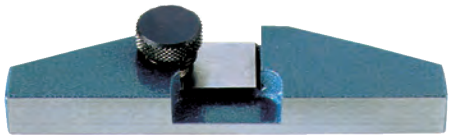

050084-10

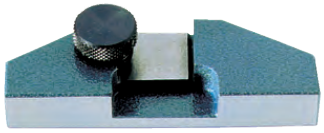

050083-10

Metrik

No.	Kumpasın Uygulanabilir Ölçüm aralığı	a [mm]	b [mm]	c [mm]	d [mm]	e [mm]	Ağırlık [g]
050083-10	100, 150 ve 200 mm	25	75	24,5	9	16	130
050084-10	100, 150 ve 200 mm	25	100	24,5	9	16	160
050085-10	300 mm	30	125	28,5	11,5	20	270

Örnek uygulama

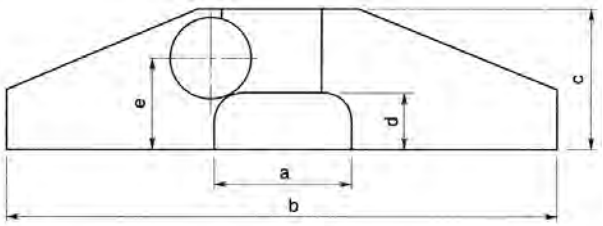

Derinlik Mikrometresi
Sayfa 205

Derinlik Ölçer
Sayfa 208

Derinlik Ölçer aksesuarları
Sayfa 218

Derinlik Mikrometresi

Seri 128

- ø4 mm ölçüm kolu.
- Cırcır durdurma sabit ölçüm kuvveti sağlar.
- Çubuk kilitleme.
- Karbur model mevcuttur.

Özellikler

Ölçüm kuvveti (N)	5-10 N
Ölçüm mesafesi	25 mm
Mil adımı	0,5 mm, mil kilitleme tertibatlı
Mikrometre başlığı (0-25mm)	±3 µm
Ölçüm yüzünün düzlemselliği (taban)	1,3 µm (63,5 mm için) 2 µm (101,6 mm için)
Ölçüm yüzünün düzlemselliği (çubuk)	0,3 µm
Referans yüzeyi ve ölçüm çubuğu arasında parallellik	(4+L/50) µm L=maks. ölçüm uzunluğu (mm)
Ölçüm yüzeyleri	Sertleştirilmiş, özel döküm, leblenmiş
Taban	Sertleştirilmiş takım çeliği
Çözünürlük	0,01 mm
Cetvel	Skala tamburu ve kovanı mat krom kaplıdır,ø 18 mm
Teslimat	Takım kutusu ve anahtar beraberindedir

128-101

Metrik

No.	Ölçüm aralığı [mm]	Taban (WxT)	Ağırlık [g]
128-101	0-25	63,5 x 16 mm	200
128-102	0-25	101,6 x 16 mm	250

Metrik Karbür uçlu ölçüm çubuğu

No.	Ölçüm aralığı [mm]	Taban (WxT)	Ağırlık [g]
128-103	0-25	63,5 x 16 mm	200
128-104	0-25	101,6 x 16 mm	250

Ayrıca mevcut! İnç Modeller

Derinlik Mikrometresi; değiştirilebilir uçlu

Seri 129

Değiştirilebilir Uzatmalı Model

– ø 4 mm ayarlanabilir uzatmalar, leblenmiş ölçüm yüzeyli
– Cırcır sabit ölçüm kuvveti sağlar.
– Ölçüm çubuğu kilitleme.

129-112

Metrik

Taban 101,6 x 16 mm

No.	Ölçüm aralığı [mm]	Çubuk Sayısı	Ağırlık [g]
129-155	0-25		290
129-113	0-50	2	310
129-114	0-75	3	330
129-115	0-100	4	355
129-116	0-150	6	410
129-153	0-300	12	640

Metrik

Taban 63,5 x 16 mm

No.	Ölçüm aralığı [mm]	Çubuk Sayısı	Ağırlık [g]
129-154	0-25		240
129-109	0-50	2	260
129-110	0-75	3	280
129-111	0-100	4	310
129-112	0-150	6	370
129-152	0-300	12	600

Ayrıca mevcut! İnç Modeller

mm

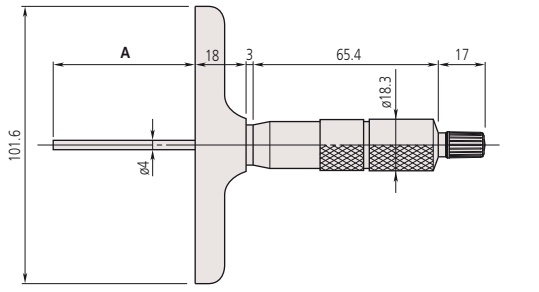

A = Aralık

Özellikler

Ölçüm kuvveti (N)	5-10 N
Ölçüm mesafesi	25 mm
Mil adımı	0,5 mm, mil kilitleme tertibatlı
Mikrometre başlığı (0-25mm)	±3 µm
Ölçüm çubuklarının sıfır nokta hatası	±4 µm (0-150 mm) ±6 µm (0-300 mm)
Ölçüm yüzünün düzlemselliği (taban)	1,3 µm, 63,5 mm için 2 µm, 101,6 mm için
Ölçüm yüzünün düzlemselliği (çubuk)	0,3 µm
Referans yüzeyi ve ölçüm çubuğu arasında parallellik	(4+ L/50) µm L=maks. ölçüm uzunluğu (mm)
Ölçüm yüzeyleri	Sertleştirilmiş, özel döküm, leblenmiş
Taban	Sertleştirilmiş takım çeliği
Çözünürlük	0,01 mm
Cetvel	Skala tamburu ve kovanı mat krom kaplıdır,o 18 mm
Teslimat	Takım kutusu ve anahtar içerir

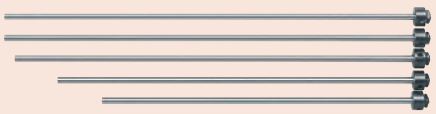

Digimatic Derinlik Mikrometresi; değiştirilebilir uçlu

Seri 329

Değiştirilebilir Uzatmalı Model

– ø 4 mm ayarlanabilir uzatmalar, leblenmiş ölçüm yüzeyli
– Cırcır sabit ölçüm kuvveti sağlar.
– Ölçüm çubuğu kilitleme.
– Bilgi çıkışlı.

Fonksiyonlar	Seri 329
Sıfırlama/ABS	●
Veri Tutma	●
Kilit fonksiyon	●
Otomatik kapanma fonksiyonu (20 dk kadar kullanılmadığında)	●
2 x PRESET	●
Düşük voltaj alarmı	●
Bilgi çıkışı	●

Özellikler

Cetvel Çözünürlüğü	0,001 mm
Ölçüm kuvveti (N)	5-10 N
Cetvel	Skala tamburu ve kovanı mat krom kaplıdır,o 18 mm
Ölçüm mesafesi	25 mm
Mil adımı	0,5 mm, mil kilitleme tertibatlı
Ölçüm çubuklarının sıfır nokta hatası	±4 µm (0-150 mm) ±6 µm (0-300 mm)
Mikrometre Başlığı (0-25 mm) (miktar hatası hariç)	±3 µm
Ölçüm yüzünün düzlemselliği (taban)	2 µm
Ölçüm yüzünün düzlemselliği (çubuk)	0,3 µm
Referans yüzeyi ve ölçüm çubuğu arasında parallellik	(4+L/50) µm L = maks. ölçüm uzunluğu (mm)
Ölçüm yüzeyleri	Sertleştirilmiş, özel döküm, leblenmiş
Taban	Sertleştirilmiş takım çeliği
Pil ömrü	Yaklaşık 2,4 yıl
Teslimat	Takım kutusu , anahtar ve 1 adet pil ile beraber

Opsiyonel aksesuarlar

No.	Tanım
05CZA662	Digimatic data tuşlu kablo (1 m)
05CZA663	Digimatic data tuşlu kablo (2 m)
02AZD790B	Data tuşlu U-Wave Bağlantı kablosu, Veri düğmesi IP Mikro Ölçer Tip
06AFM380B	USB kablo-data tuşlu (2 m), Veri düğmesi IP Mikro Ölçer Tip

Sarf malzeme yedekleri

No.	Tanım
938882	SR44 Pil

329-250-30

Metrik

No.	Ölçüm aralığı [mm]	Taban (WxT)	Çubuk Sayısı	Ağırlık [g]
329-250-30	0-150	101,6 x 16 mm	6	540
329-251-30	0-300	101,6 x 16 mm	12	790

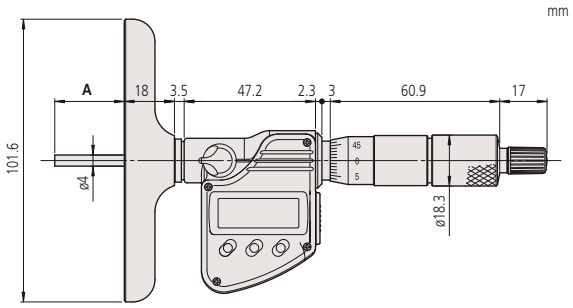

A = Aralık

ABSOLUTE Digimatic derinlik komparatörü

Seri 547

ABSOLUTE®

Bu ABSOLUTE Digimatic derinlik ölçüm komparatörü size şu avantajları sunmaktadır:

- ABSOLUTE Digimatic Komparatör ID-C ile donatılmıştır.
- Sertleştirilmiş, hassas zemin ve mikro katlanan referans yüzü vardır Tabanı üzerinde.

547-211

Metrik indikatör ile No. 543-390BD

No.	Ölçüm aralığı [mm]	Taban flatness	Hassasiyet (20°C)	Temel boyut [mm]	Ağırlık [g]
547-251	0-200	2 µm	± 5 µm	63,5 x 16	290
547-252	0-200	2 µm	± 5 µm	101,6 x 16	340

Metrik No. 543-400BD komparatör ile

No.	Ölçüm aralığı [mm]	Taban flatness	Hassasiyet (20°C)	Temel boyut [mm]	Ağırlık [g]
547-211	0-200	5 µm	± 20 µm	63,5 x 16	290
547-212	0-200	5 µm	± 20 µm	101,6 x 16	340

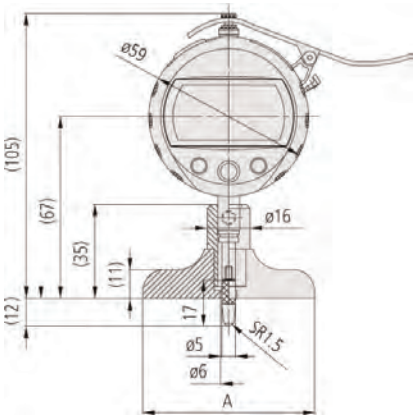

547-211, 547-251 A=63.5 mm
547-212, 547-252 A=101,6 mm

Fonksiyonlar	Seri 547
Sıfırlama/ABS	●
GO/±NG (Geçer/Geçmez) değerlendirmesi	●
Digimatic veri çıkışı	●
Veri Tutma	●
Kilit fonksiyon	●
Ön seçim	●
Sayma yönünün değiştirilmesi	●
Hesaplama fonksiyonu	●

Özellikler

Hassasiyet	Özellikler listesine bakınız (sayısal olarak belirtme hatası hariç)
Stroke	12,7 mm
Temas noktası	Karbür bilya
Uyarı	Düşük voltaj, sayma değeri kompozisyon hatası, taşma hatası, tolerans limiti ayar hatası
Cetvel	Kapasitans tip ABSOLUTE lineer enkoder
Güç kaynağı	1 pil SR-44
Pil ömrü	ortalama 7000 saat
Ölçüm kuvveti (N)	≤ 1,5 N
Teslimat	Kutu ve uzantılar dahil 10, 20, 30 (2 adet), 100 mm
Max.cevap hızı	Sınırsız

Opsiyonel aksesuarlar

No.	Tanım
905338	Digimatic kablo, 1m
905409	Digimatic kablo, 2m
02AZD790F	U-Wave Bağlantı kablosu, düz tip
06AFM380F	USB giriş kablosu (2m), Düz tip

Sarf malzeme yedekleri

No.	Tanım
938882	SR44 Pil
21AZB149	Kaldırma Kolu, S-Tip seri 2,3,4 (10mm e kadar)
21JAA224	Standart temas noktası 17 mm, L: 14 mm

Derinlik Komparatörü

Özellikler

Çözünürlük	0,01 mm

Seri 7

Dikdörtgen biçimli komparatör saati:

• Sertleştirilmiş, hassas zemin ve tabanı üzerinde hassas olarak oturtulmuş referans yüzeye sahiptir.

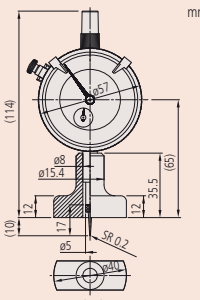

7210

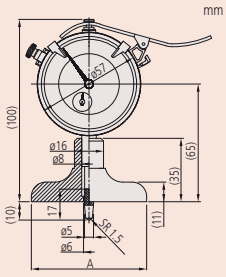

7211 A= 63.5mm
7212 A= 101.6mm

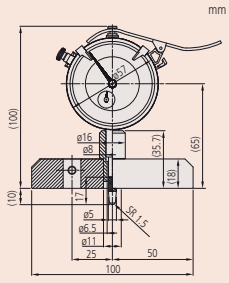

7220

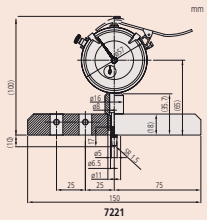

7221

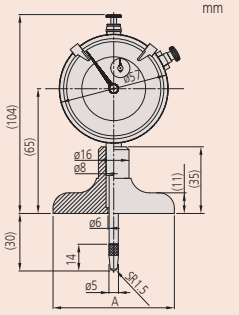

7213 A= 63.5mm
7214 A= 101.6mm

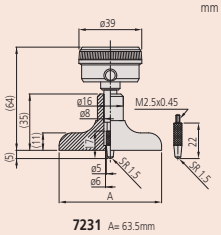

7231 A= 63.5mm

7211

7214

7231

Metrik Yatay komparatör ile No. 1162

No.	Ölçüm aralığı [mm]	Stroke [mm]	Taban düzlemselliği [µm]	Hassasiyet (20°C)	Ölçüm kuvveti (N) [N]	Köprü ebatı [mm]	Prob tipi	Uzatmalar	Ağırlık [g]
7231	0-200	5	5	±15 µm	≤ 1,4	63,5 x 16	Bilya R = 1,5 mm	10, 20, 30, 30, 100 mm	200

Metrik 2902SB komparatör ile

No.	Ölçüm aralığı [mm]	Stroke [mm]	Taban düzlemselliği [µm]	Hassasiyet (20°C)	Ölçüm kuvveti (N) [N]	Köprü ebatı [mm]	Prob tipi	Uzatmalar	Ağırlık [g]
7210	0-10	10	5	±15 µm	≤ 1,4	40 x 16	İğne R = 0,2 mm		200
7211	0-200	10	5	±15 µm	≤ 1,4	63,5 x 16	Bilya R = 1,5 mm	10, 20, 30, 30, 100 mm	245
7212	0-200	10	5	±15 µm	≤ 1,4	101,6 x 16	Bilya R = 1,5 mm	10, 20, 30, 30, 100 mm	295
7220	0-200	10	5	±15 µm	≤ 1,4	100 x 18	Bilya R = 1,5 mm	10, 20, 30, 30, 100 mm	374
7221	0-200	10	5	±15 µm	≤ 1,4	150 x 18	Bilya R = 1,5 mm	10, 20, 30, 30, 100 mm	820

Metrik 2952SB komparatör ile

No.	Ölçüm aralığı [mm]	Stroke [mm]	Taban düzlemselliği [µm]	Hassasiyet (20°C)	Ölçüm kuvveti (N) [N]	Köprü ebatı [mm]	Prob tipi	Uzatmalar	Ağırlık [g]
7213	0-210	30	5	±30 µm	≤ 2,5	63,5 x 16	Bilya R = 1,5 mm	30, 60, 90 mm	265
7214	0-210	30	5	±30 µm	≤ 2,5	101,6 x 16	Bilya R = 1,5 mm	30, 60, 90 mm	315

Ayrıca mevcut! İnç Modeller

Derinlik Komparatörü

Seri 7

Bu yuvarlak taban türü analog derinlik komparatörü size şu avantajları sunuyor:
– Yuvarlak tabanlı
– Baz Sertleştirilmiş, hassas zemin ve mikro Hassasiyette referans.

7222 7224

Özellikler

Çözünürlük	0,01 mm

Sarf malzeme yedekleri

No.	Tanım
137413	İğne noktası, L: 17 mm
21JAA224	Standart temas noktası 17 mm, L: 14 mm
21JAA226	Standart temas noktası 22 mm, L: 22 mm

Metrik

2902SB Komparatör Saatli Ölçüm köprüsü

No.	Ölçüm aralığı [mm]	Stroke [mm]	Taban düzlemselliği [µm]	Hassasiyet (20°C)	Ölçüm kuvveti (N) [N]	Köprü ebatı [mm]	Prob tipi	Ağırlık [g]
7222	10	10	5	±15 µm	≤ 1,4	ø 16	İğne tip R = 0,2 mm	165
7223	10	10	5	±15 µm	≤ 1,4	ø 25	Bilya tip R = 1,5 mm	180
7224	10	10	5	±15 µm	≤ 1,4	ø 40	Bilya tip R = 1,5 mm	195

mm

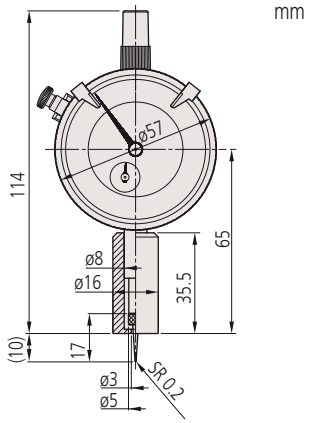

7222

mm

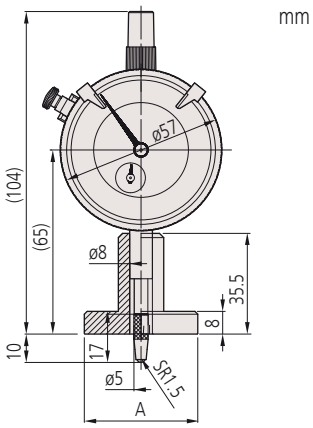

7223 A= ø25mm
7224 A= ø40mm

ABSOLUTE Digimatic Derinlik Kumpası

Fonksiyonlar	Seri 571
ORIGIN (ABS Sıfırlama)	●
Sıfırlama/ABS	●
Açma-Kapama	●
Düşük voltaj alarmı	●
Bilgi çıkışı	●

Özellikler

Hassasiyet	Özellikler listesine bakınız (sayısal olarak belirtme hatası hariç)
Cetvel Çözünürlüğü	0,01 mm
Maks. tepki hızı	Sınırsızdır
Tekrarlanabilirlik	0,01 mm
Pil ömrü	Yaklaşık 20000 saat
Ekran	LCD; karakter yüksekliği 9 mm (150/200/300 mm), 10 mm (>300 mm)
Teslimat	Takım kutusunda (450/1000 mm), 1 adet pil ile beraber

Opsiyonel aksesuarlar

No.	Tanım
959149	Digimatic data tuşlu kablo (1 m)
959150	Digimatic data tuşlu kablo (2 m)
02AZD790C	Data tuşlu, U-WAVE veri kablosu
959143	Veri-tutma ünitesi
900370	Kopru uzunluğu 180 mm 300 mm'ye, 300 mm'ye kadar değer için Kalınlık 8 mm
900371	Kopru uzunluğu 260 mm 300 mm'ye, kadar değer icin Kalınlık 8 mm
900372	Kopru uzunluğu 180 mm 300 mm'ye, kadar değer icin Kalınlık 8 mm
06AFM380C	USB kablo,data tuşlu, Düz tip (2m)

Sarf malzeme yedekleri

No.	Tanım
938882	SR44 Pil

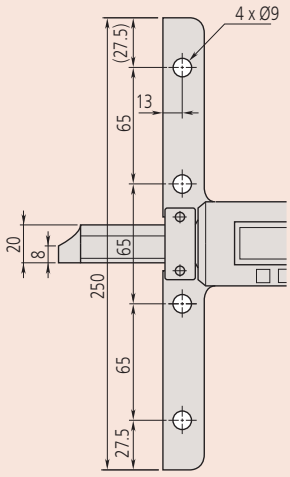

> 300 mm aralık

Seri 571

ABSOLUTE®

- ABSOLUTE özelliği ile bu ölçü aleti pil ömrü boyunca orijin noktasını sabit tutma özelliğine sahiptir (bir kere ayarlanması yeterlidir).
- Taban ve ölçüm yüzeyleri sertleştirilmiş ve leblenmiştir.
- SPC bilgi çıkışlı.

571-201-30

Metrik

No.	Ölçüm aralığı [mm]	Hassasiyet (20°C)	L [mm]	Taban (WxT)	Ağırlık [g]
571-201-30	0-150	±0,02 mm	239	100 x 6 mm	207
571-202-30	0-200	±0,02 mm	289	100 x 6 mm	227
571-203-20	0-300	±0,03 mm	403	100 x 6 mm	257
571-204-10	0-450	±0,05 mm	635	250 x 10 mm	1270
571-205-10	0-600	±0,05 mm	785	250 x 10 mm	1400
571-206-10	0-750	±0,06 mm	935	250 x 10 mm	1530
571-207-10	0-1000	±0,07 mm	1200	250 x 10 mm	1760

Ayrıca mevcut! İnç/Metrik Modeller

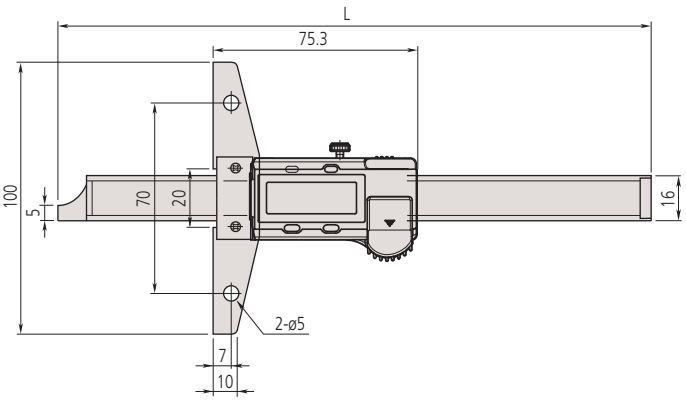

300mm aralığa kadar

Mitutoyo

ABSOLUTE Digimatic Derinlik Kumpası

Seri 571

IP67 Soğutma sıvılarına karşı korumalı model

- Zorlu çalışma şartlarında kullanım için tasarlanmıştır.
- Soğutma sıvılarına ve yağlara karşı oldukça dayanıklıdır.
- ABSOLUTE özelliği ile bu ölçü aleti pil ömrü boyunca orijin noktasını sabit tutma özelliğine sahiptir (bir kere ayarlanması yeterlidir).
- Taban ve ölçüm yüzeyleri sertleştirilmiş ve leblenmiştir.
- SPC bilgi çıkışlı.

571-252-20

Metrik

No.	Ölçüm aralığı [mm]	Hassasiyet (20°C)	L [mm]	Taban (WxT)	Ağırlık [g]
571-251-20	0-150	±0,02 mm	237	100x 6 mm	199
571-252-20	0-200	±0,02 mm	287	100 x 6 mm	219
571-253-10	0-300	±0,03 mm	404	100 x 6,3 mm	357

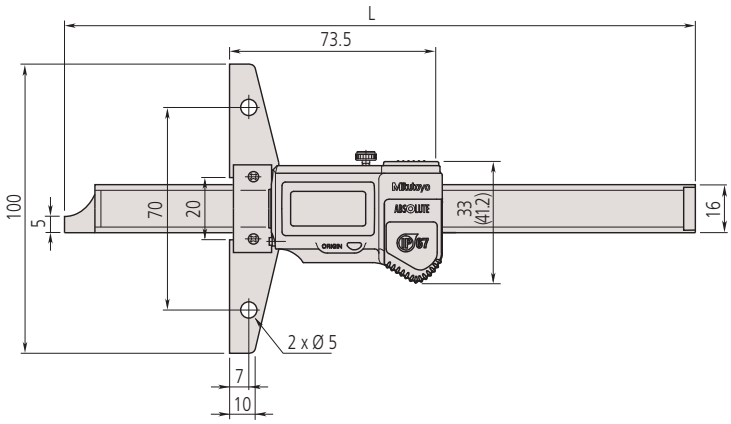

Ölçüm Aralığı: 0-150 mm, 0-200 mm

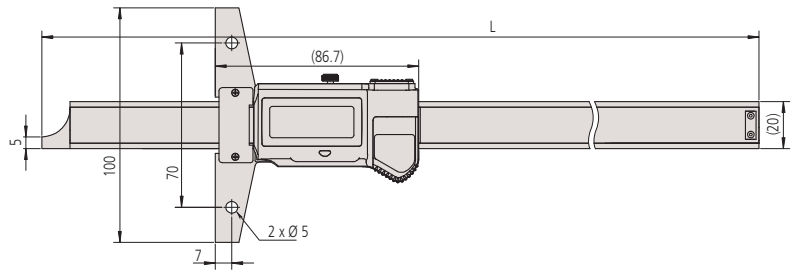

Ölçüm Aralığı: 0-300 mm

Fonksiyonlar	Seri 571
ORIGIN (ABS Sıfırlama)	●
Otomatik kapanma fonksiyonu (20 dk kadar kullanılmadığında)	●
Düşük voltaj alarmı	●
Bilgi çıkışı	●

Özellikler

Hassasiyet	Özellikler listesine bakınız (sayısal olarak belirtme hatası hariç)
Cetvel Çözünürlüğü	0,01 mm
Maks. tepki hızı	Sınırsızdır
Tekrarlanabilirlik	0,01 mm
Pil ömrü	Yaklaşık 5 yıl (150, 200 mm) 5000 saat (300 mm)
Ekran	LCD, Karakter Uzunluğu 9 mm (150, 200 mm) 10,2 mm (300 mm)
Teslimat	Takım kutusunda, 1 adet pil ile birlikte

Opsiyonel aksesuarlar

No.	Tanım
05CZA624	Digimatic data tuşlu kablo, (1 m)
05CZA625	Digimatic data tuşlu kablo, (2 m)
02AZD790A	Data tuşlu IP Kumpas tipi ile, U-Wave Bağlantı kablosu (1m)
900370	Kopru uzunluğu 180 mm 300 mm'ye, 300 mm'ye kadar değer için Kalınlık 8 mm
900371	Kopru uzunluğu 260 mm 300 mm'ye, kadar değer icin Kalınlık 8 mm
900372	Kopru uzunluğu 180 mm 300 mm'ye, kadar değer icin Kalınlık 8 mm
06AFM380A	Data tuşlu IP Kumpas tipi ile, (2m)

Sarf malzeme yedekleri

No.	Tanım
938882	SR44 Pil

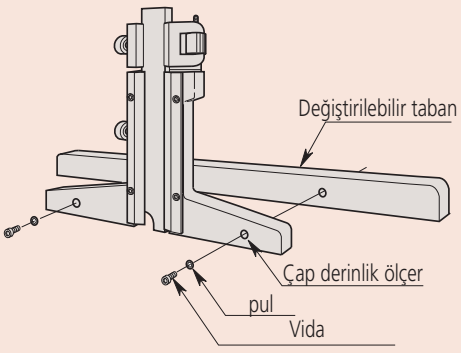

Değiştirilebilir montaj tabanı

ABSOLUTE Digimatic IP67 Çengelli/Pimli Derinlik Kumpası

Seri 571

- Direkt olarak okuma
- ABSOLUTE özelliği sayesinde her açıldığında sıfırlamaya gerek duymaz.

Fonksiyonlar	Seri 571	
	571-254-20 571-255-20	571-301-20 571-302-20
ORIGIN (ABS Sıfırlama)	●	●
OFFSET	●	
Otomatik kapanma fonksiyonu (20 dk kadar kullanılmadığında)	●	●
Düşük voltaj alarmı	●	●
Bilgi çıkışı	●	●

Özellikler

Hassasiyet	±0,03 mm (sayısal örnekleme hatası hariç)
Cetvel Çözünürlüğü	0,01 mm
Maks. tepki hızı	Sınırsızdır
Tekrarlanabilirlik	0,01 mm
Pil ömrü	Yaklaşık 5 yıl
Ekran	LCD, Karakter Uzunluğu 9 mm
Teslimat	Takım kutusunda, 1 adet pil ile birlikte

Opsiyonel aksesuarlar

No.	Tanım
05CZA624	Digimatic data tuşlu kablo, (1 m)
05CZA625	Digimatic data tuşlu kablo, (2 m)
02AZD790A	Data tuşlu IP Kumpas tipi ile, U-Wave Bağlantı kablosu (1m)
900370	Kopru uzunluğu 180 mm 300 mm'ye, 300 mm'ye kadar değer için Kalınlık 8 mm
900371	Kopru uzunluğu 260 mm 300 mm'ye, kadar değer icin Kalınlık 8 mm
900372	Kopru uzunluğu 180 mm 300 mm'ye, kadar değer icin Kalınlık 8 mm
06AFM380A	Data tuşlu IP Kumpas tipi ile, (2m)

Sarf malzeme yedekleri

No.	Tanım
938882	SR44 Pil

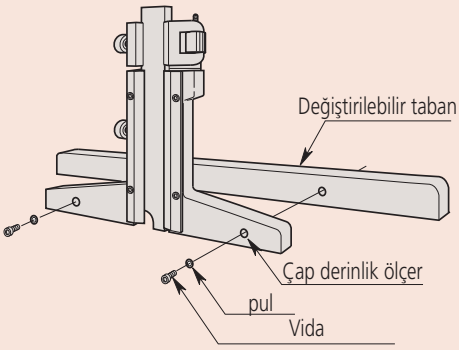

571-255-20

571-302-20

Metrik — Çengelli Model

No.	Derinlik aralık	Çengel aralık	Taban (WxT)	L [mm]	Ağırlık [g]
571-254-20	10,1-160 mm	0-150 mm	100 x 6 mm	247	216
571-255-20	10,1-210 mm	0-200 mm	100 x 6 mm	297	236

Metrik — Pin Tipi

No.	Ölçüm aralığı [mm]	Taban (WxT)	L [mm]	Ağırlık [g]
571-301-20	0-150	100 x 6 mm	237	207
571-302-20	0-200	100 x 6 mm	287	227

mm

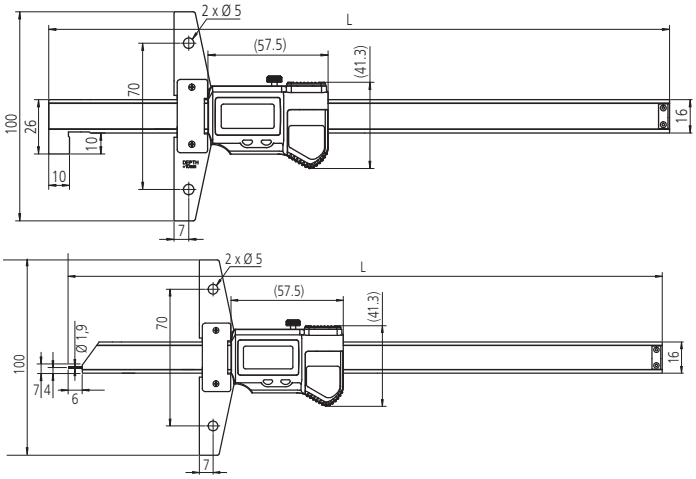

Verniyer Derinlik Ölçü Aygıtı

Seri 527

– Taban ve ölçüm yüzeyleri sertleştirilmiş ve leblenmiştir.
– Hassas ayarlamalı modelleri de mevcuttur.

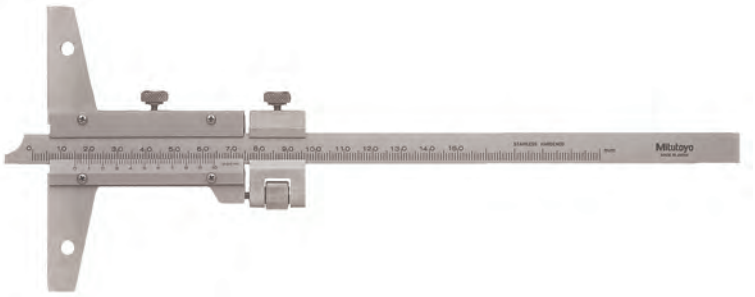

527-101

Metrik

No.	Ölçüm aralığı [mm]	Çözünürlük	Hassasiyet (20°C)	Taban (WxT)	L [mm]	Ağırlık [g]
527-201	0-150	0,05 mm	±0,05 mm	100 x 6,5 mm	260	240
527-121	0-150	0,02 mm	±0,03 mm	100 x 6,5 mm	260	215
527-202	0-200	0,05 mm	±0,05 mm	100 x 6,5mm	310	260
527-122	0-200	0,02 mm	±0,03 mm	100 x 6,5mm	310	230
527-203	0-300	0,05 mm	±0,08 mm	100 x 6,5 mm	410	300
527-123	0-300	0,02 mm	±0,04 mm	100 x 6,5mm	410	265
527-204	0-600	0,05 mm	±0,1 mm	250 x 10 mm	800	1510
527-205	0-1000	0,05 mm	±0,15 mm	250 x 10mm	1200	1880

Metrik hassas ayarlamalı

No.	Ölçüm aralığı [mm]	Çözünürlük	Hassasiyet (20°C)	Taban (WxT)	L [mm]	Ağırlık [g]
527-101	0-150	0,02 mm	±0,03 mm	100 x 6,5mm	260	280
527-102	0-200	0,02 mm	±0,03 mm	100 x 6,5mm	310	300
527-103	0-300	0,02 mm	±0,04 mm	100 x 6,5mm	410	350
527-104	0-600	0,02 mm	±0,05 mm	250 x 10mm	800	1510
527-105	0-1000	0,02 mm	±0,07 mm	250 x 10mm	1200	1880

Ayrıca mevcut! İnç Modeller

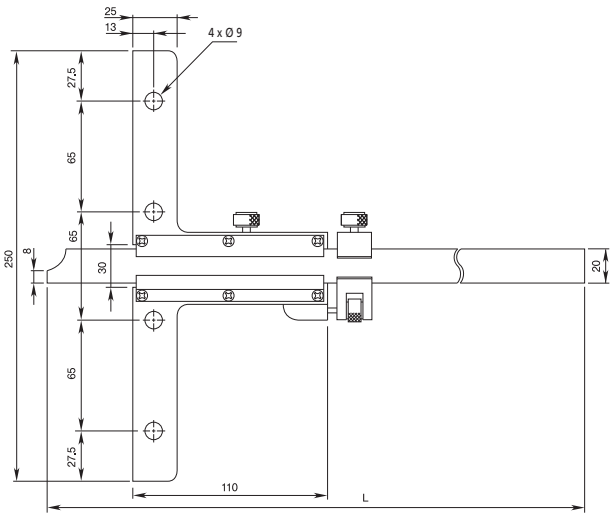

300 mm üzeri ölçüm aralığı olan modeller

Özellikler

Hassasiyet	Özellikler listesine bakınız

Opsiyonel aksesuarlar

No.	Tanım
900370	Kopru uzunluğu 180 mm 300 mm'ye, 300 mm'ye kadar değer için Kalınlık 8 mm
900371	Kopru uzunluğu 260 mm 300 mm'ye, kadar değer icin Kalınlık 8 mm
900372	Kopru uzunluğu 180 mm 300 mm'ye, kadar değer icin Kalınlık 8 mm

527-201 ile 900372

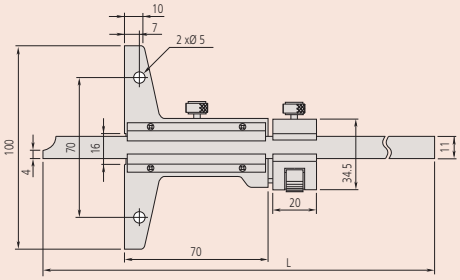

300mm aralığa kadar modeller

Kanca Ucu Tipi Derinlik Ölçü Aygıtı

Seri 527

– Delik derinliklerini, kademeleri ve aralık oyuklarını ölçmek için
– Hassas ayarlamalı modeller mevcuttur.

Özellikler

Hassasiyet	Özellikler listesine bakınız

Opsiyonel aksesuarlar

No.	Tanım
900370	Kopru uzunluğu 180 mm 300 mm'ye, 300 mm'ye kadar değer için Kalınlık 8 mm
900371	Kopru uzunluğu 260 mm 300 mm'ye, kadar değer icin Kalınlık 8 mm
900372	Kopru uzunluğu 180 mm 300 mm'ye, kadar değer icin Kalınlık 8 mm

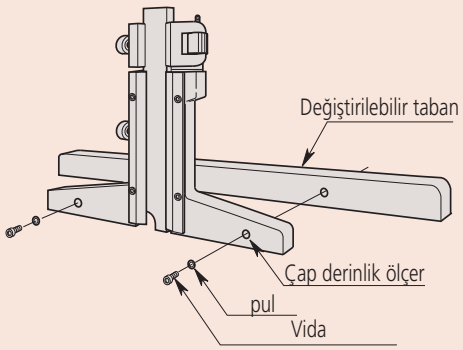

Değiştirilebilir montaj tabanı

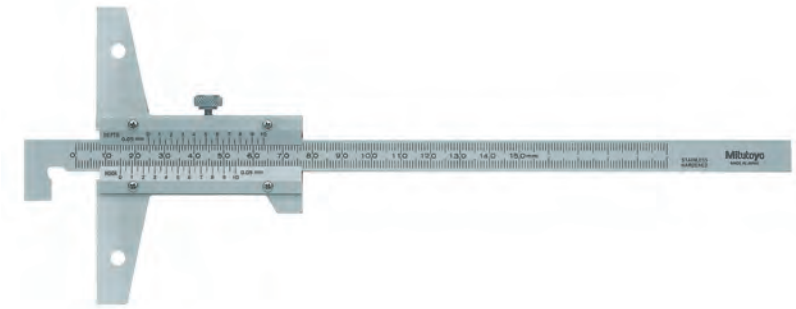

527-401

Metrik

No.	Derinlik aralık	Çengel aralık	Çözünürlük	Hassasiyet (20°C)	L [mm]	Ağırlık [g]
527-401	10,1-150 mm	0-150 mm	0,05 mm	±0,05 mm	260	240
527-402	10,1-200 mm	0-200 mm	0,05 mm	±0,05 mm	310	240
527-403	10,1-300 mm	0-300 mm	0,05 mm	±0,08 mm	410	270

Metrik hassas ayarlamalı

No.	Derinlik aralık	Çengel aralık	Çözünürlük	Hassasiyet (20°C)	L [mm]	Ağırlık [g]
527-411	10,1-150 mm	0-150 mm	0,02 mm	±0,03 mm	260	280
527-412	10,1-200 mm	0-200 mm	0,02 mm	±0,03 mm	310	300
527-413	10,1-300 mm	0-300 mm	0,02 mm	±0,04 mm	410	350

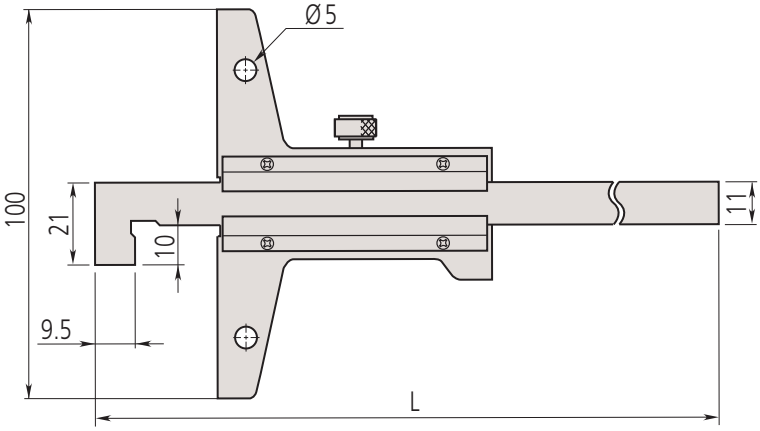

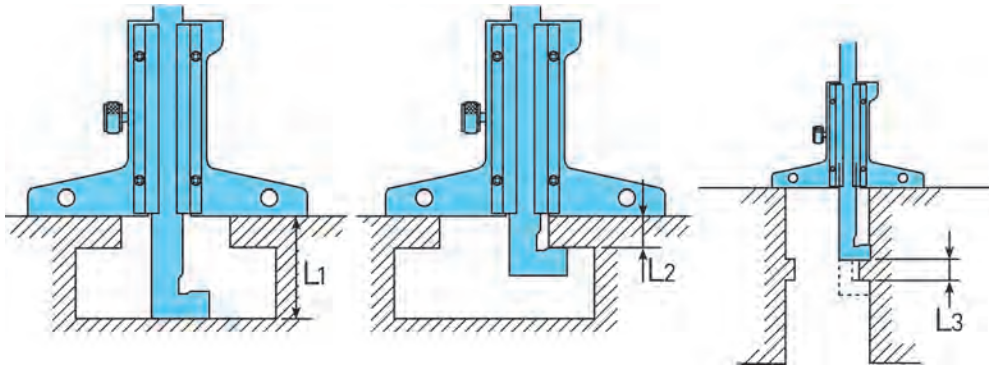

L1 = derinlik-verniyer okuma / L2 = kanca-verniyer okuma / L3 = (derinlik-verniyer okuma) - (kanca-verniyer okuma)

Saatli Derinlik Kumpası

Seri 527

- Göstergeden okumak kolaydır.
- Taban ve ölçüm yüzeyleri sertleştirilmiş ve leblenmiştir.
- Hassas ayarlamalı.

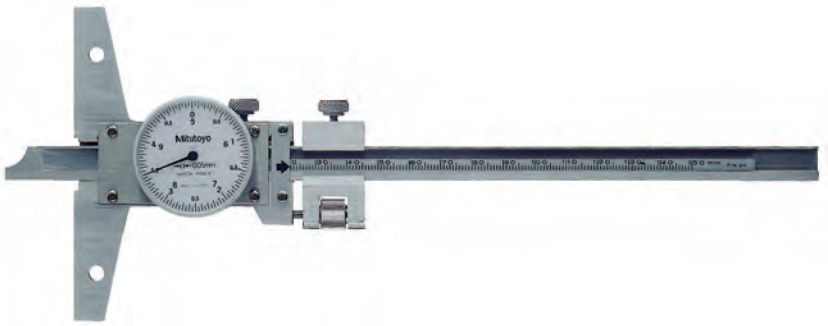

527-301-50

Metrik

No.	Ölçüm aralığı [mm]	Hassasiyet (20°C)	L [mm]	Ağırlık [g]
527-301-50	0-150	±0,05 mm	260	280
527-302-50	0-200	±0,05 mm	310	300
527-303-50	0-300	±0,08 mm	410	340

Ayrıca mevcut! İnç Modeller

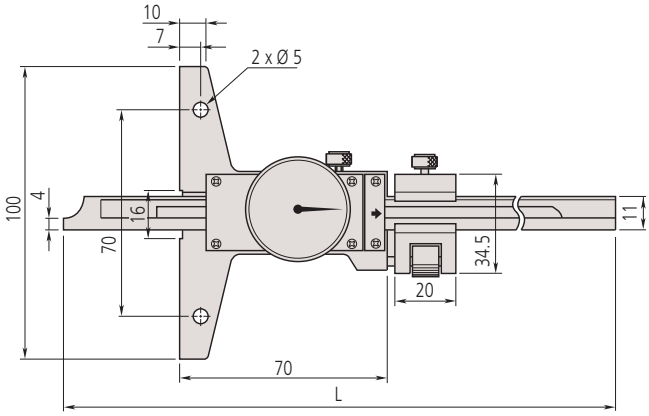

Özellikler

Hassasiyet	Özellikler listesine bakınız
Çözünürlük	0,05 mm
Köprü ebatı	100 x 6,5 mm (W x T) mm

Opsiyonel aksesuarlar

No.	Tanım
900370	Kopru uzunluğu 180 mm 300 mm'ye, 300 mm'ye kadar değer için Kalınlık 8 mm
900371	Kopru uzunluğu 260 mm 300 mm'ye, kadar değer icin Kalınlık 8 mm
900372	Kopru uzunluğu 180 mm 300 mm'ye, kadar değer icin Kalınlık 8 mm

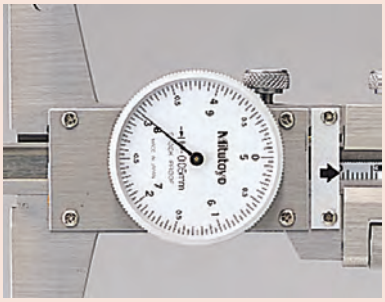

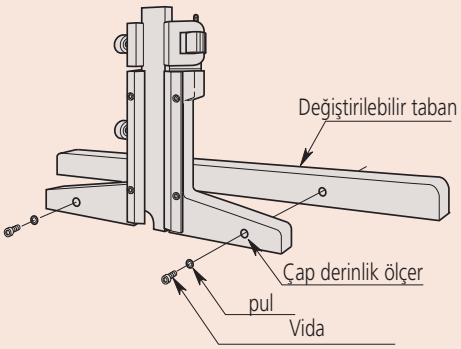

Değiştirilebilir montaj tabanı

LASTİK DERİNLİK KUMPASI

Seri 571

- Boğaz derinliği olan özel modeller.
- ABSOLUTE özellikli.
- SPC data çıkışı.

Fonksiyonlar	Seri 571
ORIGIN (ABS Sıfırlama)	●
Otomatik kapanma fonksiyonu (20 dk kadar kullanılmadığında)	●
Düşük voltaj alarmı	●
Bilgi çıkışı	●

Özellikler

Hassasiyet	Özellikler listesine bakınız (sayısal olarak belirtme hatası hariç)
Cetvel Çözünürlüğü	0,01 mm
Maks. tepki hızı	Sınırsızdır
Tekrarlanabilirlik	0,01 mm
Pil ömrü	Yaklaşık 5 yıl
Ekran	LCD Karakter Uzunluğu 9 mm
Teslimat	1 adet pil ile birlikte

Opsiyonel aksesuarlar

No.	Tanım
05CZA624	Digimatic data tuşlu kablo, (1 m)
05CZA625	Digimatic data tuşlu kablo, (2 m)
02AZD790A	Data tuşlu IP Kumpas tipi ile, U-Wave Bağlantı kablosu (1m)
06AFM380A	Data tuşlu IP Kumpas tipi ile, (2m)

Sarf malzeme yedekleri

No.	Tanım
938882	SR44 Pil

571-100-20

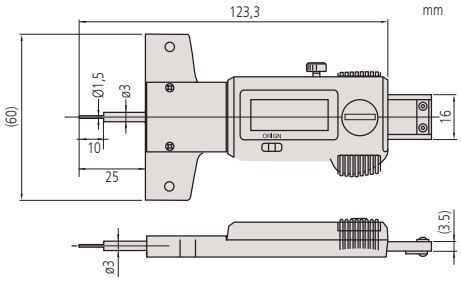

Metrik

No.	Ölçüm aralığı [mm]	Hassasiyet (20°C)	Ağırlık [g]
571-100-20	0-25	±0,02 mm	160

Derinlik Ölçü Aygıtları için Opsiyonel Aksesuarlar

Köprü

– UZATMA KÖPRÜLERİ, 3-300 MM YE KADAR(0-12") DERİNLİK ÖLÇÜM AYGITLARININ SABİTLENMESİ İÇİN KULLANILIR. BU KÖPRÜLER 0-600MM(0-24") VE 0-1000MM(0-40") ARASINDA KULLANILAMAZ

900372

Metrik

No.	L [mm]	a [mm]	B [mm]	n mm	Ağırlık [g]
900370	180	70	55	2	200
900371	260	35	60	5	270
900372	320	70	55	4	345

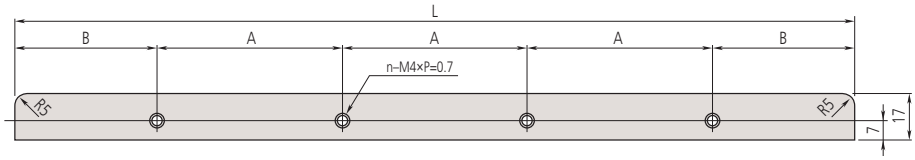

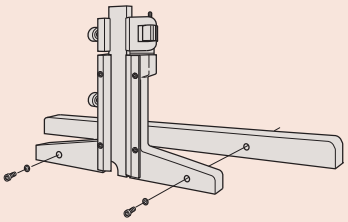

Alt uzantı ekleme